VONREITER

Mikrowelle

VREBM4550G

Gebrauchs- und
Montageanweisung

Inhaltsverzeichnis

1 Zu Ihrer Sicherheit 6

2 Montage 9

2.1 Aufstellen 10
2.2 Elektrischer Anschluss 11
2.3 Einbau des Gerätes 11

3 Vor der ersten Inbetriebnahme 13

4 Fehlersuche 21

5 Tipps zur Mikrowelle 22

6 Reinigung und Pflege 23

7 Reparaturen 25

8 Kundendienst 25

9 Technische Angaben 26

10 CE-Konformität 27

11 Altgeräteentsorgung 27

12 Allgemeine Garantiebedingungen 28

Einleitung

Bevor Sie das Gerät in Betrieb nehmen, lesen Sie diese Gebrauchsanweisung aufmerksam durch. Sie enthält wichtige Sicherheitshinweise für die Installation, den Betrieb und den Unterhalt des Gerätes. Korrektes Bedienen trägt wesentlich zur effizienten Energienutzung bei und minimiert den Energieverbrauch im Betrieb.

Eine unsachgemäße Verwendung des Gerätes kann gefährlich sein, insbesondere für Kinder.

Bewahren Sie die Gebrauchsanweisung zum späteren Nachschlagen auf. Geben Sie sie an eventuelle Nachbesitzer weiter. Bei Fragen zu Themen, die in dieser Gebrauchsanweisung für Sie nicht ausführlich genug beschrieben sind oder wenn Sie eine neue Gebrauchsanweisung wünschen, kontaktieren Sie den Kundendienst Deutschland Tel.: 0 29 44 – 971 67 65 oder besuchen Sie unsere Webseite www.vonreiter.de

Der Hersteller arbeitet ständig an der Weiterentwicklung aller Typen und Modelle. Haben Sie deshalb Verständnis dafür, dass wir uns Änderungen in Form, Ausstattung und Technik vorbehalten müssen

Bestimmungsgemäße Verwendung

Das Mikrowellengerät ist für die Verwendung im privaten Haushalt und ähnlichen Anwendungen bestimmt:

- Essräume des Personals in Werkstätten, Büros und anderen Arbeitsumgebungen;
- Durch Kunden in Hotels, Motels und ähnlichen Wohnumgebungen;
- Bauernhöfe;
- Frühstückspensionen.

Es eignet sich zum Kochen und Garen von Lebensmitteln. Jede darüber hinaus gehende Verwendung gilt als nicht bestimmungsgemäß. Wird das Gerät zweckentfremdet oder anders als in dieser Bedienungsanleitung beschrieben bedient, kann vom Hersteller keine Haftung für eventuelle Schäden übernommen werden.
Zur bestimmungsgemäßen Verwendung gehört auch die Einhaltung der vom Hersteller vorgeschriebenen Betriebs- und Wartungsbedingungen. Umbauten oder Veränderungen an dem Mikrowellengerät sind aus Sicherheitsgründen nicht zulässig.

Machen Sie ausgediente Altgeräte vor der Entsorgung unbrauchbar:

- Netzstecker entfernen
- Evtl. vorhandene Schnapp- und Riegelschlösser entfernen oder zerstören.

Kinder können Gefahren, die im Umgang mit Haushaltsgeräten liegen, oft nicht erkennen. Sorgen Sie deshalb für die notwendige Aufsicht und lassen Sie Kinder nicht mit dem Gerät spielen.

Gerät kennenlernen

Beschreibung des Gerätes

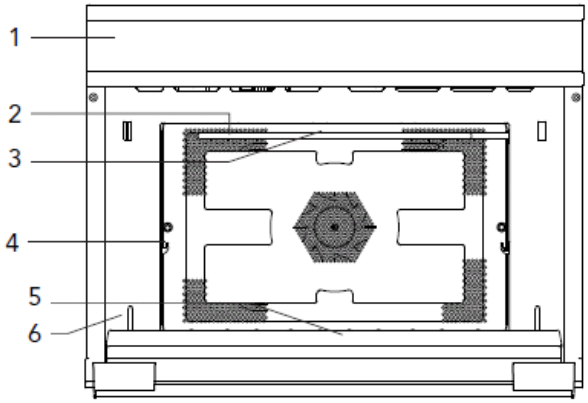

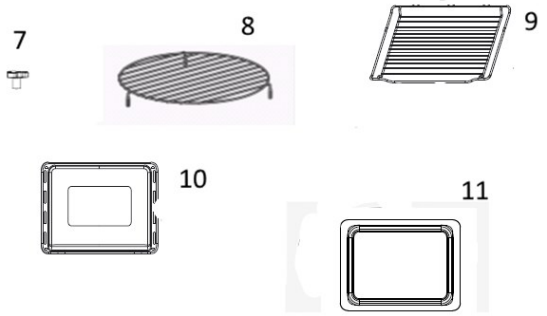

1 Bedienfeld
2 Grillelement
3 Licht
4 Führungsschiene Einschub
5 Türglas
6 Scharnier
7 Drehteller-Achse
8 Niedriger Grillrost *)
9 Hoher Grillrost *)
10 Drehteller
11 Glasfettpfanne (Einschub)

Lieferumfang

Zum Lieferumfang des Gerätes gehören:

1 Glasteller, 1 niedriger Grillrost, 1 hoher Grillrost, 1 Grillpfanne,

Bedienblende

1 LED Funktionssymbole

2 Anzeige

3 Drehknopf +/-

4 Zusatz-Funktionstasten

5 Drehknopf Funktionen

Symbole und Funktionen

	Mikrowelle		
	Vorheizen / Kindersicherung		
	Temperatur/ Gewicht kg		
	Uhrzeit / Timer		
	Ein/Aus		
	Start /30Sek.		
Funktionen		**Verwendung**	
	Heissluft	Mahlzeiten wie mit einem konventionellem Backofen zubereiten. Erst vorheizen wie bei einem gewöhnlichen Backofen und dann die Speisen garen.	
	Oberhitze Grill und Ventilator	Zum grillen von kleinen Mengen an Speisen, Fleisch etc.	
	Heissluft und Unterhitze	Zum garen von tiefgefroren Speisen, z.B. Pizza, Lasagne...	
	Oberhitze Grill	Zum grillen von grossen stücken an Fleisch, Steack, Kotelett	
	Ober- Unterhitze	Backen von Kuchen	
+	Mikrowelle und Heissluft	Geeigent für grosse Portionen an Speisen. Die Funktion ist zeitsparend	
+	Mikrowelle Oberhitze und Grill	Für Speisen mit leichter Bräunung (Kruste) oberhalb der Speisen	
+	Mikrowelle Unterhitze und Heissluft	Für Speisen mit leichter Bräunung (Boden) unterhalb der Speisen	
	Auftauen	4 Auftauprogramme ; Tiefgefrorenes auftauen	
A	Autoprogramme	13 Autoprogramme (die Garzeit, Temperatur sind abhängig vom Gewicht vorgegeben)	

1 Zu Ihrer Sicherheit

Für eine sichere und sachgerechte Anwendung die Gebrauchsanweisung und weitere produktbegleitende Unterlagen sorgfältig lesen und für spätere Verwendung aufbewahren. Alle Sicherheitshinweise in dieser Gebrauchsanweisung sind mit einem Warnsymbol versehen. Sie weisen frühzeitig auf mögliche Gefahren hin. Diese Informationen unbedingt lesen und befolgen.

Erklärung der Sicherheitshinweise

GEFAHR

bezeichnet eine gefährliche Situation, welche bei Nichtbeachtung zum Tod oder zu schwerwiegenden Verletzungen führt!

WARNUNG

bezeichnet eine gefährliche Situation, welche bei Nichtbeachtung zum Tod oder zu schwerwiegenden Verletzungen führen kann!

VORSICHT

bezeichnet eine gefährliche Situation, welche bei Nichtbeachtung zu leichten oder mäßigen Verletzungen führen kann!

ACHTUNG

bezeichnet eine Situation, welche bei Nichtbeachtung zu Sachschäden führt.

Eignung von Kochgeschirr und Zubehörteilen

Anweisungen Allgemein

Falls das Geschirr als Mikrowellen geeignet markiert ist, benutzen Sie dieses unter Beachtung der sonstigen Sicherheitsanweisungen in Ihrer Mikrowelle.

Verwenden Sie keinen anderen Drehteller im Gerät. Betreiben Sie das Gerät nicht, wenn der Drehteller oder die Drehunterlage nicht richtig angebracht sind.

Geeignet:

Nur Geschirr benutzen, das für den Gebrauch im Gerät geeignet ist. Prüfen Sie dies. Achten Sie beim Gebrauch von Mikrowellengeschirr auf Hinweise des Herstellers.

Kurzübersicht KOCHGESCHIRR	**Eignung für MIKROWELLE**
Hitzebeständiges Glas	JA
Nicht hitzebeständiges Glas	NEIN
Hitzebeständiges Porzellan, Steingut, Keramik, Glaskeramik	JA
Hitzebeständiges mikrowellen-geeignetes Geschirr aus Kunststoff	JA
Küchenpapier	JA
Ablageschale aus Metall	NEIN
Grillrost aus Metall	NEIN
Aluminiumfolie und -behälter	NEIN

Geschirr aus hitzebeständigem Glas, Porzellan, Steingut, Keramik, Glaskeramik oder hitzebeständigem Kunststoff ist für die Mikrowelle geeignet, wobei aber dessen Anwendung (Mikrowelle, Grill, Konvektion) beachtet werden muss.

Aluminiumfolie kann in kleinen Stücken zum Abdecken zarter Essensteile, z. B. zum Auftauen von Geflügel, verwendet werden. Darauf achten, dass die Aluminiumfolie nicht mit den Wänden des Garinnenraumes in Berührung kommt.

Offene, flache Metallgefäße, wie z.B. Aluminiumschalen, können zum Erwärmen von Fertiggerichten verwendet werden.

Nicht geeignet:

Kein Geschirr mit Gold- oder Silberdekor verwenden. Es kann zu Funkenbildung kommen und das Dekor könnte zerstört werden.

Bleikristallglas kann springen und sollte daher nicht benutzt werden.

Keine Metallgefäße verwenden. Es kann zu Funkenbildung kommen. Behälter mit Metallgriffen, Metalldrähten oder Metallbesatz sind generell nicht zur Benutzung geeignet.

Entfernen Sie Drahtverschlüsse usw. von Behältern, bevor Sie diese in das Gerät hinein stellen.

Gefäße aus Holz und Melamin-Behälter sind ungeeignet.

Benutzen Sie keinen Behälter mit einer schmalen Öffnung (z.B. Flaschen).

Keine Fleischthermometer benutzen, die nicht ausdrücklich vom Hersteller als 'mikrowellengeeignet' ausgewiesen sind.

Allgemeine Eignung Material nach Funktionen:

Material	Grill-/ Konvektions-funktion	Mikrowelle	Kombiniertes Garen
Glas (allgemein)	Nein	Ja (1)	Nein
Glas (hitzebeständig)	Ja	Ja	Ja
Glaskeramik und Keramik (hitzebeständig)	Ja	Ja (1)	Ja (1)
Steingut	Ja	Ja	Ja
Porzellan (hitzebeständig)	Ja	Ja	Ja
Plastik (allgemein)	Nein	Ja (2)	Nein
Plastik (hitzebeständig)	Ja (2)	Ja (2)	Ja (2)
Behälter aus Alufolie/Alufolie	Ja	Ja (3)	Ja
Metallische Backformen	Ja (4)	Nein	Ja (4)
Metall (Töpfe, Pfannen usw.)	Ja	Nein	Nein
Papier	Nein	Ja	Nein

1. Ohne Metallteile oder Metallränder.
2. Einige Kunststoffe sind nur bis zu einer bestimmten Temperatur hitzebeständig. Bitte prüfen Sie dies!
3. Es ist möglich, Aluminiumfolie zu verwenden, um zarte Essensteile vor Übergaren/ Verbraten zu schützen.
4. Metalldosen können zum Kombinationsgaren benutzt werden. Wenn sie jedoch sehr tief sind, werden sie nach und nach die Leistung vermindern, da Metall das Gargut vor der Mikrowellenenergie abschirmt.

Anweisungen Mikrowellenfunktion

Um das Essen im Mikrowellenherd kochen zu können, soll sichergestellt sein, dass die Mikrowellen das Essen durchdringen können und nicht vom Kochgeschirr reflektiert bzw. absorbiert werden. Daher ist das Kochgeschirr und Zubehör sorgfältig auszuwählen.

Zusätzlich zum Material ist auch die Form des Behälters zu beachten. Runde, ovale Formen erzeugen ein gleichförmiges Garresultat. Viereckige oder rechteckige Behälter können Speisen in den Ecken übergaren, da an diesen Stellen mehr Energie absorbiert wird. Flache Behälter ergeben das beste Garresultat.

Utensilien aus Porzellan und Keramik eignen sich hervorragend für die Mikrowelle. Die meisten Glasarten sind ebenso geeignet. Plastik und Papier kann ebenso benutzt werden, sofern es die Temperatur des gewärmten Garguts aushält. Zum Garen bitte nur Plastik verwenden, das eine Temperatur über 120°C aushält, z.B. Polypropylen und Polyamid. Einige Kunststoffe z. B. Melamin wird von der Mikrowelle erhitzt und kann beschädigt werden.

Eignungstest Kochgeschirr in Mikrowelle

Stellen Sie den leeren Behälter und ein Glas Wasser in den Garinnenraum. Das Wasser wird benötigt, damit das Gerät nicht leer oder nur mit einem leeren Behälter läuft. Lassen Sie das Gerät nun für 60 Sekunden bei höchster Leistungsstufe laufen. Wenn sich das Geschirr durch diesen Vorgang erhitzt, ist es nicht für Ihr Gerät geeignet. Ein geeigneter Behälter wird nur handwarm.

HINWEIS

- Es sind eine ganze Reihe von Zubehörteilen im Handel erhältlich. Bevor Sie diese kaufen, achten Sie darauf, dass sie sich für die Mikrowelle eignen.
- Wenn Sie Speisen in die Mikrowelle stellen, achten Sie darauf, dass das Gargut, die Behälter oder Deckel nicht in direkten Kontakt mit der Innenwand oder der Decke des Garinnenraums kommen, da es sonst zu Verfärbungen kommen könnte.

2 Montage

Die Verpackung muss unbeschädigt sein. Überprüfen Sie das Mikrowellengerät auf Transportschäden. Ein beschädigtes Gerät darf auf keinen Fall in Betrieb genommen werden. Wenden Sie sich im Schadensfall an den Lieferanten.

WARNUNG

Verpackungsteile (z. B. Folien, Styropor) können für Kinder gefährlich sein. Erstickungsgefahr! Verpackungsmaterial von Kindern fernhalten!

Verpackungsmaterial

Achten Sie auf eine umweltgerechte Entsorgung.

Transportschutz entfernen

Das Gerät sowie Teile der Innenausstattung sind für den Transport geschützt. Entfernen Sie alle Klebebänder. Kleberückstände können Sie mit Reinigungsbenzin

entfernen. Entfernen Sie alle Klebebänder und Verpackungsteile auch aus dem Innenraum des Gerätes.

Dieses Zeichen weist darauf hin, dass die Oberfläche während des Betriebs heiß ist → nicht berühren.

2.1 Aufstellen

Das Gerät soll in einem gut belüfteten und trockenen Raum stehen. Die Umgebungstemperatur wirkt sich auf den Stromverbrauch und die einwandfreie Funktion des Gerätes aus.

- Die Mikrowelle muss auf einer flachen, stabilen und wärmebeständigen Unterlage stehen, die in der Lage ist, das Gewicht der Mikrowelle und des Garguts zu tragen.
- Das Gerät darf nicht in der Nähe von Heiz-/Wärmequellen, leicht entzündbaren Stoffen oder an Orten mit hoher Luftfeuchtigkeit betrieben werden.
- Achten Sie darauf, dass die Lüftungsschlitze oben, seitlich und hinten nicht durch Gegenstände verschlossen werden. Lassen Sie einen Freiraum oben von 20 cm, an den Seiten von 5 cm und an der Rückwand von 10 cm.
- Benutzen Sie das Gerät niemals ohne Drehteller, Rollenring, Mitnehmer oder mit beschädigtem Anschlusskabel.
- Die Steckdose für den Gerätestecker muss leicht zugänglich sein, um im Notfall das Gerät vom Stromnetz zu trennen.
- Betreiben Sie das Gerät niemals im Freien.
- Das Gerät erfordert eine Spannungsfrequenz von 230 V / 50 Hz. Überprüfen Sie vor dem Anschließen, ob die vorhandene Stromart, die Spannung und die Frequenz mit dem Typenschild übereinstimmen.
- Halten Sie die Innenseite der Tür sowie den Garraum sauber.
- Stellen Sie das Gerät nicht unmittelbar neben Radio oder TV.

WICHTIG

- Die Füße des Mikrowellengerätes sollen stabil auf dem Boden stehen und nicht wackeln.
- Das Netzkabel darf niemals eingeklemmt oder abgedeckt werden. Ein beschädigtes Netzkabel darf nur vom technischen Kundendienst ausgewechselt werden.
- Benutzen Sie das Gerät nicht zweckentfremdet. (z.B. zum Heizen von Räumen, usw.).
- Den Griff während des Transports oder Reinigens nicht festhalten oder daran ziehen.
- Kinder dürfen das Gerät nicht ohne Aufsicht benützen.
- Nach Beenden des Garvorgangs darauf achten, dass das Gerät ausgeschaltet ist.
- Bei einer Einbau-Mikrowelle, die sich in einem Einbauschrank mit Dekortüre befindet, muss das Gerät mit geöffneter Dekortüre benutzt werden. Mit Dekortüre ist die Türe des Einbauschrankes gemeint.
- Bei einer Einbau-Mikrowelle kann die Oberfläche des Staufachs heiß werden.

2.2 Elektrischer Anschluss

Der Ofen wird mit einem Stecker versehen und darf nur an einer ordnungsgemäß installierten Steckdose verbunden werden.
Die Steckdose muss in Übereinstimmung mit den entsprechenden Vorschriften installiert werden. Im Falle eines Defekts ist die Steckdose nur von einem qualifizierten Elektriker zu ersetzen.

2.3 Einbau des Gerätes

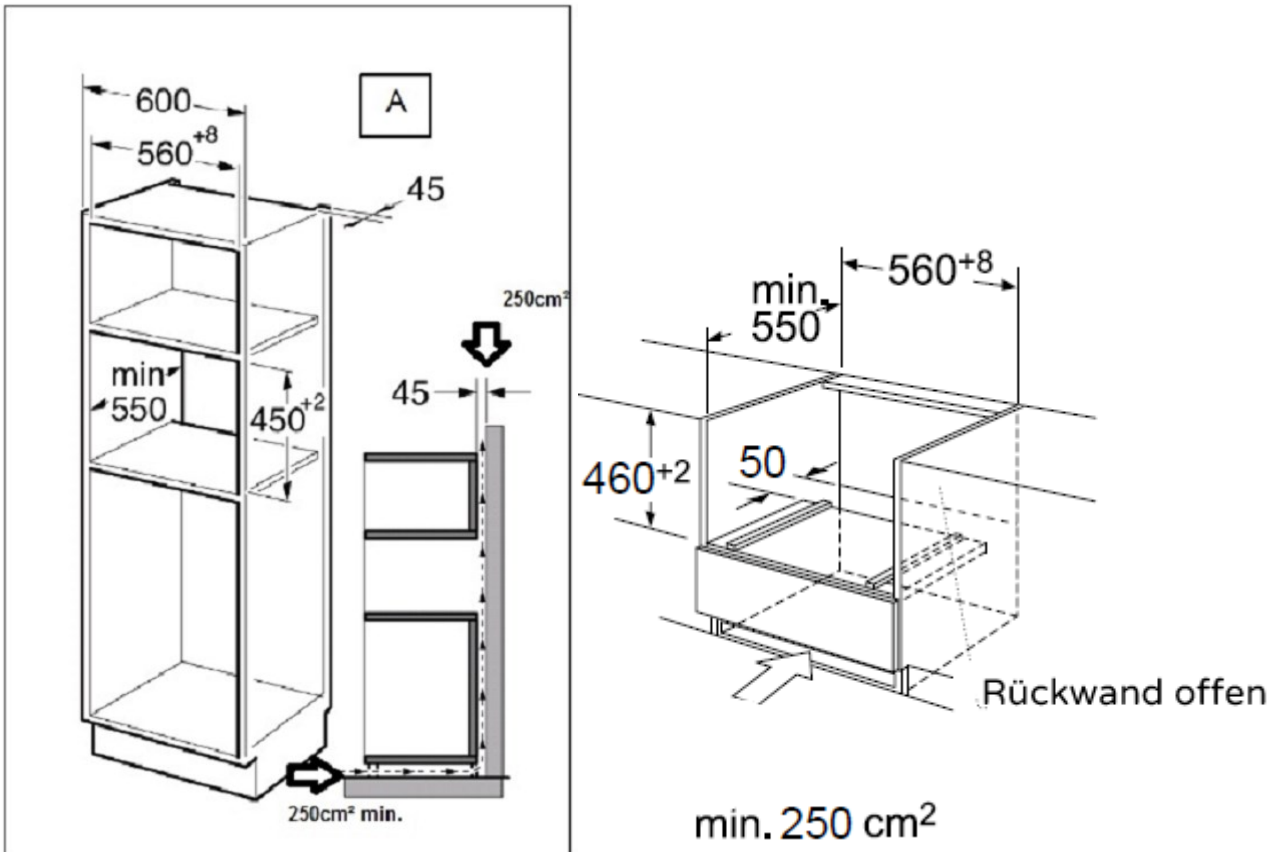

Hinweis: Es sollte Freiraum über dem Ofen sein.

Halten oder tragen Sie das Gerät nicht am Türgriff. Der Türgriff kann das Gewicht des Gerätes nicht halten und kann abbrechen.

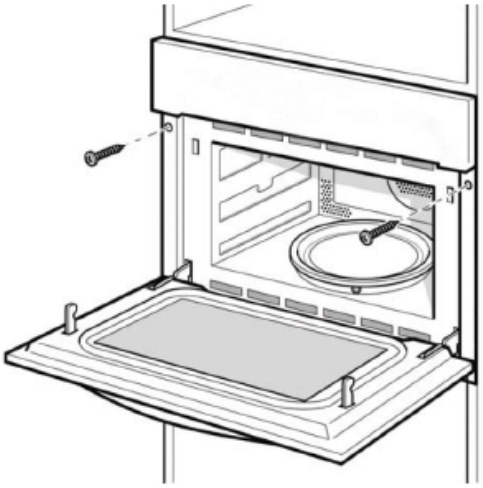

1 Schieben Sie die Mikrowelle vorsichtig in die Einbaunische und zentrieren es. Stellen Sie sicher, dass sie in der Mitte platziert ist.

2 Öffnen Sie die Tür und befestigen Sie die Mikrowelle mit den Schrauben, die mitgeliefert wurden.

Hinweise:

- Das Verbindungskabel nicht knicken.
- Schrauben Sie das Gerät ein.
- Der Platz zwischen der Arbeitsplatte und dem Gerät darf nicht durch zusätzliche Leisten geschlossen werden.

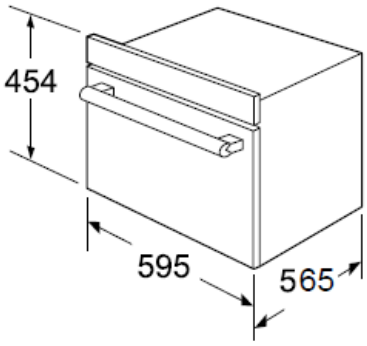

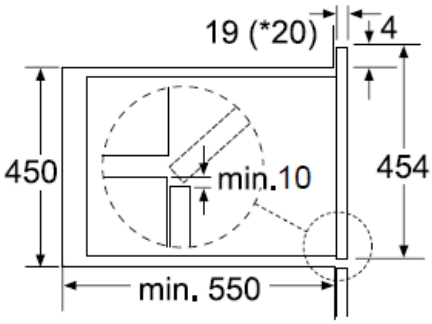

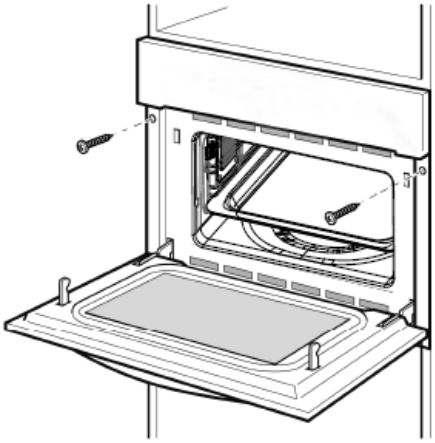

* 20 mm von der Metallblende

3 Vor der ersten Inbetriebnahme

Entfernen Sie sämtliche Verpackungsmaterialien. Prüfen Sie ob sich das Gerät in einwandfreiem Zustand befindet. Bei Zweifeln das Gerät nicht benutzen und den Kundendienst rufen.
Reinigen Sie das Gerät wie im Kapitel 11 Reinigung und Pflege beschrieben.

Vor dem ersten Gebrauch des Gerätes den Innenraum, eine Stunde mit der Heißluft-Funktion bei 250°C einbrennen um sämtliche Gerüche zu beseitigen.

1. Den Funktionsknopf solange drehen bis auf der Anzeige das Symbol zu sehen ist.
2. Auf die Taste drücken
3. mit dem Drehknopf „3" die Temperatur von 250°C einstellen
4. Auf die Taste drücken um den Vorgang zu starten

Betrieb

Glasteller

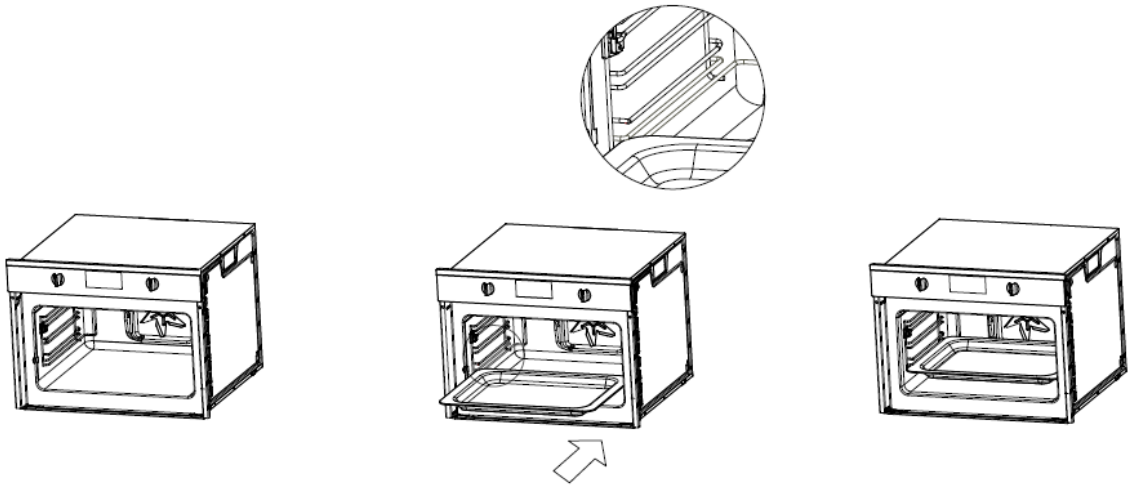

Hinweise zu Glasteller:

- Niemals den Glasteller auf den Kopf stellen. Der Glasteller sollte niemals behindert werden.
- Speisen und Speisenbehälter müssen zum Garen immer auf den Drehteller gestellt werden.
- Wenn Drehteller oder Drehtellerringaufbau reißen oder brechen, sollten Sie den technischen Kundendienst anrufen.

Bedienung

Diese Mikrowelle nutzt eine moderne elektronische Steuerung zur Einstellung der Parameter, damit Sie Ihre Bedürfnisse beim Kochen besser anpassen können.

Parameter einstellen

Parameter	Funktion
Auto menu	13 Auto Programme P01-P13
Temperaturen	: 50,100,105...250 : 100,105,110...235 : 100,105,110...250 + : 50,100,105...250 : 50,100,105...250 + : 100,105...250 : 100,105,110...235 + : 50,100,105...250
Gewicht	Das Gewicht der Speisen eingeben
Timer	Die Gar-/Bratzeit eingeben
Mikrowelle	Mikrowellenleistung 100W; 300W; 500W; 700W; und 900W

Kühlgebläse

Das Gerät verfügt über ein Kühlgebläse. Das Kühlgebläse schaltet sich während des Betriebes ein. Die warme Luft entweicht über der Tür.
Das Kühlgebläse läuft eine bestimmte Zeit nach dem garen weiter, damit der Garraum schneller abkühlt.

HINWEIS

Die Ventilatoröffnung in Gerät nicht verdecken, das Gerät überhitz sonst.

1) Einstellung der Uhrzeit

Wenn die Mikrowelle angeschlossen ist, blinkt die Anzeige "00:00" und der

Summer klingelt einmal.

- Den Drehknopf „3“ drehen +/-, um die richtige Uhrzeit einzustellen (zwischen 00:00 und 23:59).
- Mit dem Knopf die Uhrzeit bestätigen.

HINWEIS

1) Wenn Sie die Zeit ändern wollen, drücken Sie auf das Symbol und halten es für 3 Sekunden. Die aktuelle Zeit verschwindet und die Zeit im Display beginnt zu blinken. Drücken Sie auf das Symbol + oder -, um die neue Uhrzeit einzustellen und mit dem Symbol bestätigen Sie die Einstellung.
2) Wenn Sie die Uhrzeit nicht im Display sehen wollen, drücken Sie kurz auf das Symbol . Die Zeit verschwindet. Wenn Sie auf das Symbol nochmal berühren, erscheint die Uhrzeit wieder auf dem Display.

Gerät einstellen, die Funktion und die Temperatur wählen

z.B. Oberhitze Grill mit Ventilator 200°C, 25 Minuten

1. Mit dem Funktionsdrehknopf die wählen
2. Die voreingestellte Temperatur von 180°C blinkt
   Mit dem Drehknopf „3" die Temperatur von 200°C einstellen
3. Auf die Taste drücken und mit dem Drehknopf „3" die Zeit von 25 Minuten einstellen
4. Auf die Taste drücken um den Garvorgang zu starten

Während des Garvorgangs die Gerätetür öffnen

→ Das Programm ist angehalten,
→ die Gerätetür schließen
→ auf die Taste drücken um den Vorgang fortzusetzen

Garvorgang anhalten

→ Auf die Taste drücken
→ Auf die Taste drücken um den Vorgang fortzusetzen

Gardauer während des Garvorgangs ändern

→ Auf die Taste drücken
→ Mit dem Drehknopf „3" die Temperatur ändern

Temperatur ändern

→ Auf die Taste drücken
→ Mit dem Drehknopf „3" die Temperatur ändern

Funktion ändern

Auf die Taste zweimal drücken

Schnelles vorheizen des Gerätes

Die gewählte Temperatur schnell erreichen
Schnell vorheizen ist für folgende Funktionen geeignet:

→ Heißluft

→ Oberhitze Grill mit Ventilator

→ Heißluft und Unterhitze

Um das Gar-Kochergebnis sicherzustellen, die Speisen erst in das Gerät legen, wenn die Temperatur durch das Vorheizen erreicht ist.

1. Die Garfunktion und Temperatur wählen (siehe
Das Gerät einstellen, die Funktion und die Temperatur wählen einstellen
2. Auf die Taste drücken, bis das Symbol in der Anzeige erscheint
3. Auf die Taste drücken um den Vorgang zu starten

Wenn die gewählte Temperatur erreicht ist, ertönt ein Signal und das Symbol in der Anzeige blinkt.

Vorheizfunktion löschen

Beim Einstellen der Vorheizfunktion auf die Taste drücken oder die Gerätetür öffnen.

Während die Vorheizfunktion in Betrieb ist, auf die Taste drücken

Kochen in der Mikrowelle

1) Drücken Sie auf das Symbol , um die Mikrowellenfunktion zu starten. Im Display blinkt „01:00" und das Mikrowellensymbol erscheint.

2) Mit der Taste die Mikrowellenfunktion aktivieren

3) An den Drehknopf drehen um die Leistung auszuwählen

4) Auf den Knopf drücken um die Zeit einzustellen

5) Mit der Taste den Garvorgang bestätigen

Ist die gewünschte Garzeit abgelaufen, ertönt ein Signal

→ Gerätetür während des Garens öffnen

→ Der Garvorgang hält an.

→ Gerätetür wieder schließen und auf die Taste drücken um den Garvorgang fortzusetzen

Garzeit ändern

Mikrowellenleistung	100%	80%	50%	30%	10%
Anzeige	900W	700W	500W	300W	100W

Sie können aus der Tabelle unten entnehmen, welches Leistungsniveau Sie auswählen können und für welche Nahrungsmittel diese geeignet sind:

Leistungsniveau	**Nahrungsmittel**
900W	Aufwärmen, Geflügel garen, Fisch, Gemüse
700W	Aufwärmen, Pilze garen, Schellfisch
500W	Reis und Suppe kochen
300W	Auftauen, Schmelzen von Schokolade und Butter
100W	Auftauen von empfindlichen Speisen, Teig gehen lassen

Kochen Mikrowelle/ Kombi

z.B. Mikrowelle + Ventilator mit Unterhitze 500 W 190°C, Garzeit

17 Minuten.

1. Den Drehknopf „5" drehen, bis die Mikrowellenfunktion mit Heißluft Unterhitze leuchtet +
2. Die Temperaturanzeige blinkt 180°C
3. Mit den Drehknopf „3" die Temperatur auf 190°C setzen
4. Auf die Taste drücken und in der Anzeige blinkt 300 W

5. um Mikrowellenleistung einzustellen den Drehknopf „3“ drehen bis 500W in der Anzeige erscheinen

6. Auf die Taste drücken und anschließend mit dem Drehknopf „3“ die Dauer in Minuten eingeben

7. Mit der Taste bestätigen, der Garvorgang startet

Auto programme

Es gibt 13 automatische Garprogramme. Sie müssen nur noch das Programm auswählen und das Gewicht eingeben. Die Leistung, Zeit und Temperatur sind bereits eingestellt.

1. Den Drehknopf „5“ drehen, bis das Symbol A erscheint
2. Mit dem Drehknopf „3“ das Auto Programm einstellen P1 blinkt auf der Anzeige
3. Mit der Taste drücken um das Menügewicht mit dem Drehknopf „3“ einzugeben
4. Mit der Taste das Programm bestätigen / starten

Programm Nr.	**Lebensmittel**	**Gewicht [kg]**
P01**	Frisches Gemüse	200 400 600
P02	Fisch Filet	300
P03	Steak	300 400
P04	Geflügel tiefgefroren	450
P05	Biskuit Kuchen	400 500 600
P06	Apfelkuchen	2400
P07	Gebäck	1000
P08	Suppe (aufwärmen)	200 400 600
P09	Aufwärmen	250 350
P10	Hähnchen	1000 1500 2000
P11	Pizza tiefgefroren	200 400 600
P12	Fleisch (Schweinefleisch	750 1000 1250
P13	Lasagne tiefgefroren	1600

Auftauen

Dieses Gerät hat 4i Auftauprogramme. Sie können direkt das Auftauprogramm wählen oder über das Gewicht und die Zeit eingeben.

1. Den Drehknopf „5" drehen, bis das Symbol blinkt
2. Das erste Auftauprogramm blinkt
3. Mit dem Drehknopf „3" das gewünschte Auftauprogramm wählen
4. Mit der Taste das Gewicht wählen, und mit dem Drehknopf „3" das gewünschte Gewicht einstellen. Solange Drehen bis auf dem Display das gewünschte Gewicht erscheint
5. Mit der Taste das Programm bestätigen / starten

Auftauprogramme

Programm Nr.	Auftauen	Gewicht in kg
D 01*	Fleisch	0,10-1,5
D 02 *	Geflügel	0,10-1,5
D 03*	Fisch	0,1-0,8
D 04*	Brot, Kuchen, Früchte	0,1-0,5

Kindersicherung

Sperren: Drücken Sie im Wartezustand " und 3 Sekunden ertönt ein langer "Beep", signalisiert die Aktivierung der Kindersicherung und leuchtet auf.

Entsperren: Drücken Sie im verriegeltem Zustand" " für 3 Sekunden, ein langer „Beep" signalisiert die Entsperrung der Kindersicherung und das Symbol erlischt vom Display.

Einstellen der Zeit-Optionen

Das Gerät hat mehrere Zeit-Optionen, welche änderbar sind. Mit der Taste **k**önnen Sie das Menu aufrufen und zwischen den einzelnen Funktionen wechseln. Eine bereits eingestellte Zeiteinstellung direkt mit der Taste „3" ändern.

4 Fehlersuche

Normal	
Die Mikrowelle stört den TV-Empfang	Radio- und TV-Empfang können während der Bedienung der Mikrowelle gestört sein. Dies ist ähnlich einer Störung kleiner Elektrogeräte, wie Mixer, Staubsauger und Ventilator. Dies ist völlig normal.
Schwache Ofenbeleuchtung	Bei schwacher Mikrowellenleistung kann auch die Ofenbeleuchtung nachlassen. Dies ist völlig normal.
Dampfansammlung an Tür, heiße Luft steigt aus den Öffnungen	Beim Garen kommt es zum Dampfen des Garguts. Das meiste entweicht aus den Öffnungen. Aber einige Dämpfe sammeln sich an kühlen Orten, wie die Ofentür. Dies ist völlig normal.
Ofen versehentlich ohne Gargut gestartet	Es ist verboten, das Gerät ohne Gargut zu benutzen. Dies ist sehr gefährlich.

Störung	**Mögliche Ursache**	**Abhilfe**
Ofen kann nicht gestartet werden	Netzkabel nicht richtig eingesteckt.	Stecker aus der Steckdose herausziehen. Nach 10 Sekunden wieder einstecken.
	Sicherung durchgebrannt oder Leistungstrennschalter hat sich ausgelöst.	Sicherung oder Trennschalter austauschen (muss von Fachpersonal unseres Unternehmens durchgeführt werden).
	Probleme mit der Steckdose.	Steckdose mit einem anderen Elektrogerät prüfen.
Ofen heizt nicht	Tür nicht richtig geschlossen.	Tür richtig schließen.
Glasdrehteller macht Geräusche bei der Bedienung der Mikrowelle	Schmutz auf den Rollen und dem Ofenboden.	Siehe "Wartung der Mikrowelle” zum Reinigen schmutziger Teile.
E-01	Die thermische Sicherheitsabschaltung wurde aktiviert	Kundendienst kontaktieren
E-04	Die thermische Sicherheitsabschaltung wurde aktiviert	Kundendienst kontaktieren
E-17	Schnellheizung ist fehlgeschlagen	Kundendienst kontaktieren

5 Tipps zur Mikrowelle

Sie finden für die vorbereitete Speisemenge keine Einstellangabe.	Verlängern oder verkürzen Sie die Garzeiten nach folgender Faustregel: Doppelte Menge: doppelte Zeit Halbe Menge: halbe Zeit
Die Speise ist zu trocken geworden	Stellen Sie beim nächsten Mal eine kürzere Garzeit ein oder wählen Sei eine niedrigere Mikrowellen-Leistung. Decken Sie die Speise ab und geben Sei mehr Flüssigkeit zu.
Die Speise ist nach Ablauf der Zeit noch nicht aufgetaut, heiss oder gar.	Stellen Sie eine längere Zeit ein. Grössere Mengen und höhere Speisen brauchen länger.
Nach Ablauf der Garzeit ist die Speise am Rand überhitzt, in der Mitte aber noch nicht fertig.	Rühren Sie zwischendurch um und wählen Sie beim nächsten Mal eine niedrigere Leistung und eine längere Dauer.
Nach dem Auftauen ist das Geflügel oder Fleisch aussen angegart, in der Mitte aber noch nicht aufgetaut.	Wählen Sie beim nächsten Mal eine kleinere Mikrowellen-Leistung. Wenden Sie das Auftaugut bei grossen Mengen mehrmals.

HINWEIS

An Türfenster, in Wänden und Boden kann sich Kondenswasser bilden. Das ist normal. Die Funktion der Mikrowelle wird dadurch nicht beeinträchtigt. Wischen Sei das Kondenswasser nach dem Garen heraus.

6 Reinigung und Pflege

VORSICHT

Verbrühungsgefahr! Beim Reinigen ist die Wassertemperatur so zu wählen, dass keine Verbrühungsgefahr entstehen kann!

Schalten Sie den Mikrowellenherd aus und ziehen Sie den Stecker aus der Steckdose.

Reinigen Sie den Garraum regelmäßig. Sollten Reste von Speisen an den Wänden des Garraumes haften, wische Sie diese mit einem feuchten Tuch sauber. Zur Reinigung von stärkeren Verschmutzungen sollten Sie nur milde Reinigungsmittel verwenden.

Die Verwendung von starken Reinigungsmitteln ist nicht zu empfehlen.

VORSICHT

Benutzen Sie kein Backofenspray und keine anderen aggressiven Backofenreiniger oder Scheuerkissen, auch raue Schwämme und Topfreiniger sind ungeeignet. Diese Mittel verkratzen die Oberfläche.

Innenfläche nach Reinigung gründlich trocknen.

- Das Gehäuse des Gerätes sollte feucht abgewischt werden. Achten Sie darauf, dass kein Wasser durch die Lüftungsöffnungen in das Geräteinnere eindringt, da das Gerät dadurch Schaden nehmen kann.
- Reinigen Sie das Bedienfeld mit einem weichen Tuch. Benutzen Sie keine scharfen Reinigungs- oder Pflegemittel, auch nicht aus Sprühdosen. Lassen Sie die Tür der Mikrowelle während der Pflege geöffnet, damit es nicht zu einem unvorhergesehenen Betrieb des Gerätes kommt.
- Während des Betriebs kann sich durch Verdampfen von Feuchtigkeit innen und außen auf dem Sichtfenster des Gerätes Kondenswasser niederschlagen und evtl. unter der Tür abtropfen. Dieser Vorgang ist normal und kann verstärkt bei niedriger Raumtemperatur und hoher Luftfeuchtigkeit auftreten. Die Sicherheit des Gerätes ist dadurch nicht beeinträchtigt. Bitte nach dem Betrieb das Kondenswasser mit einem weichen Tuch abwischen.
- Der Glasdrehteller kann mit handelsüblichen Reinigungsmitteln gereinigt werden.
- Der Rollenring und die Bodenfläche des Garraumes sollten regelmäßig gepflegt werden. Benutzen Sie ein feuchtes Tuch mit mildem Reinigungsmittel um den Boden zu reinigen und wischen ihn anschließend trocken. Der Rollenring ist Spülmaschinen geeignet. Achten Sie bitte darauf, dass sich nach der Reinigung der Rollenring und der Drehteller in der richtigen Position befinden.
- Ein Dampfreiniger darf nicht zur Reinigung verwendet werden.

7 Reparaturen

WICHTIG

Beachten Sie, dass der Besuch des Kundendiensttechnikers im Falle einer Fehlbedienung oder einer der beschriebenen Störungen auch während der Garantiezeit nicht kostenlos ist.

8 Kundendienst

Reparaturen

WARNUNG

Reparaturen an elektrischen Geräten dürfen ausschließlich nur von einem hierfür qualifizierten Fachmann ausgeführt werden. Eine falsch bzw. nicht fachgerecht durchgeführte Reparatur bringt Gefahr für den Benutzer und führt zu einem Verlust des Garantieanspruchs!

Kann die Störung anhand der zuvor aufgeführten Hinweise nicht beseitigt werden, rufen Sie bitte den Kundendienst. Führen Sie in diesem Fall keine weiteren Arbeiten, vor allem an den elektrischen Teilen des Gerätes, selbst aus.

Zuständige Kundendienstadresse:

DEUTSCHLAND, ÖSTERREICH und SCHWEIZ

EGS GmbH

Dieselstrasse 1

33397 Rietberg / DEUTSCHLAND

Kundentelefon für Deutschland: 0 2944 9716 791
Kundentelefon für Österreich: 0820 200 170

Telefax: +49 (0)2944 9716 77

E-Mail: kontakt@egs-gmbh.de

(Reparaturaufträge können auch online erfasst werden)

Internet: **www.egs-gmbh.de**

WICHTIG

Beachten Sie, dass der Besuch des Kundendiensttechnikers im Falle einer Fehlbedienung oder einer der beschriebenen Störungen auch während der Garantiezeit nicht kostenlos ist.
Bitte geben Sie unbedingt an:

- Vollständige Anschrift und Telefon- Nr.
- Seriennummer und Batch (Wie auf dem Typenschild abgebildet, das Typenschild befindet sich auf der Rückseite des Gerätes oder vorne rechts beim Öffnen der Tür)
- Fehlerbeschreibung.

9 Technische Angaben

Modell	**VREBM 4545 HIG**
Inhalt [L]	50
Eingangsleistung Mikrowelle [W]	1650
Ausgangsleistung Mikrowelle [W]	900
Maximalleistung [W]	3000
Gesamtleistung [A]	16
Grill Leistung [W]	2200
Heissluft [W]	1700
Drehteller Ø [mm]	360
Elektrischer Anschluss [V/Hz]	230-240 / 50-60
Abmessungen aussen (BxTxH)	595x568x454
Nettogewicht [kg]	38,8
Farbe	Inox
EAN Nr.	4058668000623
Abmessungen und benötigter Raumbedarf: siehe Kapitel „Aufstellen“.	

*Technische Änderungen vorbehalten.

10 CE-Konformität

Dieses Gerät entspricht zum Zeitpunkt seiner Markteinführung den Anforderungen die in den Richtlinien des Rates zur Angleichung der Rechtsvorschriften der Mitgliedsstaaten über die elektromagnetische Verträglichkeit RL 2014/30/EU und über die Verwendung elektrischer Betriebsmittel innerhalb bestimmter Spannungsgrenzen RL 2014/35/EU festgelegt sind.

Dieses Gerät ist mit dem CE Zeichen gekennzeichnet und verfügt über eine Konformitätserklärung zur Einsichtnahme durch die zuständigen Marktüberwachungsbehörden.

*Technische Änderungen vorbehalten.

11 Altgeräteentsorgung

Dieses Produkt wird gemäß der europäischen Abfallrahmenrichtlinie 2012/19/EU gekennzeichnet. Die Richtlinie regelt die richtige Entsorgung des Produkts. Die umweltgerechte Entsorgung wird mögliche negative Folgen für die Gesundheit verhindern, die durch eine falsche Entsorgung verursacht werden. Das Symbol auf dem Produkt oder der Verpackung gibt an, dass dieses Produkt nicht mit dem normalen Hausmüll entsorgt werden darf. Der Benutzer muss das Produkt an/bei einer Sammelstelle zum Recycling von elektrischer und elektronischer Ausrüstung zurückgeben.
Die Entsorgung muss die bestehenden lokalen Vorschriften erfüllen. Für weitere Informationen kontaktieren.

12 Allgemeine Garantiebedingungen

Als Käufer eines VonReiter – Gerätes stehen Ihnen die gesetzlichen Gewährleistungen aus dem Kaufvertrag mit Ihrem Händler zu. Zusätzlich räumen wir Ihnen eine Garantie zu den folgenden Bedingungen ein:

Leistungsdauer

Die Garantie läuft 24 Monate ab Kaufdatum (Kaufbeleg ist vorzulegen). Während den ersten 6 Monaten werden Mängel am Gerät unentgeltlich beseitigt, Voraussetzung ist, dass das Gerät ohne besonderen Aufwand für Reparaturen zugänglich ist. In den weiteren 18 Monaten ist der Käufer verpflichtet nachzuweisen, dass der Mangel bereits bei Lieferung bestand.

Bei gewerblicher Nutzung (z.B. in Hotels, Kantinen), oder bei Gemeinschaftsnutzung durch mehrere Haushalte, beträgt die Garantie 12 Monate ab Kaufdatum (Kaufbeleg ist vorzulegen). Während den ersten 6 Monaten werden Mängel am Gerät unentgeltlich beseitigt, Voraussetzung ist, dass das Gerät ohne besonderen Aufwand für Reparaturen zugänglich ist. In den weiteren 6 Monaten ist der Käufer verpflichtet nachzuweisen, dass der Mangel bereits bei Lieferung bestand.

Durch die Inanspruchnahme der Garantie verlängert sich die Garantie weder für das Gerät, noch für die neu eingebauten Teile.

Umfang der Mängelbeseitigung

Innerhalb der genannten Fristen beseitigen wir alle Mängel am Gerät, die nachweisbar auf mangelhafte Ausführung oder Materialfehler zurückzuführen sind. Ausgewechselte Teile gehen in unser Eigentum über.

Ausgeschlossen sind:

Normale Abnutzung, vorsätzliche oder fahrlässige Beschädigung, Schäden, die durch Nichtbeachtung der Gebrauchsanweisung, unsachgemässe Aufstellung, bzw. Installation oder durch Anschluss an falsche Netzspannung entstehen, Schäden, aufgrund von chemischer, bzw. elektrothermischer Einwirkung oder durch sonstige anormale Umweltbedingungen, Glas-, Lack- oder Emailleschäden und evtl. Farbunterschiede sowie defekte Glühlampen. Ebenso sind Mängel am Gerät ausgeschlossen, wenn die aufgrund von Transportschäden zurückzuführen sind. Wir erbringen auch dann keine Leistungen, wenn – ohne unsere besondere, schriftliche Genehmigung – von nicht ermächtigten Personen am VonReiter - Gerät Arbeiten vorgenommen oder Teile fremder Herkunft verwendet wurden. Diese Einschränkung gilt nicht für mangelfreie, durch einen qualifizierten Fachmann mit unseren

Originalteilen, durchgeführte Arbeiten zur Anpassung des Gerätes an die technischen Schutzvorschriften eines anderen EU-Landes.

Geltungsbereich

Unsere Garantie gilt für Geräte, die in einem EU-Land erworben wurden und die in der Bundesrepublik Deutschland oder Österreich in Betrieb sind.

Für Geräte, die in einem EU-Land oder in ein anderes EU-Land gebracht wurden, werden Leistungen im Rahmen der jeweils landesüblichen Garantiebedingungen erbracht. Eine Verpflichtung zur Leistung der Garantie besteht nur dann, wenn das Gerät den technischen Vorschriften des Landes, in dem der Garantieanspruch geltend gemacht wird, entspricht.

Für Reparaturaufträge ausserhalb der Garantiezeit gilt:

- Wird ein Gerät repariert, sind die Reparaturrechnungen sofort fällig und ohne Abzug zu bezahlen.

- Wird ein Gerät überprüft, bzw. eine angefangene Reparatur nicht zu Ende geführt, werden Anfahrt- und Arbeitspauschalen berechnet. Die Beratung durch unser Kundenberatungszentrum ist unentgeltlich.

Im Servicefall oder bei Ersatzteilbestellungen wenden Sie sich bitte an unseren Kundendienst, EGS GmbH Kundentelefon für Deutschland:
0 2944 9716 765

GGV Handelsgesellschaft mbH & Co. KG, August-Thyssen-Str. 8, D-41564 Kaarst-Holzbüttgen

VONREITER

vrebm4550g_0910114_ver_vr1.0_2018_03_28.docx

www:vonreiter.de