MSI Graphics Card Quick User's Guide

Dragon Center Introduction

MSI Current Promotions

Installation Guide (NVIDIA)

Installation Guide (AMD)

條文碼位置

Part NO: G52-XXXX2BG

Package Contents

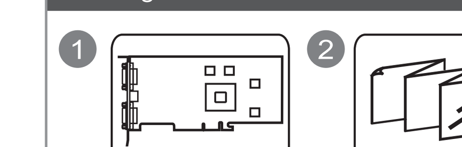

System Requirements

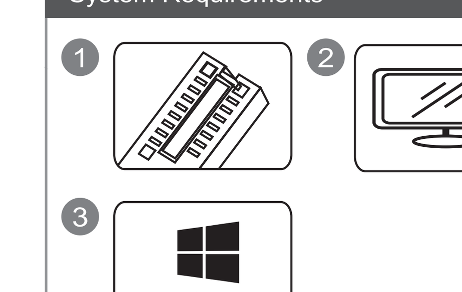

Auxiliary Tools

Hardware Installation

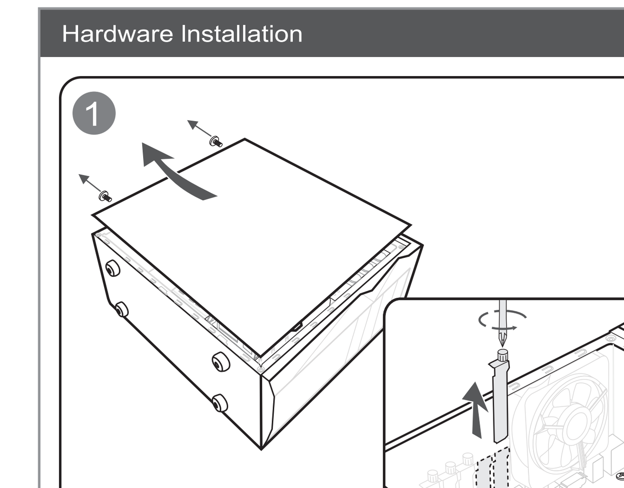

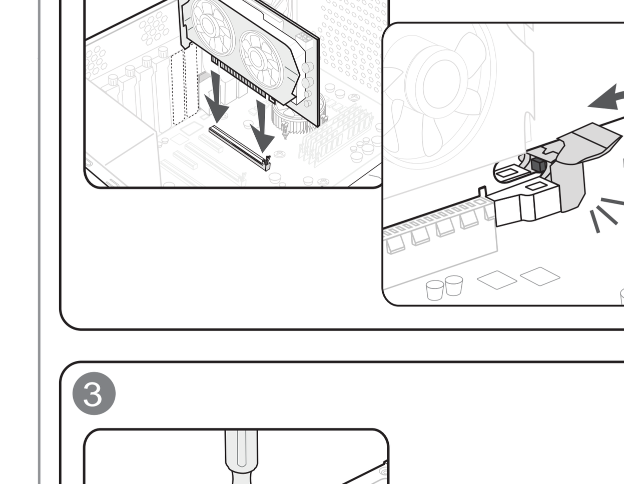

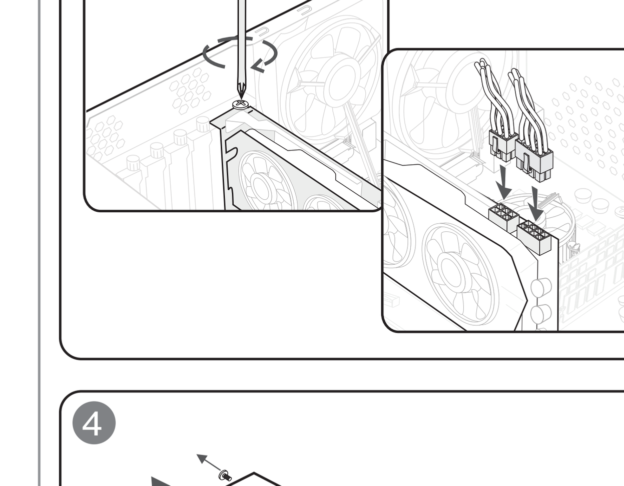

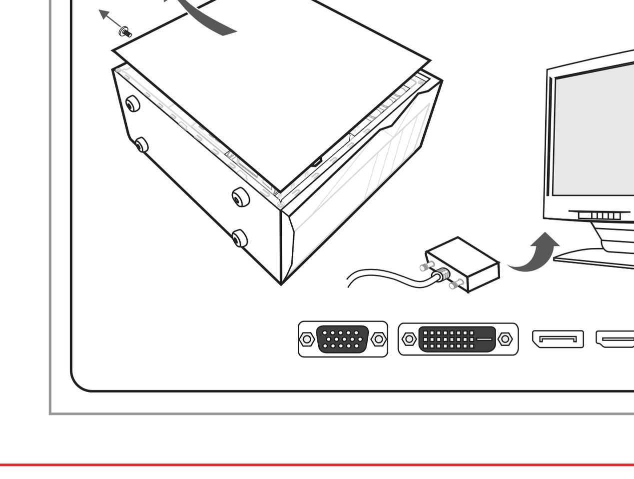

MSI Afterburner is the world's most recognized and widely used graphics card overclocking utility. For more information please visit: http://www.msi.com/page/afterburner

(Optional) HDMI™ HIGH-DEFINITION MULTIMEDIA INTERFACE

- Note that the installation pictures shown here are for reference only and may vary from the actual ones.
- For more information about MSI Graphics Cards, please visit MSI websites at www.msi.com/Graphics-cards

English

Package Contents
(Please consult your retailer if anything is missing or damaged.)
1. Graphics Card.
2. User Manual or Quick Guide (depends on the product).

Precautions for use
1. The warranty does not cover defects or malfunctions caused by running the processing unit and/or memory out of product specifications, also known as overclocking.
2. Altering or updating graphics card's BIOS without MSI authorization will void your warranty.

System Requirements
1. PCI Express-compliant motherboard with one dual-width x16 graphics slot.
2. A monitor with at least one input connector equivalent to the output connectors of your graphics card.
3. Microsoft® Windows® 7, Windows® 10 or later, or Linux operating system (depends on the product).
4. At least 1.5 GB of available hard-disk space.

Auxiliary Tools
1. Phillips head screwdriver: This can be used to do most of the installation. A screwdriver with a magnetic head makes the process a lot easier.

Hardware Installation
1. Turn off the computer and unplug the power cable. Then open your computer case by removing the side panel. Remove any expansion bracket on the back of your case which may obstruct your new graphics card.
   * If you are replacing a graphics card, make sure to hold the graphics card bracket in place and carefully loosen the screws. Then unplug any supplementary PCIe power connectors on the card and carefully remove the card using the release clip on the PCIe socket on the motherboard.
2. Position the graphics card directly over the empty PCIe slot and press one end of the card into the slot first. Gently but firmly press the other end until it is fully seated in the slot (you will hear a click). Secure the bracket of the graphics card to your case with screws.
3. Connect any supplementary PCIe 6/8-pin power connector.
4. Close your computer case back up and plug in the power cable. Connect the output of your graphics card to your monitor with a display cable.

Software Installation
1. Turn on your computer and let it boot into your operating system.
2. Open a web browser, go to www.msi.com and go to the webpage of the graphics card you have installed.
3. Click "SUPPORT" to see an overview of the Drivers and Utilities for your specific product.
   a. Driver: Choose operating system and download the driver. Alternatively, you can download the driver directly from the NVIDIA or AMD official website (depending on the GPU of your card).
   b. Dragon Center: Please download the software and follow the steps to complete the installation. (Requires Microsoft® Windows® 10 or later)
      * To control the graphics card's LED effects, please run the Dragon Center software first and then activate the Mystic Light function.
   c. Afterburner: Choose appropriate operating system and download it, then follow the steps to complete the installation.
   d. Live Update: If your graphics card is not yet supported by the Dragon Center, you can download and launch the Live Update to keep your graphics card's drivers/bios/firmware up-to-date.

Deutsch

Lieferumfang
(Wenn Teile fehlen oder beschädigt sein sollten, wenden Sie sich bitte an Ihren Händler.)
1. Grafikkarte
2. Benutzerhandbuch (produktabhängig)

Vorsichtsmaßnahmen für die Nutzung
1. Die Gewährleistung bezieht sich nicht auf Fehler oder Funktionsstörungen, die während des Betriebs des Prozessors und/oder des Arbeitsspeichers außerhalb der Produktspezifikationen, auch Übertaktung genannt, auftreten.
2. Bei Änderung oder Aktualisierung des BIOS der Grafikkarte ohne MSI-Autorisierung verfällt Ihr Gewährleistungsanspruch.

Systemanforderungen
1. PCI-Express-kompatibles Motherboard mit x16-Grafiksteckplatz (Grafikkarte benötigt zwei Slotlängen Platz)
2. Einen Monitor mit mindestens einem Display-Eingang, der den Ausgängen der Grafikkarte entspricht
3. Microsoft® Windows® 10, Windows® 7 oder Linux-Betriebssysteme (produktabhängig)
4. Mindestens 1,5 Gigabyte verfügbarer Speicherplatz

Hilfswerkzeuge
1. Kreuzschlitz-Schraubendreher: Dieser wird für den Großteil der Installation benötigt. Ein Schraubendreher mit magnetischer Spitze macht den Einbau noch einfacher.

Hardware-Installation
1. Schalten Sie den Computer aus und entfernen Sie das Stromkabel. Entfernen Sie dann das Seitenpanel Ihres Computergehäuses. Entfernen Sie Erweiterungshalterungen an der Gehäuserückseite, die die neue Grafikkarte versperren könnten.
   * Wenn Sie Ihre Grafikkarte ersetzen, halten Sie die Grafikkarten-Halterung fest und entfernen Sie vorsichtig die Schrauben. Stecken Sie danach alle PCIe-Stromkabel von der Grafikkarte aus und öffnen Sie den Halte-Clip des PCIe-Slots auf dem Motherboard, um die Grafikkarte entnehmen zu können.
2. Positionieren Sie die Grafikkarte direkt über dem freien PCIe-Slot und drücken Sie zuerst ein Ende der Grafikkarte in den Slot hinein. Bitte drücken Sie danach das andere Ende vorsichtig in den Slot, bis die Grafikkarte fest in diesem sitzt (ein Klick-Geräusch wird zu hören sein). Schrauben Sie die Grafikkarten-Halterung an die Gehäuserückseite, um die Grafikkarte zu befestigen.
3. Schließen Sie die PCIe-6/8-Pin-Stromkabel an die Grafikkarte an.
4. Befestigen Sie das Seitenpanel wieder am Gehäuse und stecken Sie das Stromkabel wieder ein. Schließen Sie den Bildausgang der Grafikkarte mit einem Kabel am Monitor an.

Software-Installation
1. Schalten Sie den Computer an und starten Sie das Betriebssystem.
2. Öffnen Sie einen Internetbrowser. Rufen Sie www.msi.com auf und suchen Sie die Produktseite Ihrer Grafikkarte auf.
3. Klicken Sie auf "SUPPORT", um eine Übersicht über Treiber und Programme für Ihr Produkt zu erhalten.
   a. Treiber: Wählen Sie Ihr Betriebssystem und laden Sie die Treiber herunter. Alternativ finden Sie Grafikkarten-Treiber auch direkt auf den offiziellen Seiten von NVIDIA oder AMD.
   b. Dragon Center: Bitte laden Sie die Software herunter und befolgen Sie die bei der Installation aufgeführten Schritte (setzt Microsoft® Windows® 10 voraus).
      * Um die LED-Effekte der Grafikkarte anzupassen, starten Sie zuerst die Dragon Center Software und aktivieren Sie daraufhin die "Mystic Light"-Funktion.
   c. Afterburner: Wählen Sie Ihr Betriebssystem aus und laden Sie das Programm herunter. Befolgen Sie daraufhin die aufgeführten Schritte, um die Installation abzuschließen.
   d. Live Update: Wird Ihre Grafikkarte nicht von Dragon Center unterstützt, laden Sie bitte die Software "Live Update" herunter, um die Treiber, das BIOS und die Firmware der Grafikkarte auf dem neuesten Stand zu halten.

Français

Contenu de l'emballage
(Veuillez contacter votre revendeur en cas d'objet manquant ou endommagé)
1. Carte graphique
2. Manuel utilisateur (selon le produit)

Précautions d'emploi
1. La garantie ne couvre pas les défauts ou les dysfonctionnements provoqués par l'utilisation de l'unité de traitement et/ou de la mémoire en dehors des spécifications du produit, ce qu'on appelle aussi l'overclockage ou overclocking.
2. La modification ou la mise à jour du BIOS de la carte graphique sans l'autorisation de MSI annule votre garantie.

Configuration système requise
1. Carte mère disposant d'un slot PCI Express x16 et d'un emplacement libre à côté.
2. Moniteur disposant d'au moins un connecteur d'entrée compatible à l'un des connecteurs de sortie de la carte graphique.
3. Système d'exploitation Microsoft® Windows® 10, Windows® 7 ou Linux (selon le produit).
4. Espace de stockage minimum de 1,5 Go.

Outils pour l'installation
1. Tournevis cruciforme. Il pourra s'utiliser dans la plupart des étapes d'installation. Pour plus de simplicité, nous vous conseillons d'utiliser un tournevis aimanté.

Installation de la car aphique
1. Eteignez l'ordinateur et débranchez le câble d'alimentation. Ouvrez le boîtier de l'ordinateur en retirant le panneau latéral. Retirez les équerres du boîtier qui pourraient gêner l'installation de la carte graphique.
   * Si vous disposez déjà d'une carte graphique et que vous voulez la remplacer, assurez-vous de bien la maintenir en place quand vous enlèverez ses vis. Débranchez ensuite les câbles d'alimentation PCIe de la carte graphique et retirez-la délicatement de la carte mère en appuyant sur le loquet du slot PCIe.
2. Placez la nouvelle carte graphique directement au-dessus du slot PCIe de la carte mère et appuyez d'abord sur l'une de ses extrémités pour l'insérer. Puis, insérez délicatement mais fermement la deuxième extrémité jusqu'à ce qu'elle soit totalement enclenchée dans le slot (vous entendrez un bruit de clic). Fixez la carte graphique au boîtier avec les vis dédiées afin de protéger le slot de la carte mère contre la pliure.
3. Connectez les câbles d'alimentation PCIe à 6 ou 8 broches.
4. Replacez le panneau latéral pour refermer le boîtier PC et rebranchez le câble d'alimentation de l'ordinateur.

Installation logicielle
1. Allumez l'ordinateur et laissez-le démarrer normalement sur le système d'exploitation.
2. Ouvrez votre navigateur internet, connectez-vous sur le site www.msi.com et cherchez le modèle de votre carte graphique.
3. Cliquez sur l'onglet Support pour accéder aux pilotes et utilitaires.
   a. Pilote : choisissez la version de votre système d'exploitation et téléchargez le pilote. Vous pouvez également télécharger vos pilotes directement sur les sites Nvidia et AMD officiels.
   b. Dragon Center : veuillez télécharger le logiciel et suivre les étapes pour terminer l'installation (requiert le système d'exploitation Microsoft® Windows® 10 ou version plus récente).
      * Pour contrôler les effets de LED de la carte graphique, veuillez d'abord lancer le logiciel Dragon Center puis activer la fonction Mystic Light.
   c. Afterburner : choisissez la version de votre système d'exploitation et téléchargez Afterburner. Suivez ensuite les étapes pour terminer l'installation.
   d. Live Update : si votre carte graphique n'est pas prise en charge par Dragon Center, vous pouvez télécharger Live Update pour disposer d'un outil de mise à jour automatique des pilotes, du bios et des firmwares.

Русский

Комплектация
(Если что-либо отсутствует или повреждено, свяжитесь с продавцом)
1. Видеокарта
2. Руководство пользователя (зависит от конкретного продукта)

Меры предосторожности при использовании
1. Гарантия не распространяется на дефекты и неисправности, вызванные эксплуатацией процессора и (или) памяти с нарушением технических характеристик устройства, также именуемым разгоном.
2. В случае изменения или обновления BIOS видеокарты без разрешения MSI ваша гарантия станет недействительной.

Системные требования
1. Материнская плата со слотом PCI Express x16 и достаточным пространством для установки видеокарты двухслотовой компоновки.
2. Монитор с видеовходом, соответствующим одному из видеовыходов видеокарты.
3. Операционная система Microsoft Windows 10, Windows 7 или Linux (зависит от конкретного продукта).
4. 1,5 ГБ свободного места на накопителе.

Необходимые инструменты
1. Отвертка с крестовым наконечником. С помощью этого инструмента можно произвести практически все операции по установке продукта. Будет удобнее, если наконечник намагничен.

Установка продукта
1. Выключите компьютер и отсоедините кабель питания. Откройте корпус компьютера, сняв боковую панель. Снимите с задней панели корпуса все планки, которые могут помешать установке вашей новой видеокарты.
   * Если вы заменяете старую видеокарту, то сначала открутите винты с ее крепежной планки, затем отсоедините от нее все кабели питания (если таковые имеются) и осторожно извлеките ее, открыв защелку на слоте PCI Express.
2. Расположите видеокарту прямо над пустым слотом PCI Express. Вставьте ее в слот, надавив сначала на один конец, а затем на другой, пока вся карта целиком не окажется в слоте (при этом будет слышен щелчок).
   Прикрутите крепежную планку видеокарты винтами к корпусу.
3. Подключите к видеокарте 6- или 8-контактные кабели питания, если требуется.
4. Закройте корпус компьютера и подсоедините к нему кабель питания. Подключите видеовыход видеокарты к монитору с помощью соответствующего кабеля.

Установка программного обеспечения
1. Включите компьютер и дождитесь загрузки операционной системы.
2. Откройте веб-браузер, перейдите на сайт www.msi.com и найдите там страницу вашего продукта.
3. Щелкните по кнопке «Поддержка», чтобы открыть страницу с драйверами и утилитами для вашей видеокарты.
   a. Драйвер: Укажите операционную систему и скачайте драйвер. Вы также можете скачать драйвер непосредственно с официального сайта производителя графического процессора (NVIDIA или AMD).
   b. Dragon Center: Скачайте и установите приложение (требуется операционная система Microsoft Windows 10 или болееноздняя).
      * Для управления светодиодной подсветкой видеокарты сначала запустите приложение Dragon Center, а затем активируйте подсветку Mystic Light.
   c. Afterburner: Выберите операционную систему, скачайте и установите приложение.
   d. Live Update: Если ваша видеокарта не поддерживается приложением Dragon Center, то для обновления ее драйверов и прошивки вы можете скачать утилиту Live Update.

Українська

Комплектація
(Будь ласка, зверніться до продавця, якщо щось відсутнє або пошкоджене.)
1. Відеокарта
2. Інструкція Користувача (в залежності від продукту)

Застереження щодо користування
1. Гарантія не розповсюджується на дефекти або несправності, спричинені роботою пристрою і/або пам'яті за межами їхніх робочих характеристик, також відомої як «форсаж» або прискорення внутрішнього годинника.
2. Внесення змін або поновлення BIOS-у графічної карти без офіційної згоди MSI скасує гарантію.

Системні вимоги
1. Материнська плата з графічним слотом PCI Express x16 (бажано версії 2.0)
2. Монітор з принаймні одним вхідним роз'ємом, еквівалентним вихідним роз'ємам відеокарти
3. Операційна система Microsoft® Windows® 10, Windows® 7, або Linux (в залежності від продукту)
4. Не менш 1,5 ГБ вільного місця на жорсткому диску

Допоміжні інструменти
1. Хрестоподібна викрутка: може використовуватися для установки і закріплення відеокарти у корпусі системи. Викрутка з магнітною головкою значно полегшує процес.

Встановлення обладнання
1. Вимкніть комп'ютер і від'єднайте кабель живлення. Потім відкрийте корпус комп'ютера, знявши бічну панель. Зніміть кронштейн слоту розширення на задній частині корпусу, який може перешкодити встановленню вашої нової відеокарти.
   * Якщо ви замінюєте відеокарту, обов'язково притримуйте її та обережно послабте гвинти. Після цього від'єднайте всі додаткові роз'єми живлення PCIe на карті та обережно витягніть карту, використовуючи допоміжний фіксатор на роз'ємі PCIe на материнській платі.
2. Помістіть відеокарту прямо над порожнім слотом PCIe та спочатку вставте один кінець карти в слот . Акуратно, але міцно натисніть на інший кінець, поки він повністю не сяде в гніздо (ви почуєте характерний звук фіксатора). Закріпіть кронштейн відеокарти на корпусі за допомогою відповідних гвинтів (гвинти не є частиною комплектації в ідеокарти).
3. Підключіть всі додаткові 6/8-контактні роз'єми живлення PCIe*.
   *(Належним блоком живлення вважається стандарт ATX12V не молодше версії v2.31)
4. Закрийте корпус комп'ютера та підключіть кабель живлення. Підключіть вихід вашої відеокарти до монітора за допомогою кабелю дисплея.

Установка програмного забезпечення
1. Увімкніть комп'ютер і зачекайте поки завантажиться ваша операційна система.
2. Відкрийте веб-браузер, зайдіть на сайт www.msi.com і оберіть модель встановленої відеокарти.
3. Натисніть «ПІДТРИМКА», щоб побачити огляд драйверів та утиліт для вашого конкретного продукту.
   a. Драйвер: виберіть операційну систему і завантажте драйвер. Також, ви можете завантажити драйвер безпосередньо з офіційного сайту NVIDIA або AMD.
   b. Dragon Center: Завантажте програмне забезпечення та виконайте інструкції для завершення встановлення (для роботи необхідна операційна система Microsoft® Windows® 10 або новіша)
      * Щоб керувати підсвіткою відеокарти, спочатку запустіть програмне забезпечення Dragon Center, а потім активуйте функцію Mystic Light.
   c. Afterburner: Виберіть відповідну операційну систему і завантажте утиліту, потім виконайте необхідні кроки, щоб завершити установку.
   d. Live Update: Якщо ваша відеокарта не підтримує Dragon Center, ви можете завантажити програмне забезпечення Live Update, щоб оновлювати драйвери комплектуючих MSI.

Polski

Zawartość opakowania
(Jeśli czegoś brakuje lub coś jest uszkodzone, należy skontaktować się ze sprzedawcą).
1. Karta graficzna.
2. Instrukcja obsługi lub skrócona instrukcja obsługi (zależy od produktu).

Ostrzeżenia dotyczące użytkowania
1. Gwarancja nie obejmuje wadliwego działania ani usterek spowodowanych ustawieniem dla jednostki przetwarzania i/lub pamięci parametrów wykraczających poza specyfikację produktu, czyli ich przetaktowaniem.
2. Zmiana ustawień lub aktualizacja systemu BIOS karty graficznej bez zgody firmy MSI spowoduje unieważnienie gwarancji.

Wymagania systemowe
1. Płyta główna zgodna ze standardem PCI Express, wyposażona w gniazdo 16x umożliwiające montaż karty graficznej o podwójnej szerokości.
2. Monitor z co najmniej jednym wejściem wideo, które jest równoważne wyjściom wideo znajdującym się na karcie graficznej.
3. System operacyjny Microsoft® Windows® 7, Windows® 10 lub nowszy bądź system operacyjny Linux (w zależności od produktu).
4. Co najmniej 1,5 GB wolnego miejsca na dysku twardym.

Narzędzia potrzebne do montażu
1. Śrubokręt krzyżowy: Narzędzie to, może być wykorzystane do wykonania większości prac związanych z instalacją. Wkrętak z głowicą magnetyczną znacznie ułatwi proces montażu.

Instalacja sprzętu
1. Wyłączyć komputer i odłączyć kabel zasilający. Następnie otwórz obudowę komputera, zdejmując panel boczny. Wymontuj wszelkie wsporniki znajdujące się z tyłu wnętrza obudowy, które mogą zasłaniać lub utrudniać dostęp podczas montażu nowej karty graficznej.
   * Jeśli wymieniasz kartę graficzną, pamiętaj, aby przytrzymać jej blaszany uchwyt mocujący (tzw. śledzia) na swoim miejscu i ostrożnie poluzować śruby. Następnie odłącz od karty wszystkie dodatkowe wtyczki zasilania PCIe, a następnie ostrożnie wyjmij kartę ze złącza, pamiętając, aby ją odblokować zwalniając klips zabezpieczający, który znajduje się w tylnej części gniazda PCIe na płycie głównej.
2. Umieść kartę graficzną bezpośrednio nad pustym gniazdem PCIe i wciśnij najpierw jeden koniec karty do gniazda. Delikatnie, ale mocno dociśnij drugi koniec karty, aż całkowicie zostanie ona osadzona w gnieździe (usłyszysz wówczas charakterystyczne kliknięcie). Przymocuj blaszany uchwyt mocujący karty graficznej do obudowy za pomocą śrub.
3. Wepnij 6/8-pinowe wtyczki dodatkowego zasilania PCIe do odpowiednich złączy na karcie.
4. Zamknij obudowę komputera i podłącz przewód zasilający. Połącz wyjście wideo karty graficznej z monitorem za pomocą odpowiedniego kabla .

Instalacja oprogramowania
1. Włącz komputer i poczekaj aż uruchomi się system operacyjny.
2. Otwórz przeglądarkę internetową, przejdź do witryny www.msi.com i przejdź do strony produktowej zainstalowanej karty graficznej.
3. Kliknij przycisk „SUPPORT", aby zobaczyć dostępne na stronie sterowniki i narzędzia dla danego produktu.
   a. Sterownik: Wybierz system operacyjny i pobierz sterownik. Możesz również pobrać sterownik bezpośrednio z oficjalnej strony internetowej firm NVIDIA lub AMD (w zależności od procesora graficznego (układu GPU) Twojej karty).
   b. Aplikacja Dragon Center: Proszę pobrać aplikację i podczas jej instalacji postępować zgodnie z wyświetlanymi na ekranie instrukcjami. (Aplikacja wymaga systemu operacyjnego Microsoft® Windows® 10 lub nowszego)
      * Aby móc sterować efektami podświetlenia LED karty graficznej, należy najpierw uruchomić oprogramowanie Dragon Center, a następnie aktywować funkcję Mystic Light.
   c. Aplikacja Afterburner: Wybierz odpowiedni system operacyjny i pobierz aplikację, a następnie, podczas jej instalacji postępuj zgodnie z wyświetlanymi na ekranie instrukcjami.
   d. Program Live Update: Jeśli Twoja karta graficzna nie jest jeszcze obsługiwana przez aplikację Dragon Center, wówczas możesz pobrać i uruchomić aplikację narzędziową Live Update, która pozwoli Ci zaktualizować do najnowszej wersji sterowniki/BIOS/firmware karty graficznej.

Português

Conteúdo da embalagem
(Por favor, consulte o seu revendedor se algo estiver em falta ou danificado.)
1. Placa Gráfica
2. Manual do utilizador (dependendo do produto)

Precauções de utilização
1. A garantia não cobre defeitos ou avarias causadas pelo funcionamento da unidade de processamento e/ou memória fora das especificações do produto, também conhecido como overclocking.
2. A alteração ou atualização da BIOS da placa gráfica sem autorização da MSI anula a respetiva garantia.

Requisitos de sistema
1. Motherboard PCI Express compatível com slot gráfico de largura dupla x16
2. Um monitor com pelo menos um conector de entrada equivalente aos conectores de saída da sua placa gráfica
3. Sistema operativo Microsoft® Windows® 10, Windows® 7 ou Linux (dependendo do produto)
4. Pelo menos 1,5 GB de espaço disponível no disco rígido

Ferramentas Auxiliares
1. chave de fendas Phillips: Esta ferramenta pode ser usada para fazer a maior parte da instalação. Uma chave com uma cabeça magnética torna o processo muito mais fácil.

Instalação do hardware
1. Desligue o computador e desligue o cabo de alimentação. Em seguida, abra a caixa do computador, removendo o painel lateral. Remova qualquer suporte de expansão na parte de trás da sua caixa que possa obstruir a nova placa gráfica.
   * Se estiver substituindo uma placa gráfica, mantenha o suporte da placa gráfica no lugar e solte os parafusos com cuidado. Em seguida, desligue todos os conectores de alimentação PCIe auxiliares da placa e remova a placa cuidadosamente usando o clipe de libertação no socket PCIe da motherboard.
2. Posicione a placa gráfica diretamente sobre o slot PCIe vazio e pressione primeiro uma extremidade da placa no slot. Suavemente, mas com firmeza, pressione a outra extremidade até que esteja totalmente encaixada no slot (ouvirá um clique). Prenda o suporte da placa gráfica à sua caixa com parafusos.
3. Ligue qualquer conector de alimentação auxiliar PCIe de 6/8 pinos.
4. Feche a caixa do computador e ligue novamente o cabo de alimentação. Ligue a saída da sua placa gráfica ao seu monitor com um cabo de imagem.

Instalação de software
1. Ligue o computador e deixe-o iniciar para o sistema operativo.
2. Abra um navegador Web, vá a www.msi.com e escolha o modelo da placa gráfica que instalou.
3. Clique em "SUPPORT" para ter uma visão geral dos drivers e utilitários do seu produto específico.
   a. Driver: escolha o sistema operativo e faça download do driver. Como alternativo, poderá fazer download do driver diretamente do site oficial da NVIDIA ou AMD.
   b. Dragon Center: Faça o download do software e siga as etapas para concluir a instalação. (Requer o Microsoft® Windows® 10 ou superior)
      * Para controlar os efeitos de LED da placa gráfica, execute primeiro o software Dragon Center e, em seguida, ative a função Mystic Light.
   c. Afterburner: Escolha o sistema operativo correto, faça o download e siga as etapas para concluir a instalação.
   d. Live Update: Se a sua placa gráfica não for suportada pelo Dragon Center, pode fazer o download do software Live Update para manter atualizados os drivers / BIOS / firmware da sua placa gráfica.

Español

Contenido del paquete
(Por favor, consulte a su distribuidor si falta algo o está dañado).
1. Tarjeta gráfica.
2. Manual de usuario (depende del producto).

Precauciones de uso
1. La garantía no cubre defectos o errores de funcionamiento causados por hacer funcionar la unidad de procesamiento y/o memoria fuera de las especificaciones del producto, lo que también se conoce como aumento de la velocidad del reloj (overclocking).
2. Alterar o actualizar el BIOS de la tarjeta gráfica sin la autorización de MSI anulará su garantía.

Requisitos del sistema
1. Placa base compatible con ranura con PCI Express x16 de doble slot.
2. Un monitor con al menos un conector de entrada equivalente a los conectores de salida de su tarjeta gráfica.
3. Sistema operativo Microsoft® Windows® 10,Windows® 7 o Linux (depende del producto).
4. Al menos 1,5 GB de espacio disponible en el disco duro.

Herramientas auxiliares
1. Destornillador de cabeza: se puede usar para hacer la mayor parte de la instalación. Un destornillador con una cabeza magnética facilita mucho el proceso.

Instalación de hardware
1. Apague la computadora y desenchufe el cable de alimentación. Luego abra la caja de su computadora quitando el panel lateral. Retire cualquier soporte de expansión en la parte posterior de su caja que pueda obstruir su nueva tarjeta gráfica.
   * Si está reemplazando una tarjeta gráfica, asegúrese de sostener el soporte de la tarjeta gráfica en su lugar y afloje con cuidado los tornillos. Desenchufe todos los conectores de alimentación PCIe suplementarios de la tarjeta y retírela con cuidado usando el clip de liberación en el zócalo PCIe de la placa base.
2. Coloque la tarjeta gráfica directamente sobre la ranura PCIe vacía y presione primero un extremo de la tarjeta en la ranura. Presione suavemente, pero con firmeza, hasta que esté completamente asentado en la ranura (escuchará un clic). Fije el soporte de la tarjeta gráfica a su estuche con tornillos.
3. Conecte cualquier conector de alimentación PCIe 6/8-pin suplementario.
4. Cierre la cubierta de la computadora y conecte el cable de alimentación. Conecte el cable de la salida de la tarjeta a su monitor.

Instalación de software
1. Encienda su computadora y deje que arranque el sistema operativo.
2. Abra un navegador web, vaya a www.msi.com y elija el modelo de tarjeta gráfica que haya instalado.
3. Haga clic en "SOPORTE" para ver una descripción general de los controladores y utilidades para su producto.
   a. Controlador: elija el sistema operativo y descargue el controlador. Alternativamente, puede descargar el controlador directamente desde el sitio web oficial de NVIDIA o AMD.
   b. Dragon Center: descargue el software y siga los pasos para completar la instalación. (Requiere Microsoft® Windows® 10 o posterior)
      * Para controlar los efectos LED de la tarjeta gráfica, primero ejecute el software Dragon Center y luego active la función Mystic Light.
   c. Afterburner: elija el sistema operativo apropiado y descárguelo, luego siga los pasos para completar la instalación.
   d. Live Update: Si Dragon Center no admite su tarjeta gráfica, puede descargar el software Live Update para mantener actualizados los controladores, BIOS y firmware de su tarjeta gráfica.

Türkçe

Paket İçeriği
(Aşağıdakilerden herhangi birinin eksik veya hasarlı olması durumunda zaman geçirmeden satıcınızla irtibata geçiniz)
1. Ekran kartı
2. Kullanım kılavuzu (ürüne göre değişiklik gösterebilir)

Kullanım önlemleri
1. Garanti, işlem birimini ve/veya belleğin hız aşırtma olarak da bilinen ürün özelliklerinin dışında çalıştırılmasından kaynaklanan defoları veya arızaları kapsamaz.
2. Grafik kartının BIOS'unu MSI yetkisi olmadan değiştirmek veya güncellemek garantinizi geçersiz kılacaktır.

Sistem Gereksinimleri
1. Anakart üzerinde en az bir adet çift slot genişlikli, PCI Express x16 uyumlu ekran kartı genişleme yuvası
2. Ekran kartı üzerindeki görüntü çıkışlarına uyumlu en az bir görüntü girişine sahip monitör
3. Microsoft® Windows® 10, Windows® 7 veya Linux işletim sistemi (ürüne göre değişiklik gösterebilir)
4. En az 1.5 GB boş sabit depolama alanı

Ek Araçlar
1. Yıldız tornavida: Kurulum süresince en çok kullanacağınız araçtır. Manyetik uçlu bir tornavida kurulum sürecini kolaylaştırabilir.

Donanım Kurulumu
1. Bilgisayarınızı kapatın ve güç kablosunu prizden çekin. Ardından yan paneli çıkararak bilgisayar kasasını açın. Kasanızın arka kısmında yeni ekran kartınızı yerleştirmenizi engelleyecek braketler varsa çıkarın.
   * Eski ekran kartınızı yenisi ile değiştiriyorsanız; önce braketi elinizle tutarak destekleyin ve vidaları dikkatle gevşetin. Ardından varsa ek PCIe güç konnektörlerini çıkarın. Eski kartı yuvasından çıkarmak için önce anakart üzerindeki yuvanın kenarında bulunan tırnağı aşağı doğru bastırın ve ekran kartını dikkatle yerinden çıkarın.
2. Yeni ekran kartınızı anakart üzerindeki PCIe yuvasına dik olarak hizalayın ve önce bir köşesini yuvaya yerleştirin. Kartın diğer köşesini de dikkatlice yerleştirin sağlam bir şekilde yuvaya oturduğundan emin olmak için "tık" sesi duyana dek bastırın. Ekran kartınızın braketini de kasanın arkasına vida ile sabitleyin.
3. Varsa PCIe 6/8-pin güç konnektörlerini yuvalarına takın.
4. Kasanızı kapatın ve güç kablosunu takın. Görüntü kablosunu kullanarak ekran kartınızın çıkışını monitörünüze bağlayın.

Yazılım Kurulumu
1. Bilgisayarınızı çalıştırın ve işletim sisteminin yüklenmesini bekleyin.
2. Web tarayıcınızda www.msi.com adresine gidin ve yeni ekran kartınızın modelini seçin.
3. Ürününüze ait sürücü ve yardımcı yazılımları görmek için "SUPPORT" sekmesine tıklayın.
   a. Sürücü: İşletim sisteminizi seçin ve ekran kartı sürücüsünü indirin. Alternatif olarak sürücüyü doğrudan NVIDIA veya AMD resmi web sitelerinden de indirebilirsiniz.
   b. Dragon Center: Lütfen yazılımı indirin ve yönergeleri takip ederek kurulumu tamamlayın (Microsoft® Windows® 10 veya üzeri işletim sistemi gerektirir).
      * Ekran kartınızın LED efektlerini kontrol etmek için lütfen önce Dragon Center yazılımını çalıştırın ve Mystic Light işlevini etkinleştirin).
   c. Afterburner: İşletim sisteminizi seçin ve yazılımı indirin. Yönergeleri takip ederek kurulumu tamamlayın.
   d. Live Update: Ekran kartınız Dragon Center tarafından desteklenmiyorsa Live Update aracını indirerek sürücü/BIOS/firmware yazılımlarını güncel tutabilirsiniz.

Latviski

Pakuotės turinys
(Jei ko nors trūksta ar yra pažeistų dalių, kreipkitės į pardavėją.)
1. Grafikos plokštė.
2. Naudotojo vadovas arba glaustasis vadovas (priklausomai nuo produkto).

Piesardzības pasākumi lietošanā
1. Garantija nesedz defektus vai kļūmes, kas radītas ar procesora un/vai atmiņas darbību neatbilstoši specifikācijām, kas zināma arī kā virstaktēšana.
2. Grafikas kartes BIOS izmaiņas vai atjauninājumi bez MSI pilnvarojuma padara garantiju par spēkā neesošu.

Sistemos reikalavimai
1. „PCI Express" standartus atitinkanti pagrindinė plokštė su vienu dvigubo pločio x16 grafikos plokštės lizdu.
2.Monitorius su bent jau viena su įvesties jungtimi atitinkančia grafikos plokštės išvesties jungtis.
3. „Microsoft® Windows® 7", „Windows® 10" ar vėlesnė versija, arba „Linux" operacinė sistema (priklausomai nuo produkto).
4. Bent jau 1,5 GB laisvos atminties standžiajame diske.

Papildomi įrankiai
1. „Phillips" atsuktuvas su galvute: gali būti naudojamas daugumai montavimo veiksmų atlikti. Atsuktuvas su magnetine galvute gerokai palengvina procesą.

Aparatūros įrengimas
1. Išjunkite kompiuterį ir atjunkite maitinimo laidą. Tada atidarykite kompiuterio korpusą nuimdami šoninį skydelį. Jei yra, išimkite korpuso gale esantį plėtinio laikiklį, kuris gali trukdyti įstatyti jūsų naują grafikos plokštę.
   * Jei grafikos plokštę keičiate, būtinai prilaikydami grafikos plokštės laikiklį atsargiai išsukite varžtus. Tada atjunkite bet kokias papildomas plokštės periferinės komponentų sąsajos (PCI) maitinimo jungtis ir atsargiai išimkite plokštę atleisdami spaustuką pagrindinės plokštės PCI lizde.
2. Statykite plokštę iškart virš tuščio PCI lizdo, pirmiausia stumtelėdami vieną plokštės galą į lizdą. Atsargiai, bet tvirtai stumtelėkite kitą galą, kol jis bus visiškai įstatytas į lizdą (išgirsite spragtelėjimą). Prie korpuso varžtais pritvirtinkite grafikos plokštės laikiklį.
3. Prijunkite esamas PCI 6/8 kaiščių maitinimo jungtis.
4. ėl uždarykite kompiuterio korpusą ir prijunkite maitinimo laidą. Prie savo monitoriaus ekrano laidu prijunkite grafikos plokštės išvesties jungtį.

Programinės įrangos diegimas
1. Įjunkite kompiuterį ir leiskite iš paleisti operacinę sistemą.
2. Atidarykite žiniatinklio naršyklę, eikite į www.msi.com, o tada eikite į savo įstatytos grafikos plokštės puslapį.
3. Norėdami peržiūrėti jūsų konkretaus produkto tvarkykles ir pagalbines priemones, spustelėkite „SUPPORT" (Palaikymas).
   a. Tvarkyklė: Pasirinkite operacinę sistemą ir atsisiųskite tvarkyklę. Taip pat tvarkyklę galite atsisiųsti tiesiai iš NVIDIA arba AMD oficialios svetainės (priklausomai nuo jūsų kortelės grafikos procesoriaus).
   b. „Dragon Center": Norėdami įdiegti, atsisiųskite programinę įrangą ir vadovaukitės pateiktais žingsniais. (Reikia „Microsoft® Windows® 10" arba vėlesnės versijos)
      * Norėdami valdyti grafikos plokštės LED efektus, pirma paleiskite programinę įrangą „Dragon Center", o tada suaktyvinkite funkciją „Mystic Light".
   c. „Afterburner": Atsisiųskite pasirinkę tinkamą operacinę sistemą, o tada vadovaukitės nurodytais įdiegimo žingsniais.
   d. „Live Update": Jei jūsų grafikos plokštės „Dragon Center" nepalaiko, kad jūsų tvarkyklės / bazinė įvesties ir išvesties sistema / programinė-aparatinė įranga būtų naujausios versijos, galite atsisiųsti ir paleisti „Live Update".

Nederlands

Verpakkingsinhoud
(Neem contact op met de retailer mits er producten niet aanwezig of beschadigd zijn.)
1. Grafische kaart
2. Handleiding (afhankelijk van het product)

Voorzorgsmaatregelen voor gebruikVoorzorgsmaatregelen voor gebruik
1. De garantie dekt geen defecten of storingen veroorzaakt door het uitvoeren van de verwerkingseenheid en/of geheugen buiten de productspecificaties, ook wel overklokken genoemd.
2. Het wijzigen of bijwerken van de BIOS van de grafische kaart zonder MSI-autorisatie zal uw garantie ongeldig maken.

Systeemeisen
1. Een PCI Express moederbord met een dual-with x16 grafische slot.
2. Een monitor met een input connector die gelijk is aan de output connector van de grafische kaart.
3. Microsoft® Windows® 10, Windows® 7 of Linux besturingssysteem (afhankelijk van het product)
4. Minstens 1.5 GB beschikbaar geheugen

Hulpgereedschappen
1. Phillips schroevendraaier: Dit kan gebruikt worden om merendeel van de installatie te doen. Een schroevendraaier met een magnetische kop maakt het proces een stuk eenvoudiger.

Hardware Installatie
1. Sluit de computer af en ontkoppel de stroomkabel. Open daarna de computer kast door het zijpaneel te verwijderen. Verwijder mogelijke uitbreidingsbeugels die in de weg kunnen zitten van de grafische kaart beugel.
   * Zorg als je een grafische kaart vervangt dat je de kaart vasthoudt terwijl je de schroeven verwijdert. Maak daarna de PCIe stroomaansluiting los en maak de grafische kaart voorzichtig los door de release clip in te drukken op de PCIe socket die op je moederbord zit.
2. Positioneer de grafische kaart direct boven de lege PCIe slot en druk een kant als eerste in de slot. Druk daarna de andere kant van de grafische kaart in de slot totdat de kaart volledig in de slot zit (Je hoort een klik als de kaart correct is aangesloten). Schroef de bracket van de grafische kaart vast aan de kast met de schroeven.
3. Sluit een PCIe 6/8-pin power connector aan op de grafische kaart.
4. Sluit de computer kast en plug de stroomkabel terug in het stopcontact. Plug een display kabel in de output van je grafische kaart en in de input van je monitor.

Software Installatie
1. Schakel je computer in en laat je besturingssy steem opstarten.
2. Open een web browser en ga naar www.msi.com en kies het model van je grafische kaart die je hebt geïnstalleerd.
3. Klik op "SUPPORT" om een overzicht van de Drivers en dergelijke te zien van de grafische kaart.
   a. Driver: Kies het besturingssysteem van de computer en download de driver. Een alternatief kan zijn om de driver direct van de officiële website van AMD of Nvidia te downloaden.
   b. Dragon Center: Download de software en volg de stappen om de installatie te voltooien (Vereist Microsoft® Windows® 10 of nieuwer).
      * Om controle te krijgen over de LED effecten van de grafische kaart moet je eerst Dragon Center software draaien en dan Mystic Light functie activeren.
   c. Afterburner: Kies je besturingssysteem en download Afterburner, volg daarna de stappen om de installatie te voltooien.
   d. Live Update: Als je grafische kaart geen Dragon Center support kan je de Live Update software downloaden om je grafische kaart up-to-date te houden op het gebied van drivers, bios en firmware.

Čeština

Obsah balení
(Pokud je něco poškozeno nebo chybí, obrat'te se prosím na svého prodejce)
1. Grafická karta
2. živatelský manuál (záleží na produktu)

Upozornění k použití
1. Záruka se nevztahuje na závady a poruchy způsobené používáním procesoru a/nebo paměti s nestandardním nastavením neboli přetaktováním.
2. Změna nebo aktualizace systému BIOS grafické karty bez svolení společnosti MSI bude mít za následek zánik záruky.

Systémové požadavky
1. Základní desku s x16 PCI Express slotem o šířce 2 pozic
2. Monitor alespoň s jedním odpovídajícím vstupem, shodným s výstupem na grafické kartě
3. Operační systém Microsoft® Windows® 10, Windows® 7, nebo Linux (záleží na produktu)
4. Minimálně 1.5 GB volného místa na disku

Pomocné nástroje
1. Křížový šroubovák: Slouží k provedení větší části instalace. Vhodnější je šroubovák s magnetickou hlavou.

Instalace hardwaru
1. Vypněte počítač a odpojte napájecí kabel. Otevřete skříň demontáží bočního panelu. Odstraňte všechny držáky a komponenty a držáky, které mohou vadit při montáži nové karty.
   * Pokud kartu měníte, drže původní kartu zapojenou ve slotu a povolte šroubky. Poté odpojte napájecí PCIe konektory a opatrně vysuňte kartu ze slotu pomocí zámku na PCIe slotu
2. Umístěte grafickou kartu k prázdnému PCIe slotu a zasuňte do něj konec karty. Opatrně přitlačte druhý konec karty, dokud nebude plně osazena (uslyšíte cvaknutí). Přichyťte držák ke skříni pomocí šroubků.
3. Připojte přídavné PCIe 6/8kolíkové napájení.
4. Zavřete skříň a zapojte napájecí kabel do zdroje. Připojte výstup grafické karty k monitoru pomocí příslušného zobrazovacího kabelu.

Instalace softwaru
1. Zapněte počítač a nechte načíst operační systém.
2. Otevřete prohlížeč, zadejte stránky www.msi.com a vyberte model grafické karty, který jste instalovali.
3. Klikněte na "SUPPORT" a uvidíte seznam dostupných ovladačů a softwaru pro tento produkt.
   a. Ovladače: Zvolte operační system a stáhněte ovladače. Ty můžete také stáhnout přímo z oficiálních stránek NVIDIA nebo AMD.
   b. Dragon Center: Please download the software and follow the steps to complete the installation. (Vyžaduje Microsoft® Windows® 10 a novější)
      * K ovládání LED efektů karty spusťte software Dragon Center a aktivujte funkci Mystic Light.
   c. Afterburner: Zvolte odpovídající operační system a stáhněte, poté postupujte dle pokynů k instalaci.
   d. Live Update: Pokud Vaše karta není podporována v Dragon Center, můžete stáhnout software Live Update, který bude aktualizovat ovladače/bios/firmware.

Srpski

Sadržaj pakovanja
(Obratite se prodavcu ako nešto nedostaje ili je oštećeno.)
1. Grafička kartica.
2. Korisnički priručnik ili brzi vodič (zavisi od proizvoda).

Predostrožnosti u vezi s upotrebom
1. Garancija ne pokriva nedostatke ili kvarove prouzrokovane korišćenjem procesorske jedinice i/ili memorije van specifikacija proizvoda, takođe poznato kao pretaktovanie.
2. Izmena ili ažuriranje BIOS-a grafičke kartice bez odobrenja od kompanije MSI poništiće vašu garanciju.

Sistemski zahtevi
1. Matična ploča kompatibilna sa „PCI Express"-om sa jednim dvostruke širine x16 utorom za grafiku.
2. Monitor sa najmanje jednim ulaznim konektorom koji je ekvivalentan izlaznim konektorima vaše grafičke kartice.
3. Operativni sistem Microsoft® Windows® 7, Windows® 10 ili novija verzija, ili Linuks (zavisi od proizvoda).
4. Najmanje 1,5 GB slobodnog prostora na čvrstom disku.

Pomoćni alati
1. Odvijač sa krstastom glavom: On se može koristiti za obavljanje većeg dela ugradnje. Odvijač sa magnetnom glavom umnogome olakšava proces.

Ugradnja hardvera
1. Isključite računar i izvucite kabl za napajanje. Zatim otvorite kućište računara uklanjanjem bočne ploče. Uklonite bilo koji nosač za proširenje na poleđini kućišta koji može da ometa vašu novu grafičku karticu.
   * Ako menjate grafičku karticu, obavezno držite držač grafičke kartice na mestu i pažljivo otpustite vijke. Zatim iskopčajte sve dodatne PCIe konektore za napajanje na kartici i pažljivo uklonite karticu pomoću spojnice za oslobađanje na PCIe priključku na matičnoj ploči.
2. Postavite grafičku karticu direktno preko praznog PCIe utora i prvo pritisnite jedan kraj kartice u utor. Lagano, ali čvrsto pritisnite drugi kraj dok ne sedne u utor (čućete klik). Pričvrstite nosač grafičke kartice na kućište pomoću vijaka.
3. Povežite bilo koji dodatni PCIe 6/8-pinski priključak za napajanje.
4. Zatvorite kućište računara i spojite kabl za napajanje. Povežite izlaz grafičke kartice s monitorom pomoću kabla ekrana.

Instalacija softvera
1. Uključite računar i pustite ga da pokrene vaš operativni sistem.
2. Otvorite veb pregledač, idite na www.msi.com i idite na veb stranicu grafičke kartice koju ste instalirali.
3. Kliknite na „SUPPORT" (PODRŠKA) da biste videli pregled upravljačkih programa i uslužnih programa za vaš specifični proizvod.
   a. Upravljački program: Izaberite operativni sistem i preuzmite upravljački program. Ili možete da preuzmete upravljački program direktno sa zvanične veb-lokacije NVIDIA ili AMD (u zavisnosti od jedinice za obradu grafike (GPU) kartice).
   b. „Dragon Center": Preuzmite softver i pratite korake za obavljanje instalacije. (Potreban je Microsoft® Windows® 10 ili novija verzija)
      * Da biste kontrolisali LED efekte grafičke kartice, prvo pokrenite softver „Dragon Center", a zatim aktivirajte funkciju „Mystic Light".
   c. „Afterburner": Izaberite odgovarajući operativni sistem i preuzmite ga, a zatim pratite korake da biste dovršili instalaciju.
   d. Ažuriranje uživo: Ako „Dragon Center" još uvek ne podržava vašu grafičku karticu, možete da preuzmete i pokrenete Ažuriranje uživo da biste ažurirali upravljačke programe / bios / upravljački softver grafičke kartice.

Magyar

A csomag tartalma
(Ha bármi hiányzik vagy sérült, forduljon a kereskedőhöz.)
1. Videokártya
2. Kezelési útmutató vagy Rövidített útmutató (terméktől függően).

Használati óvintézkedések
1. A jótállás nem terjed ki az olyan hibákra, illetve működési üzemzavarokra, amelyeket a feldolgozó egységnek és/vagy memóriának a műszaki előírásokban szereplő határértékeken túl történő működtetése, azaz a túlhajtás okoz.
2. A videokártya BIOS-ának frissítése az MSI jóváhagyása nélkül semmissé teszi a jótállást.

Rendszerkövetelmények
1. PCI Express-kompatibilis alaplap egy duplaszélességű x16 videokártya-foglalattal.
2. Monitor legalább egy olyan bemenettel, mely kompatibilis a videokártyán lévő csatlakozóaljzatokkal.
3. Microsoft® Windows® 7, Windows® 10 vagy újabb, illetve Linux operációs rendszer (terméktől függően).
4. Legalább 1,5 GB szabad merevlemez-terület.

Szükséges szerszámok
1. Keresztfejes csavarhúzó: Ezzel a legtöbb szerelési művelet elvégezhető. Mágnesezett fejű csavarhúzóval a folyamat jóval egyszerűbb.

Hardver telepítése
1. Kapcsolja ki a számítógépet és húzza ki a hálózati tápvezetéket. Az oldalpanel eltávolításával nyissa ki a számítógép burkolatát. Távolítsa el azokat a védőlapokat a számítógép hátsó oldaláról, melyek akadályozhatják a videokártya behelyezését.
   * Ha a meglévő videokártyát cseréli ki, tartsa szilárdan a videokártya szerelőlapját és óvatosan lazítsa meg a csavarokat. Ezután húzza ki a kiegészítő PCIe tápcsatlakozót a videokártyán lévő aljzatból, majd az alaplapi kioldó billentyű használatával szabadítsa fel a videokártyát.
2. Illessze az új videokártyát közvetlenül az üres PCIe foglalat fölé, majd először a videokártya egyik végét tolja bele a foglalatba. Óvatosan, de határozottan tolja bele a videokártya másik végét is a foglalatba, és ellenőrizze, hogy teljes hosszában megfelelően illeszkedik-e (kattanásig helyezze be). A csavarokkal rögzítse a videokártya szerelőlapját a számítógépházhoz.
3. Ha szükséges, csatlakoztassa a 6/8 érintkezős PCIe tápcsatlakozót.
4. Zárja be a számítógépház burkolatát, majd csatlakoztassa a tápkábelt. Megfelelő vezetékkel csatlakoztassa a videokártya kimenetét a monitor bemenetéhez.

Szoftvertelepítés
1. Kapcsolja be a számítógépet, és várja meg, amíg az operációs rendszer betöltődik.
2. Nyisson meg egy böngészőt, és navigáljon a www.msi.com webhelyre, majd keresse meg a videokártyájának megfelelő weboldalt.
3. Kattintson a "TÁMOGATÁS" gombra és tekintse át a termékre vonatkozó Illesztőprogramok és Kezelőprogramok részt.
   a. Illesztőprogram: Válasszon operációs rendszert és töltse le az illesztőprogramot. Alternatív megoldásként letöltheti az illesztőprogramot közvetlenül az NVIDIA vagy az AMD hivatalos weboldaláról is (a videokártya processzorának típusától függően).
   b. Dragon Center Töltse le a szoftvert és kövesse a telepítési lépéseket. (Microsoft® Windows® 10 vagy újabb szükséges)
      * A videokártya LED-effektusainak vezérlése érdekében futtassa le először a Dragon Center szoftvert, majd aktiválja a Mystic Light funkciót.
   c. Afterburner: Válassza ki a megfelelő operációs rendszert, töltse le, majd kövesse a szükséges lépéseket a telepítés befejezéséhez.
   d. Live Update: Ha az Ön videokártyáját jelenleg még nem támogatja a Dragon Center, töltse le és telepítse a Live Update szoftvert, hogy a videokártya illesztőprogramja/firmware-e naprakész legyen.

Lietuvių

Komplekta saturs
(Lūdzu, sazinieties ar savu aģentu, ja trūkst kāda no vienumiem vai tas ir bojāts.)
1. Videokarte.
2. Lietošanas pamācība vai īsais ceļvedis (atkarībā no produkta).

Atsargumo priemonės
1 Garantija netaikoma defektams ar veikimo sutrikimams, atsirandantiems dėl procesoriaus ir (arba) atminties naudojimo ne pagal gaminio specifikacijas, dar vadinamo laikrodžio dažnio spartinimu.
2 Jei pakeisite arba atnaujinsite vaizdo plokštės BIOS be MSI leidimo, garantija nebegalios.

Sistēmas prasības
1. Ar PCI Express saderīga mātes plate ar vienu duāla platuma x16 videokartes slotu.
2. Monitors ar ievades savienotāju, kas ir ekvivalents jūsu videokartes izvades savienotājam.
3. Microsoft® Windows® 7, Windows® 10 vai jaunāka versija vai Linux (atkarībā no produkta)
4. Pieejams vismaz 1,5 GB cietā diska atmiņas.

Papildu instrumenti
1. Philips skrūvgriezis ar uzgali: ar to var veikt lielāko daļu uzstādīšanas darbību. Skrūvgriezis ar magnētisko uzgali atvieglo uzstādīšanu.

Aparatūras uzstādīšana
1. Izslēdziet datoru un atvienojiet no maiņstrāvas tīkla. Pēc tam atveriet datora korpusu, noņemot sānu paneli. Noņemiet korpusa aizmugurē esošos kronšteinus, kas var traucēt jaunas videokartes ievietošanai.
   * Ja maināt videokarti, uzmanīgi atskrūvējiet skrūves, neizkustinot videokartes kronšteinu no vietas. Pēc tam izraujiet visus kartes papildu PCIe strāvas savienotājus un uzmanīgi nomainiet karti, izmantojot mātes plates PCIe ligzdas atbrīvošanas skavu.
2. Novietojiet karti tieši virs tukšā PCIe slota un vispirms iebīdiet slotā vienu kartes galu. Uzmanīgi, bet stingri iebīdiet otru galu, līdz tas ir pilnībā ievietots slotā (atskanēs klikšķis). Pieskrūvējiet videokartes kronšteinu pie korpusa.
3. Pievienojiet papildu PCIe 6/8 spraudņu strāvas savienotāju.
4. Aizveriet datora korpusu un iespraudiet strāvas kabeli. Savienojiet videokartes izvadi ar monitoru, izmantojot displeja kabeli.

Programmatūras instalēšana
1. Ieslēdziet datoru un gaidiet, līdz tas sāknēs operētājsistēmu.
2. Atveriet tīmekļa pārlūkprogrammu, dodieties uz www.msi.com un pārejiet uz jūsu uzstādītās videokartes tīmekļa lapu.
3. Noklikšķiniet uz "ATBALSTS", lai skatītu draiveru un utilītu pārskatu par jūsu produktu.
   a. Draiveris: izvēlieties operētājsistēmu un lejupielādējiet draiveru. Vai arī lejupielādējiet draiveru, izmantojot NVIDIA vai AMD oficiālo tīmekļa vietni (atkarībā no jūsu kartes GPU).
   b. Dragon Center: lūdzu, lejupielādējiet programmatūru un izpildiet norādītās darbības, lai pabeigtu instalāciju. (Nepieciešama operētājsistēma Microsoft® Windows® 10 vai jaunāka versija)
      * Lai pārraudzītu videokartes LED efektus, lūdzu, vispirms palaidiet Dragon Center programmatūru un pēc tam aktivizējiet funkciju Mystic Light.
   c. Afterburner: izvēlieties piemērotu operētājsistēmu un lejupielādējiet to, tad izpildiet darbības, lai pabeigtu instalāciju.
   d. Live Update: ja jūsu videokarti vēl neatbalsta Dragon Center, varat lejupielādēt un palaist Live Update, lai regulāri aktualizētu savus videokartes draiverus/BIOS/aparatūru.

Italiano

Contenuto della confezione
(Si prega di consultare il Vostro Retailer qualora mancasse qualcosa.)
1. Scheda Grafica
2. Manuale dell'utente (dipende dal prodotto)

Precauzioni per l'uso
1. La garanzia non copre difetti o malfunzionamenti causati dall'esecuzione dell'unità di elaborazione e/o dalla memoria al di fuori delle specifiche del prodotto, noto anche come overclocking.
2. La modifica o l'aggiornamento del BIOS della scheda grafica senza l'autorizzazione MSI annullerà la garanzia.

Requisiti di sistema
1. Scheda madre attrezzata di PCI Express con uno slot dual x16
2. Un monitor con almeno un connettore input equivalente al connettore output della tua scheda grafica
3. Sistema con Microsoft® Windows® 10, Windows® 7, o Linux (dipende dal prodotto)
4. Almeno 1.5 GB di spazio disponibile sull'hard-disk

Strumenti ausiliari
1. Cacciavite a croce: Questo può essere usato per fare la maggior parte dell'installazione. Un cacciavite con una testina magnetica rende il processo molto più semplice.

Installazione Hardware
1. Spegni il computer e stacca il cavo di alimentazione. Apri il case del tuo computer rimuovendo il pannello laterale. Rimuovi qualsiasi staffa di espansione sul retro del tuo case che possa ostacolare la tua nuova scheda grafica.
   * Se si sostituisce una scheda grafica, assicurarsi di tenere la staffa della scheda grafica in posizione e allentare con attenzione le viti. Quindi scollegare tutti i connettori di alimentazione PCIe supplementari sulla scheda e rimuovere con cura la scheda utilizzando la clip di rilascio sulla presa PCIe sulla scheda madre.
2. Posizionare la scheda grafica direttamente sullo slot PCIe vuoto e premere prima un'estremità della scheda nello slot. Premere delicatamente ma con fermezza l'altra estremità fino a quando non è completamente inserita nello slot (si sentirà un clic). Fissare la staffa della scheda grafica al case con le viti.
3. Collegare qualsiasi connettore di alimentazione PCIe 6/8-pin supplementare.
4. Chiudi il case del tuo computer e collega il cavo di alimentazione. Collegare l'uscita della scheda grafica al monitor con un cavo.

Installazione Software
1. Accendi il computer e lascialo avviare nel tuo Sistema operativo.
2. Apri un browser, vai alla pagina www.msi.com e seleziona il modello della scheda grafica che hai installato.
3. Fare click su "Supporto" per visualizzare la panoramica dei driver e delle utilità per il prodotto specifico.
   a. Driver: scegli il sistema operativo e scarica i driver In alternativa è possibile scaricare il driver direttamente dal sito web ufficiale di NVIDIA o AMD.
   b. Dragon Center: Si prega di scaricare il software e seguire i passaggi per completare l'installazione (richiede Microsoft® Windows® 10 o successivo)
      * Per controllare gli effetti LED della scheda grafica eseguire prima il software Dragon Center e quindi attivare la funzione Mystic Light.
   c. Afterburner: Scegliere il sistema operativo appropriato e scaricarlo, quindi seguire i passaggi per completare l'installazione.
   d. Live Update: Se la tua scheda grafica non è supportata da Dragon Center, puoi scaricare il software di aggiornamento automatico per mantenere aggiornati driver / BIOS / firmware della tua scheda grafica.

Română

Conținutul pachetului
(Consultați comerciantul dacă lipsește ceva sau dacă un element este defect).
1. Placă grafică.
2. Manualul utilizatorului sau Ghidul rapid (în funcție de produs).

Precauții pentru utilizare
1. Garanția nu acoperă defectele sau funcționarea necorespunzătoare cauzate de utilizarea unității de procesare și/sau a memoriei în afara specificației produsului, cunoscut și sub denumirea de overclock.
2. Alterarea sau actualizarea de BIOS al plăcii grafice fără autorizarea MSI va anula garanția.

Cerințe de sistem
1. Placă de bază compatibilă cu PCI Express, cu un slot grafic cu lățime dublă x 16.
2. Un monitor cu cel puțin un conector de intrare echivalent cu conectorii de ieșire ai plăcii grafice.
3. Sisteme de operare Microsoft® Windows® 7, Windows® 10 sau ulterior sau Linux (în funcție de produs).
4. Minimum 1,5 GB spațiu disponibil pe hard disk.

Instrumente auxiliare
1. Șurubelniță în cruce: Aceasta se poate utiliza pentru a efectua cea mai mare parte a instalării. O șurubelniță cu cap magnetic facilitează foarte mult procesul.

Instalarea dispozitivului
1. Opriți calculatorul și deconectați cablul de alimentare. Apoi deschideți carcasa calculatorului îndepărtând panoul lateral. Îndepărtați orice suport de extensie de pe partea posterioară a carcasei care poate împiedica introducerea noii plăci grafice.
   * Dacă înlocuiți o placă grafică, asigurați-vă că suportul plăcii grafice este fixat și slăbiți cu atenție șuruburile. Apoi deconectați orice conectori de alimentare PCIe de pe placă și îndepărtați cu atenție placa folosind clema de deschidere de pe slotul PCIe de pe placa de bază.
2. Puneți placa grafică direct peste slotul gol PCIe și apăsați mai întâi un capăt al cardului în slot. Apăsați ușor dar ferm celălalt capăt până când intră complet în slot (veți auzi un clic). Fixați suportul plăcii grafice pe carcasă cu șuruburi.
3. Conectați orice conector de alimentare suplimentar PCIe cu6/8 pini.
4. Închideți partea posterioară a carcasei calculatorului și conectați cablul de alimentare. Conectați ieșirea plăcii grafice la monitor cu un cablu de afișare.

Instalarea software-ului
1. Porniți calculatorul și lăsați-l să încarce complet sistemul de operare.
2. Deschideți un browser web, accesați www.msi.com și apoi accesați pagina web a plăcii grafice pe care ați instalat-o.
3. Faceți clic pe „SUPPORT" (asistență) pentru a vedea prezentarea generală a driverelor și utilitarelor pentru respectivul produs.
   a. Driver: Alegeți sistemul de operare și descărcați driverul. Alternativ, puteți să descărcați driverul direct de pe site-ul web oficial NVIDIA sau AMD (în funcție de GPU-ul plăcii dvs.)
   b. Dragon Center: Descărcați software-ul și urmați instrucțiunile pentru a finaliza instalarea. (Necesită Microsoft® Windows® 10 sau ulterior)
      * Pentru a controla efectele led ale plăcii grafice, rulați mai întâi software-ul Dragon Center și apoi activați funcția Mystic Light.
   c. Afterburner: Alegeți sistemul de operare corespunzător și descărcați-l, apoi urmați pașii pentru a finaliza instalarea.
   d. Live Update: Dacă placa grafică nu este compatibilă încă cu Dragon Center, puteți descărca și lansa programul Live Update pentru a vă păstra la zi driverele/firmware-ul plăcii grafice.

Slovenčina

Obsah balenia
(Ak niektorá položka chýba alebo je poškodená, obráťte sa na svojho predajcu).
1. Grafická karta
2. Používateľská príručka alebo Stručný návod (závisí od výrobku).

Bezpečnostné pokyny týkajúce sa používania
1. Záruka sa nevzťahuje na chyby ani poruchy spôsobené používaním procesora a/alebo pamäte mimo technických parametrov výrobku, známeho aj ako pretaktovanie.
2. Zmena alebo aktualizácia systému BIOS grafickej karty bez oprávnenia spoločnosti MSI povedie k zrušeniu platnosti vašej záruky.

Systémové požiadavky
1. Základná doska PCI Express kompatibilná s jedným slotom pre grafickú kartu s dvojitou šírkou x16.
2. Monitor, ktorý má aspoň jeden vstupný konektor ekvivalentný s výstupnými konektormi vašej grafickej karty.
3. Microsoft® Windows® 7, Windows® 10 alebo novší, alebo operačný systém Linux (závisí od výrobku).
4. Najmenej 1,5 GB voľného miesta na pevnom disku.

Pomocné nástroje
1. Skrutkovač Phillips s magnetickou hlavou: Môže sa použiť na väčšinu činností súvisiacich s inštaláciou. Skrutkovač s magnetickou hlavou veľmi uľahčuje tento proces.

Inštalácia hardvéru
1. Vypnite počítač a napájací kábel odpojte od elektrickej zásuvky. Potom otvorte skrinku počítača tak, že odmontujete bočný kryt. Zo zadnej strane skrinky odstráňte predlžovací držiak, ktorý by mohol prekážať novej grafickej karte.
   * Ak vymieňate grafickú kartu, držiak grafickej karty podržte na mieste a opatrne uvoľnite skrutky. Potom odpojte všetky prídavné napájacie konektory PCIe na karte a opatrne ju vyberte tak, že uvoľníte príchytky na zásuvke PCIe na základnej doske.
2. Grafickú kartu umiestnite priamo do prázdneho slotu pre PCIe a najskôr zatlačte jeden koniec karty do tohto slotu. Jemne ale pevne zatlačte na druhý koniec, až kým nebude úplne zasunutý do slotu (budete počuť cvaknutie). Držiak na grafickú kartu upevnite skrutkami ku skrinke.
3. Pripojte ľubovoľný prídavný 6/8-kolíkový napájací konektor PCIe.
4. Skrinku počítača znova zatvorte a napájací kábel zapojte do elektrickej zásuvky. Jeden koniec kábla displeja zapojte do výstupného konektora grafickej karty a druhý koniec zapojte do monitora.

Inštalácia softvéru
1. Zapnite počítač a počkajte, kým sa načíta operačný systém.
2. Otvorte internetový prehliadač, prejdite do www.msi.com a potom otvorte internetovú stránku grafickej karty, ktorú ste nainštalovali.
3. Kliknite na tlačidlo „PODPORA" a pozrite si prehľad ovládačov a obslužných programov pre váš konkrétny výrobok.
   a. Ovládač: Zvoľte operačný systém a prevezmite si ovládač. Ovládač môžete tiež prevziať priamo z oficiálnej internetovej stránky NVIDIA alebo AMD (v závislosti od GPU vašej karty).
   b. Dragon Center (Dračie centrum): Prevezmite si softvér a postupujte podľa krokov na vykonanie inštalácie. (vyžaduje sa operačný systém Microsoft® Windows® 10 alebo novší)
      * Ak chcete ovládať LED efekty grafickej karty, najskôr spustite softvér Dragon Center a potom zapnite funkciu osvetlenia Mystic Light.
   c. Nástroj Afterburner: Zvoľte vhodný operačný systém, prevezmite si ho a potom postupujte podľa krokov na vykonanie inštalácie.
   d. Aplikácia Live Update: Ak vašu kartu doteraz nepodporuje softvér Drgon Center, môžete si prevziať aplikáciu Live Update a jej spustením neustále aktualizovať ovládače/systémy bio/firmvér grafickej karty.

Ελληνικά

Περιεχόμενα συσκευασίας
(Αν λείπει κάτι ή αν υπάρχει ζημιά, επικοινωνήστε με το κατάστημα πώλησης.)
1. Κάρτα γραφικών.
2. Εγχειρίδιο χρήσης ή Σύντομος οδηγός (ανάλογα με το προϊόν).

Προφυλάξεις κατά τη χρήση
1. Η εγγύηση δεν καλύπτει ελαττώματα ή δυσλειτουργίες που προκαλούνται από τη λειτουργία της μονάδας επεξεργασίας ή/και της μνήμης εκτός των προδιαγραφών του προϊόντος, γνωστό και ως overclocking.
2. Η τροποποίηση ή η ενημέρωση του BIOS της κάρτας γραφικών χωρίς την άδεια της MSI θα ακυρώσει την εγγύησή σας.

Απαιτήσεις συστήματος
1. Μητρική κάρτα συμβατή με PCI Express με μία υποδοχή κάρτας γραφικών διπλού πλάτους x16.
2. Οθόνη με τουλάχιστον μία είσοδο αντίστοιχη με τις εξόδους της κάρτας γραφικών.
3. Λειτουργικό σύστημα Microsoft® Windows® 7, Windows® 10 ή νεότερη έκδοση, ή Linux (ανάλογα με το προϊόν).
4. Τουλάχιστον 1,5 GB διαθέσιμου χώρου στον σκληρό δίσκο.

Βοηθητικά εργαλεία
1. Κατσαβίδι Phillips: Το εργαλείο αυτό μπορεί να χρησιμοποιηθεί για τις περισσότερες εργασίες εγκατάστασης. Ένα κατσαβίδι με μαγνητική κεφαλή θα διευκολύνει σημαντικά τη διαδικασία.

Εγκατάσταση υλικού
1. Απενεργοποιήστε τον υπολογιστή και αποσυνδέστε το καλώδιο ρεύματος. Έπειτα, ανοίξτε το κουτί του υπολογιστή αφαιρώντας το πλαϊνό πάνελ. Αν έχετε προσθέσει βάση επέκτασης στην πίσω πλευρά του κουτιού σας, αφαιρέστε την, καθώς μπορεί να εμποδίζει τη νέα κάρτα γραφικών.
   * Αν πρόκειται να αντικαταστήσετε την κάρτα γραφικών, συγκρατήστε τη βάση της και ξεβιδώστε προσεκτικά τις βίδες. Έπειτα, αποσυνδέστε τυχόν πρόσθετα βύσματα τροφοδοσίας PCIe από την κάρτα και αφαιρέστε την προσεκτικά, χρησιμοποιώντας το κλιπ απασφάλισης που υπάρχει στην υποδοχή PCIe της μητρικής κάρτας.
2. Τοποθετήστε την κάρτα γραφικών ακριβώς πάνω από την κενή υποδοχή PCIe και πιέστε πρώτα το ένα άκρο της κάρτας για να εισέλθει στην υποδοχή. Πιέστε προσεκτικά αλλά δυνατά και το άλλο άκρο, ώστε να εφαρμόσει πλήρως στην υποδοχή (θα ακουστεί ένα "κλικ"). Στερεώστε τη βάση της κάρτας γραφικών στο κουτί του υπολογιστή με βίδες.
3. Συνδέστε τυχόν πρόσθετα βύσματα τροφοδοσίας PCIe 6/8 ακίδων.
4. Κλείστε το κουτί του υπολογιστή και συνδέστε το καλώδιο ρεύματος. Συνδέστε την έξοδο της κάρτας γραφικών στην οθόνη με ένα καλώδιο οθόνης.

Εγκατάσταση λογισμικού
1. Ενεργοποιήστε τον υπολογιστή και περιμένετε να φορτωθεί το λειτουργικό σύστημα.
2. Ανοίξτε ένα πρόγραμμα περιήγησης, μεταβείτε στη διεύθυνση www.msi.com και πηγαίνετε στην ιστοσελίδα για την κάρτα γραφικών που έχετε εγκαταστήσει.
3. Επιλέξτε SUPPORT (ΥΠΟΣΤΗΡΙΞΗ) για να δείτε μια επισκόπηση των προγραμμάτων οδήγησης και των βοηθητικών προγραμμάτων που διατίθενται για το συγκεκριμένο προϊόν.
   α. Πρόγραμμα οδήγησης: Επιλέξτε λειτουργικό σύστημα και κατεβάστε το πρόγραμμα οδήγησης. Εναλλακτικά, μπορείτε να κατεβάσετε το πρόγραμμα οδήγησης απευθείας από τον επίσημο ιστότοπο της NVIDIA ή της AMD (ανάλογα με την GPU της κάρτας σας).
   b. Dragon Center: Κατεβάστε το λογισμικό και ακολουθήστε τα βήματα για να ολοκληρώσετε την εγκατάσταση. (Απαιτούνται Microsoft® Windows® 10 ή νεότερη έκδοση)
      * Για να μπορείτε να ελέγχετε τα εφέ LED της κάρτας γραφικών, ανοίξτε το λογισμικό Dragon Center και ενεργοποιήστε τη λειτουργία Mystic Light
   c. Afterburner: Επιλέξτε το κατάλληλο λειτουργικό σύστημα, κατεβάστε το λογισμικό και ακολουθήστε τα βήματα για να ολοκληρώσετε την εγκατάσταση.
   d. Live Update: Αν η κάρτα γραφικών σας δεν υποστηρίζεται ακόμα από το Dragon Center, μπορείτε να κατεβάσετε και να εκκινήσετε το Live Update, προκειμένου να διατηρείτε ενημερωμένα τα προγράμματα οδήγησης/ το bios / το υλικολογισμικό της κάρτας γραφικών.

Eesti

Pakendi sisu
(Võtke ühendust edasimüüjaga, kui midagi on puudu või kahjustatud.)
1. Graafikakaart.
2. Kasutusjuhend või Kiirjuhend (olenevalt tootest).

Ettevaatusabinõud kasutamisel
1. Garantii ei hõlma rikkeid ja hälbeid, mis on tingitud toote protsessori ja/või mälumooduli tehniliste omaduste mittearvestamisest, mis on tuntud ka kui ülekiirendamine.
2 Graafikakaartide muutmisel või nende BIOS-i värskendamisel ilma MSI loata kaotab garantii kehtivuse.

Süsteeminõuded
1. PCI Express-ühilduv emaplaat ühe topeltlaiusega x16 graafikapesaga.
2. Monitor vähemalt ühe sisendkonnektoriga, mis on samaväärne graafikakaardi väljundkonnektoritega.
3. Operatsioonisüsteem Microsoft® Windows® 7, Windows® 10 või uuem või Linux (olenevalt tootest).
4. Vähemalt 1,5 GB vaba kõvaketta ruumi.

Lisavahendid
1. Ristpeaga kruvikeeraja: Seda saab kasutada enamik paigalduse puhul. Magnetpeaga kruvikeeraja muudab tööd lihtsamaks.

Raudvara paigaldamine
1. Lülitage arvuti välja ja eemaldage toitejuhe pistikupesast. Seejärel avage arvuti korpus, eemaldades küljepaneeli. Eemaldage laienduslklamber oma kasti tagant (kui see on olemas), mis võib tõkestada teie uut graafikakaarti.
   * Graafikakaardi vahetamise korral hoidke graafikakaardi kinnitusklambrit paigal ja keerake kruvid ettevaatlikult lahti. Seejärel ühendage lahti kõik täiendavad PCIe toiteühendused kaardil ja eemaldage kaart ettevaatlikult, kasutades emaplaadi PCIe pesal olevat vabastusklambrit.
2. Asetage graafikakaart otse tühja PCIe pesa kohale ja vajutage esmalt pesasse kaardi üks ots. Vajutage õrnalt, kuid kindlalt teisele otsale, kuni see on täielikult pesa sees (kostab klõpsatus). Kinnitage graafikakaardi klamber kruvidega oma kasti külge.
3. Ühendage täiendav PCIe 6/8-viiguline toitekonnektor.
4. Sulgege arvutikast ja pistke toitejuhe pistikupessa. Ühendage graafikakaardi väljundpistik oma monitoriga kuvakaabli abil.

Tarkvara paigaldus
1. Lülitage arvuti sisse ja laske operatsioonisüsteemil avaneda.
2. Avage veebibrauser, minge veebisaidile www.msi.com ja seejärel teie paigaldatud graafikakaardi veebilehele.
3. Klõpsake "SUPPORT" (TUGI), et vaadata teie toote jaoks saadaolevaid draivereid ja utiliite.
   a. Draiver: valige operatsioonisüsteem ja laadige draiver alla. Alternatiivselt saate draiveri alla laadida otse NVIDIA või AMD ametlikult veebisaidilt (olenevalt teie kaardi GPU-st).
   b. Dragon Center: laadige tarkvara alla ja järgige installimise lõpuleviimise toiminguid. (Vajalik operatsioonisüsteem Microsoft® Windows® 10 või uuem)
      * Graafikakaardi LED-tulede efektide juhtimiseks käivitage esmalt Dragon Center tarkvara ja seejärel aktiveerige funktsioon Mystic Light.
   c. Afterburner: Valige operatsioonisüsteem ja laadige alla, seejärel järgige installimise lõpuleviimise toiminguid.
   d. Live Update: Kui Dragon Center ei toeta veel teie graafikakaarti, võite alla laadida ja käivitada rakenduse Live Update, et teie graafikakaardi draiverid/bios/püsivara pidevalt värskendataks.