Ottofond GmbH · Graf-Zeppelin-Straße 42 · 33181 Bad Wünnenberg-Haaren · Tel. 02957/9877-0 · Fax 02957/987790

OTTOFOND

Montageanleitung

Universal Fußgestell für Acryl-Badewannen

OTTOFOND

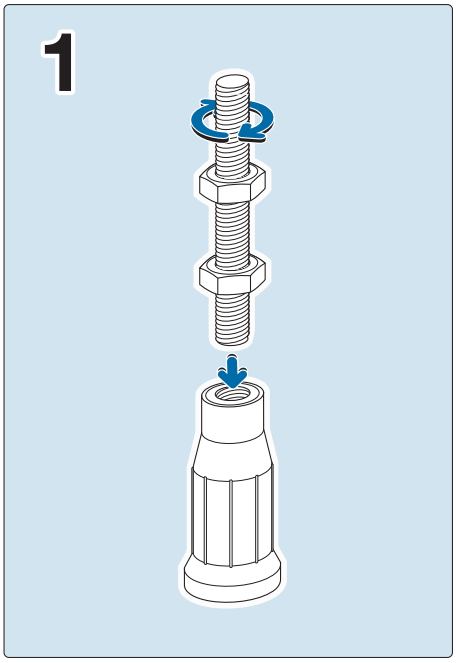

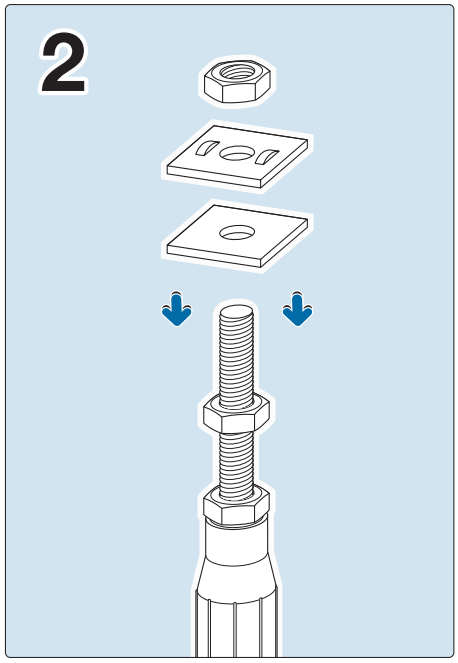

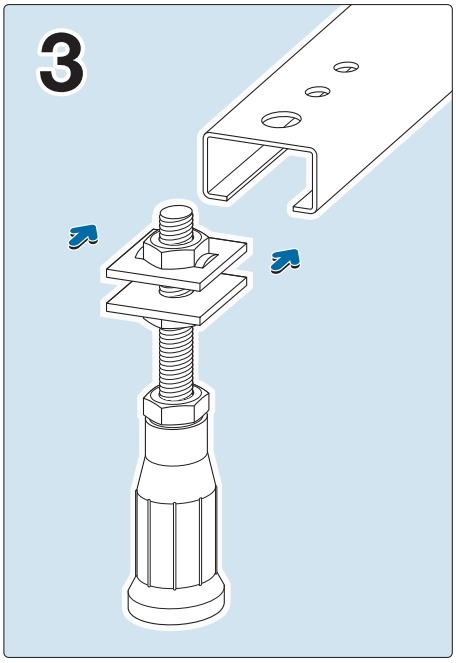

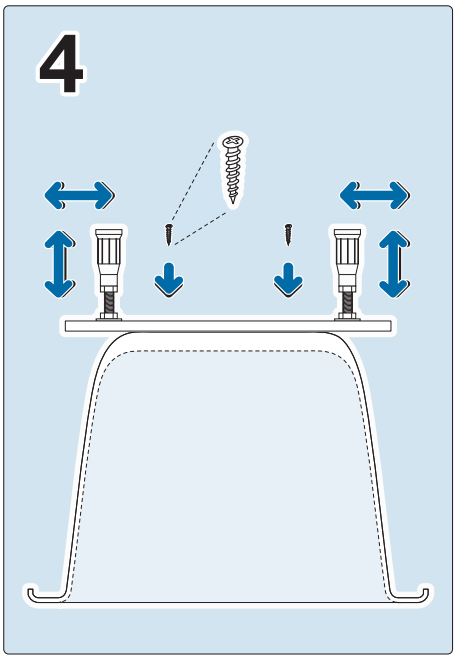

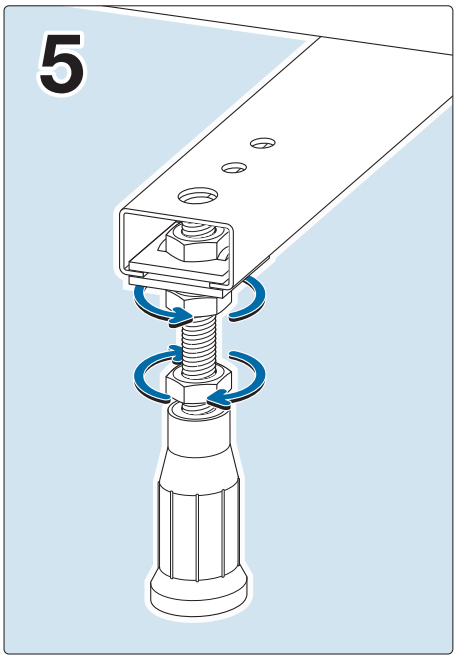

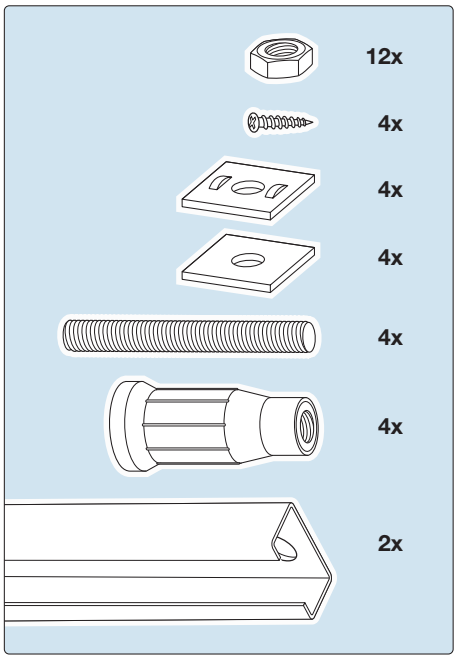

Ottofond GmbH · Graf-Zeppelin-Straße 42 · 33181 Bad Wünnenberg-Haaren · Tel. 02957/9877-0 · Fax 02957/987790

Montageanleitung

Universal Fußgestell für Acryl-Badewannen

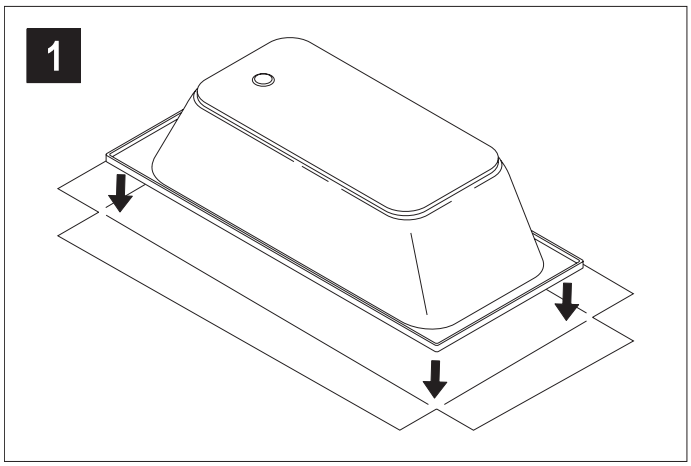

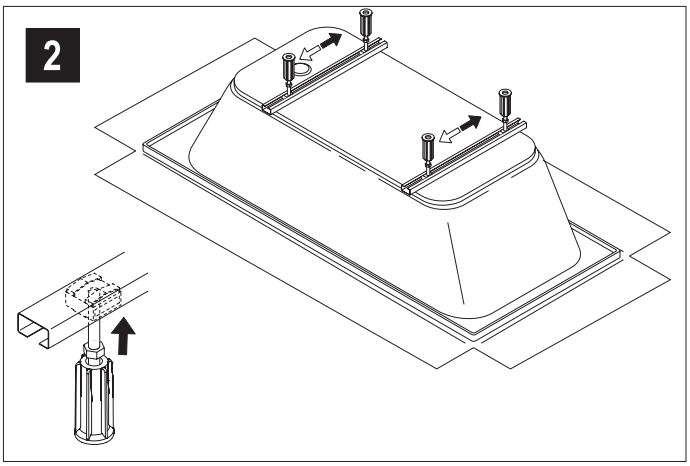

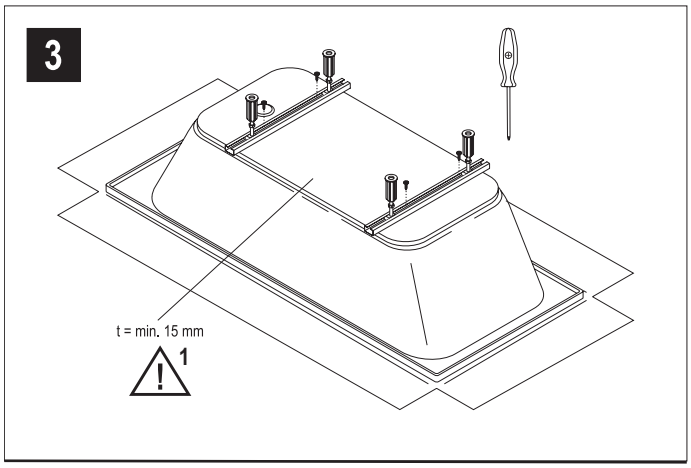

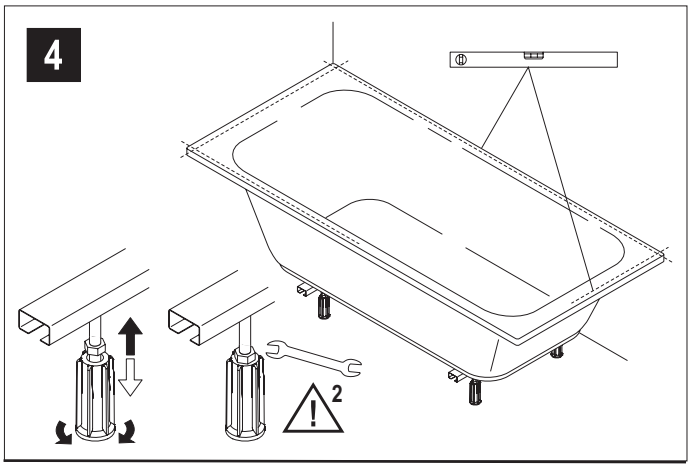

Ottofond GmbH · Graf-Zeppelin-Straße 42 · 33181 Bad Wünnenberg-Haaren · Tel. 02957/9877-0 · Fax 02957/987790

OTTOFOND

Montageanleitung

Universal Fußgestell für Acryl-Badewannen

OTTOFOND

5

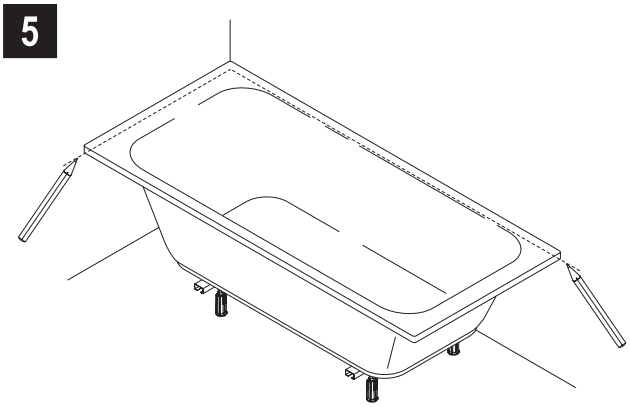

6

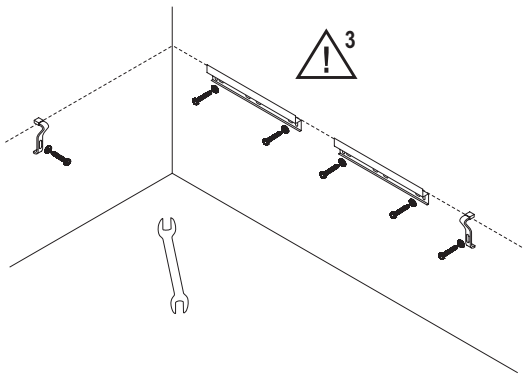

7

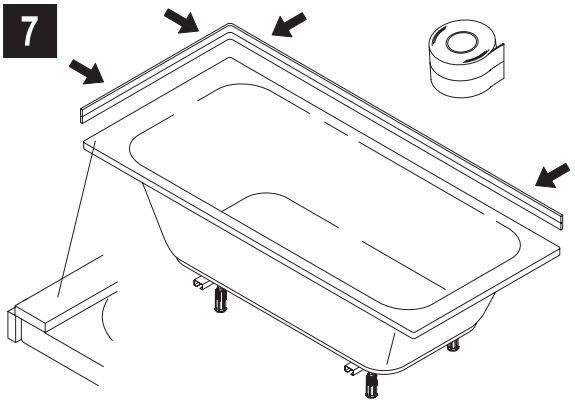

8

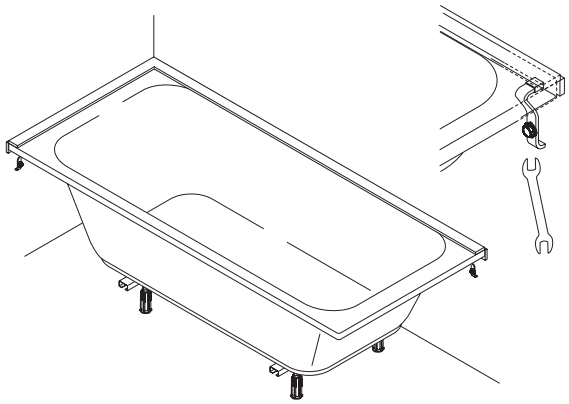

9

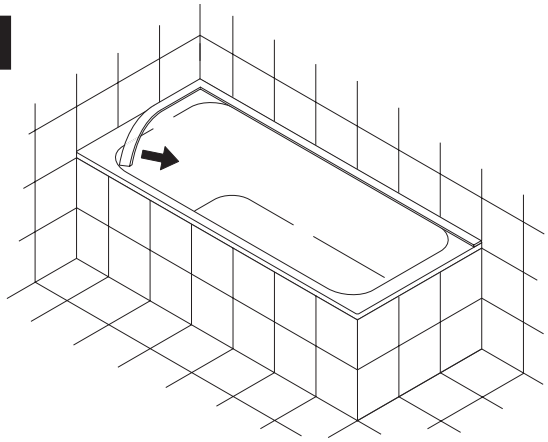
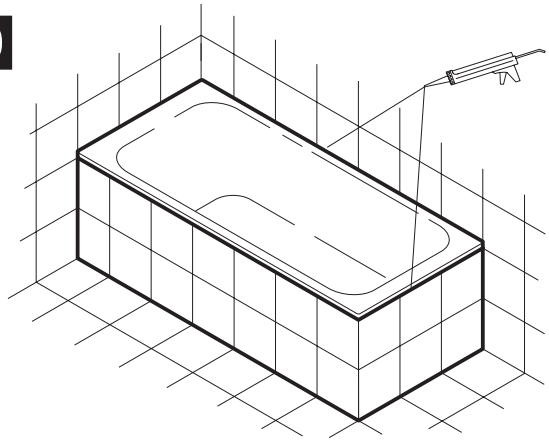
10