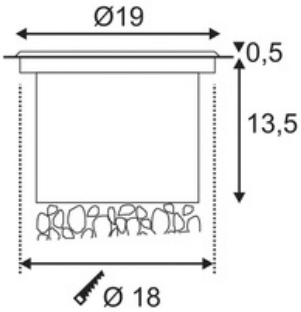

Schwenkbare Bodeneinbauleuchte Adjust, Edelstahl, inkl. Einbautopf, IP67, eckig

Bodeneinbaustrahler

UVP: 229,00 Euro

Haben Sie eine Frage zum Produkt?
info@click-licht.de
(+49) 2361 40 67 600
Montag - Freitag 08:00 - 18:00 Uhr

Artikelnummer	A-95787
Material	Edelstahl, Aluminium
Farbe	Edelstahl
Anschlussspannung	230 V
Max. Leistung	50 W
Fassung	G53
Schutzklasse	I
Schutzart	IP67
Schwenkbar °	40
Drehbar °	90
Montageart	Boden, Einbau
Dimmbar	Nein
Anwendungsbereich	Garten, Terrasse, Garage & Carport
Stil	Zeitlos, Schlicht
Form	eckig
Netzstecker	Nein
Leuchtmittel	Nein
Einbaumaße	(T) 140 mm (Ø) 180 mm
Produktmaße	(B) 190 mm (T) 135 mm (L) 190 mm
Produktgewicht	2.423 kg