SIENA 36M

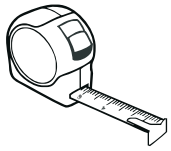

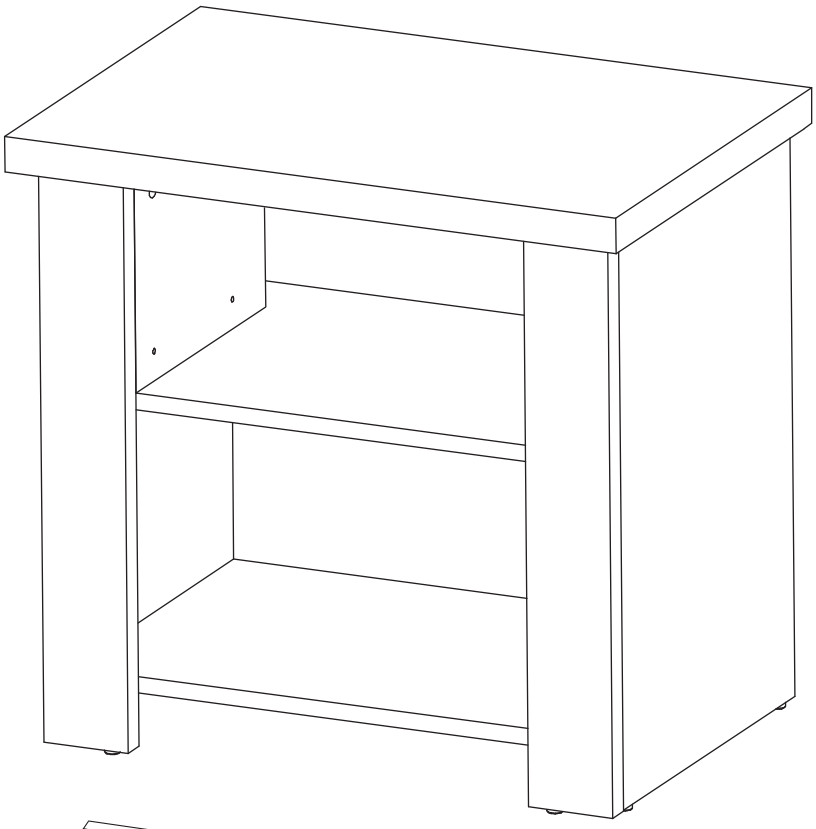

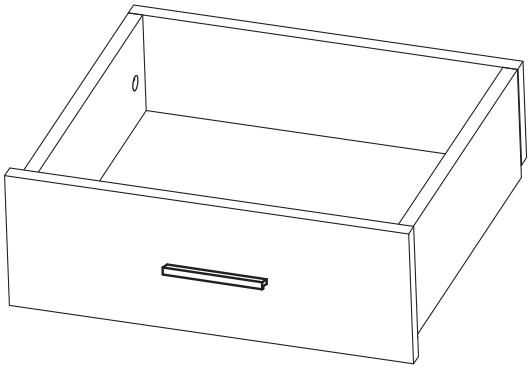

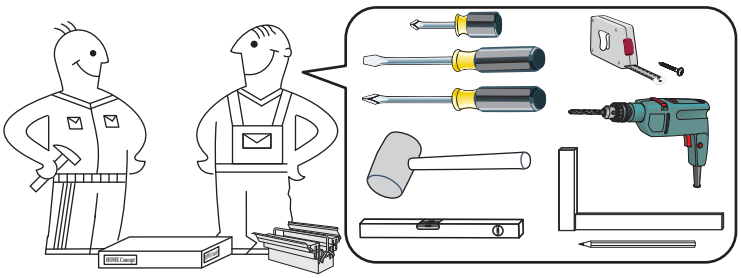

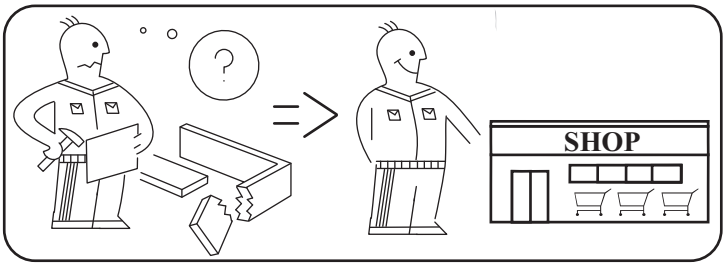

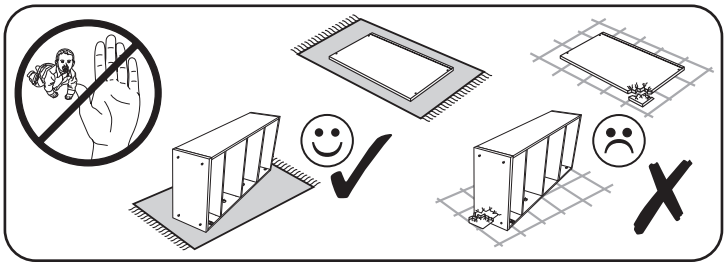

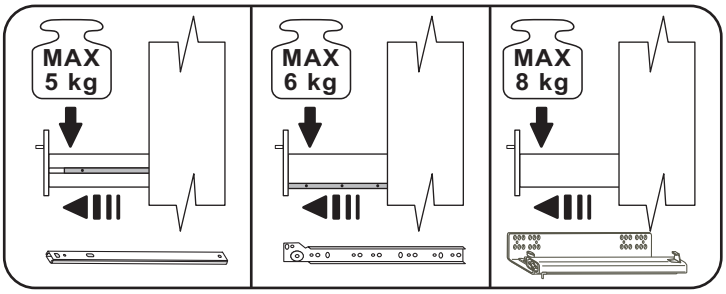

SIENA 36M

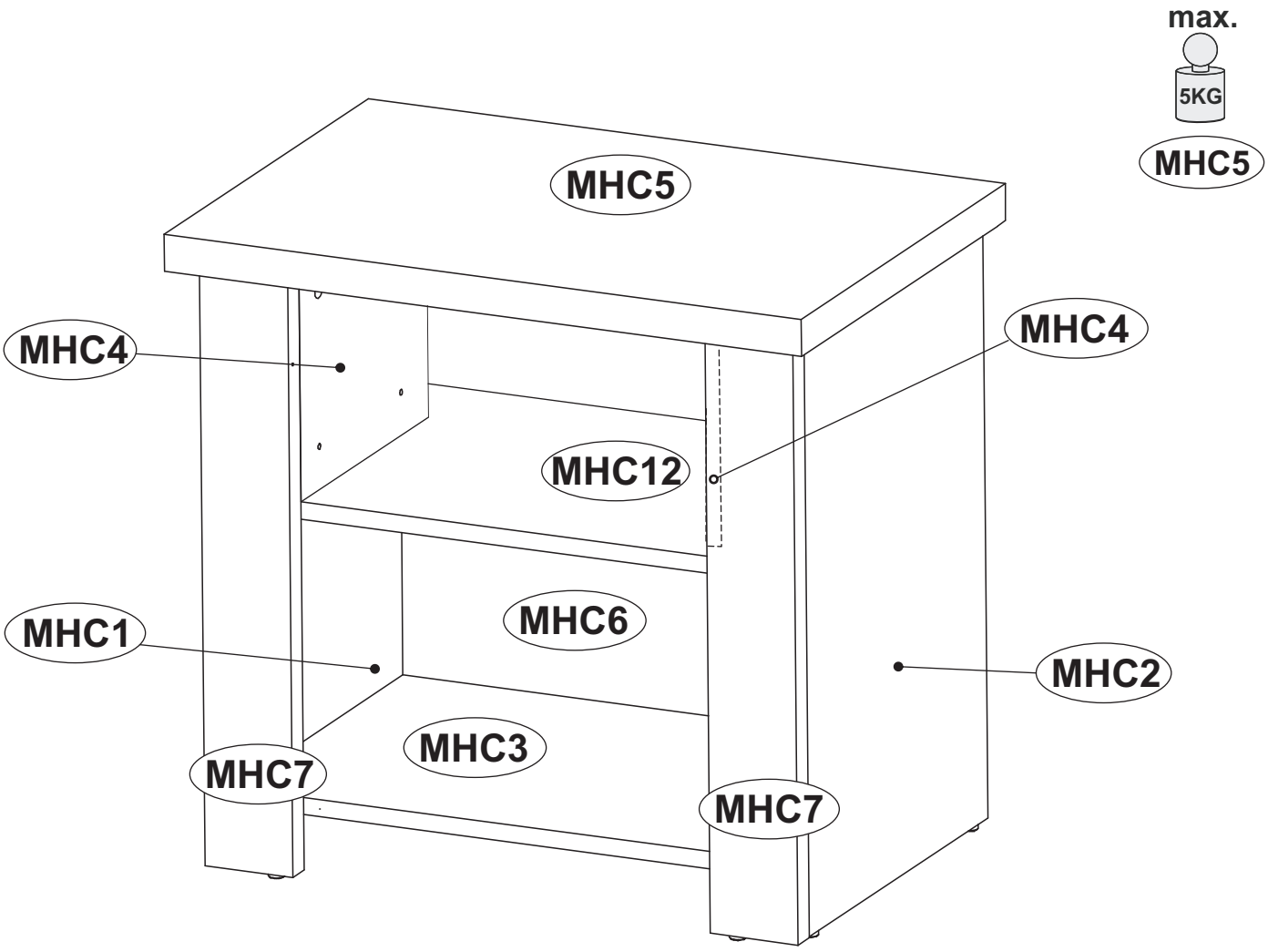

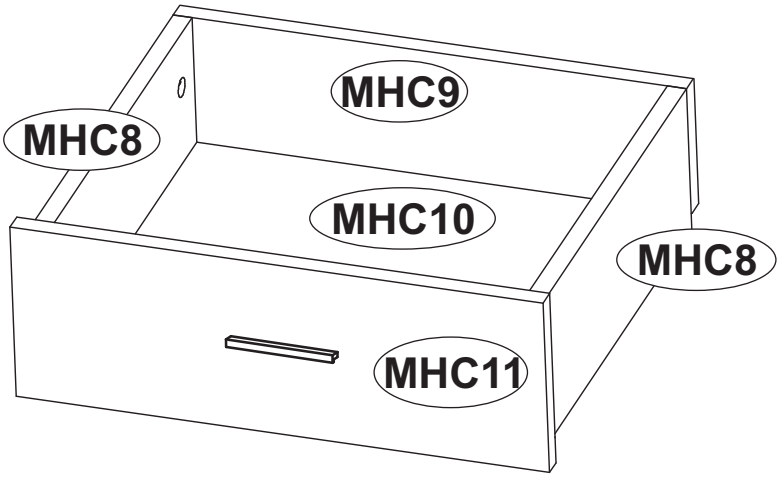

MHC1	x1	520	352	15	1/1
MHC2	x1	520	352	15	1/1
MHC3	x1	508	352	15	1/1
MHC4	x2	250	201	15	1/1
MHC5	x1	580	400	32	1/1
MHC6	x1	520	469	3	1/1
MHC7	x2	520	80	22	1/1
MHC8	x2	237	138	15	1/1
MHC9	x1	370	124	15	1/1
MHC10	x1	351	258	3	1/1
MHC11	x1	375	210	15	1/1
MHC12	x1	508	332	15	1/1

SIENA 36M

HCB1 1018

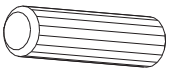

8x28 x32

HCU4 133907

L-160 x1

HCE1 1008

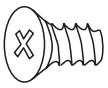

ES 6,3x9,5 x4

HCM1 123894

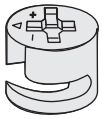

x16

HCC6 0000

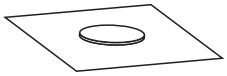

ϕ20 x16

HCP6 1056

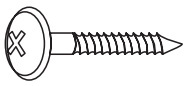

3x20 x3

HCT1 11809

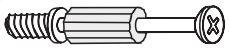

x16

HCF36 1305

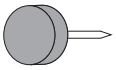

x6

HCS3 1011

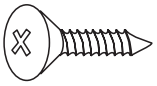

3,5x13 x16

HCJ23 1302

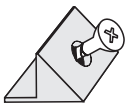

x10

HCK13 49716

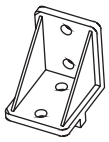

x4

HCR42 60497

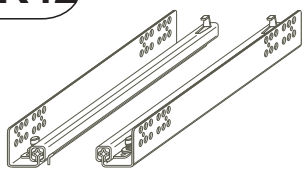

250 x1

HCK1 1354

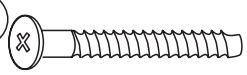

7x50 x4

HCA6 2549

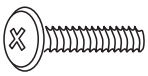

WPM 4x22 x2

1

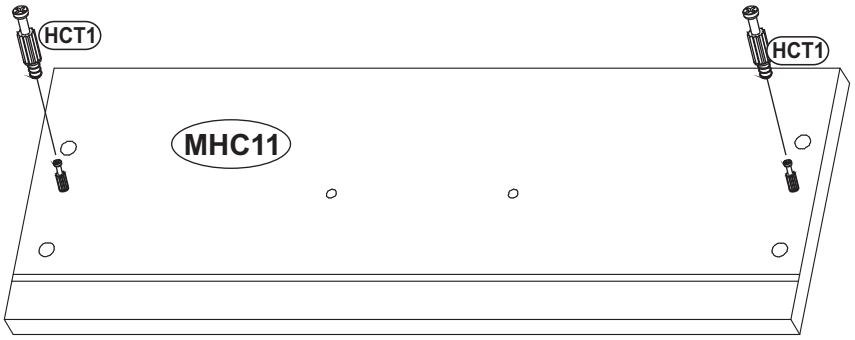
HCT1
HCT1
MHC11

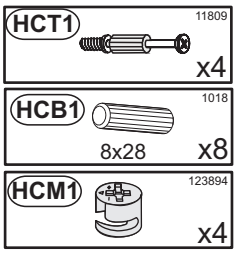
HCT1
11809
x4
HCB1
1018
8x28
x8
HCM1
123894
x4

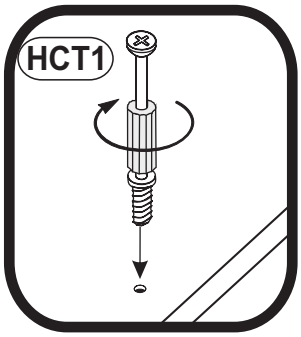
HCT1

HCT1
HCT1
MHC9

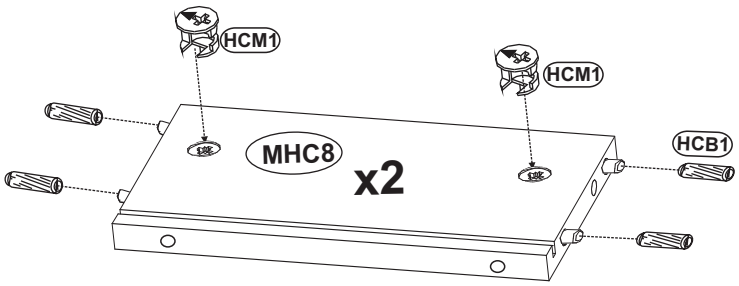
HCM1
HCM1
MHC8
x2
HCB1

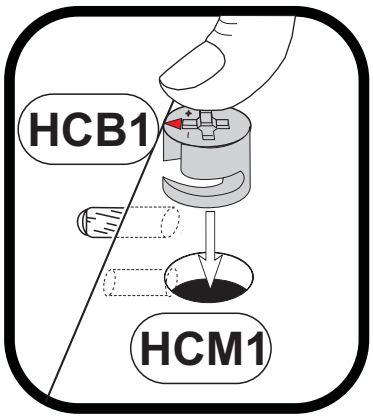
HCB1
HCM1

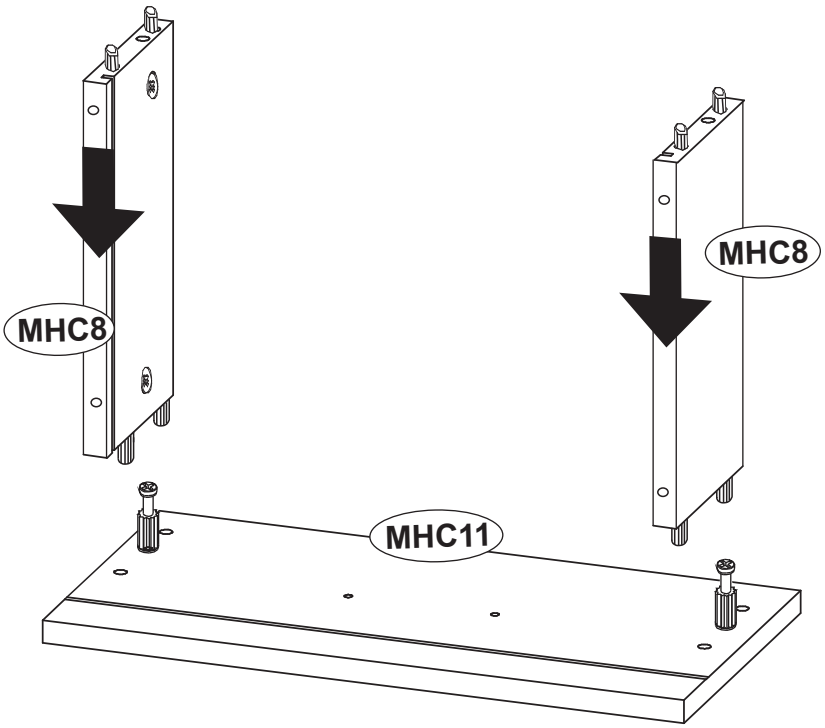
MHC8
MHC8
MHC11

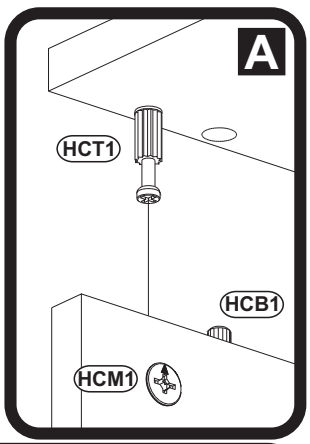
A
HCT1
HCB1
HCM1

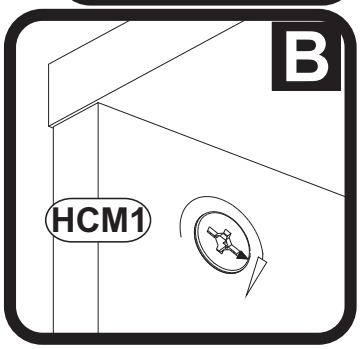
B
HCM1

2

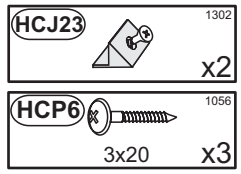
HCJ23
1302
x2
HCP6
1056
3x20
x3

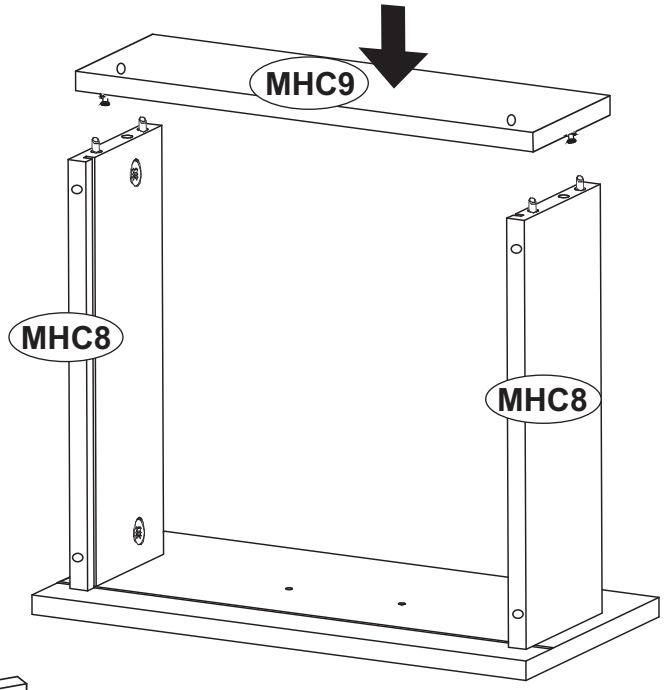
MHC9
MHC8
MHC8

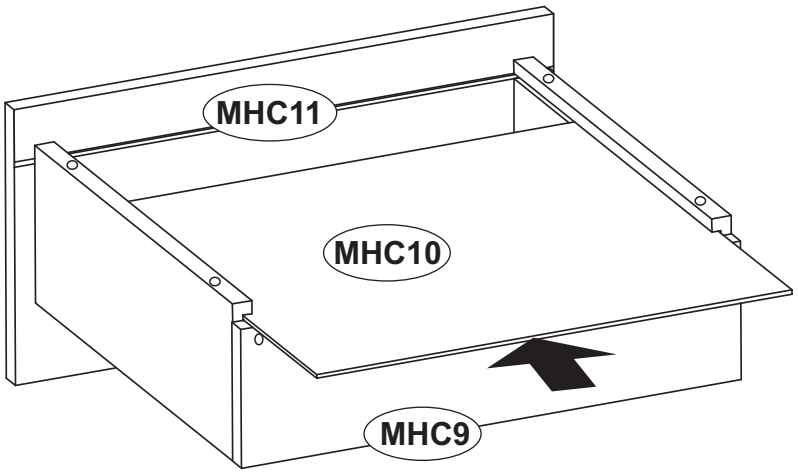
MHC11
MHC10
MHC9

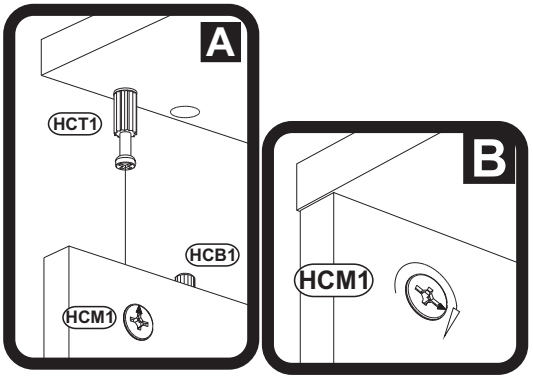
A
HCT1
HCB1
HCM1
B
HCM1

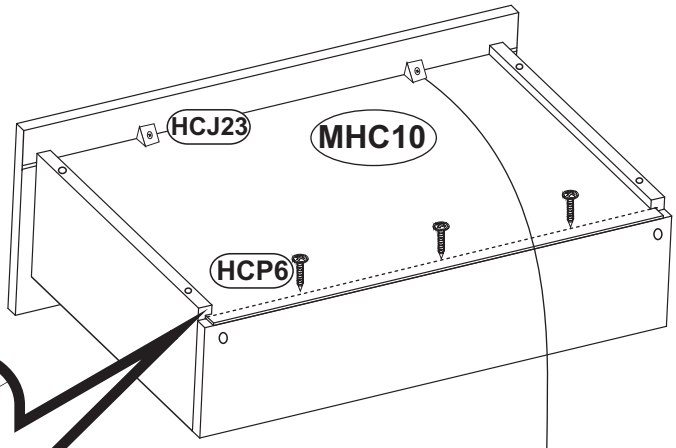
HCJ23
MHC10
HCP6

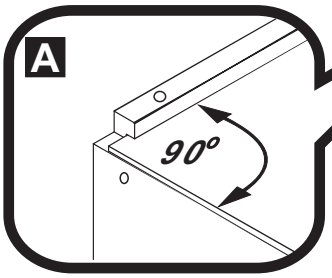
A
90°

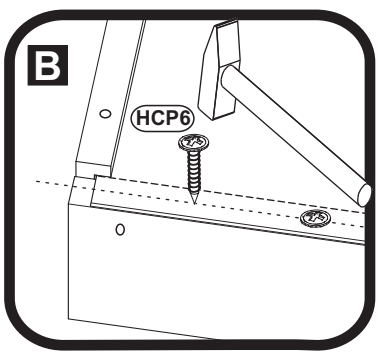
B
HCP6

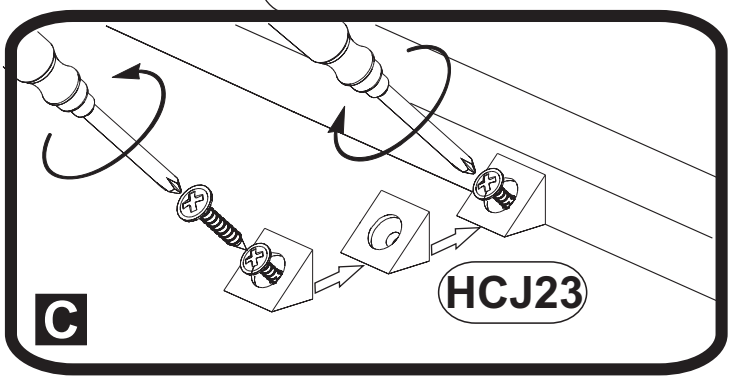
C
HCJ23

3

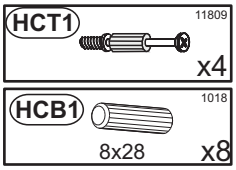
HCT1
11809
x4
HCB1
1018
8x28
x8

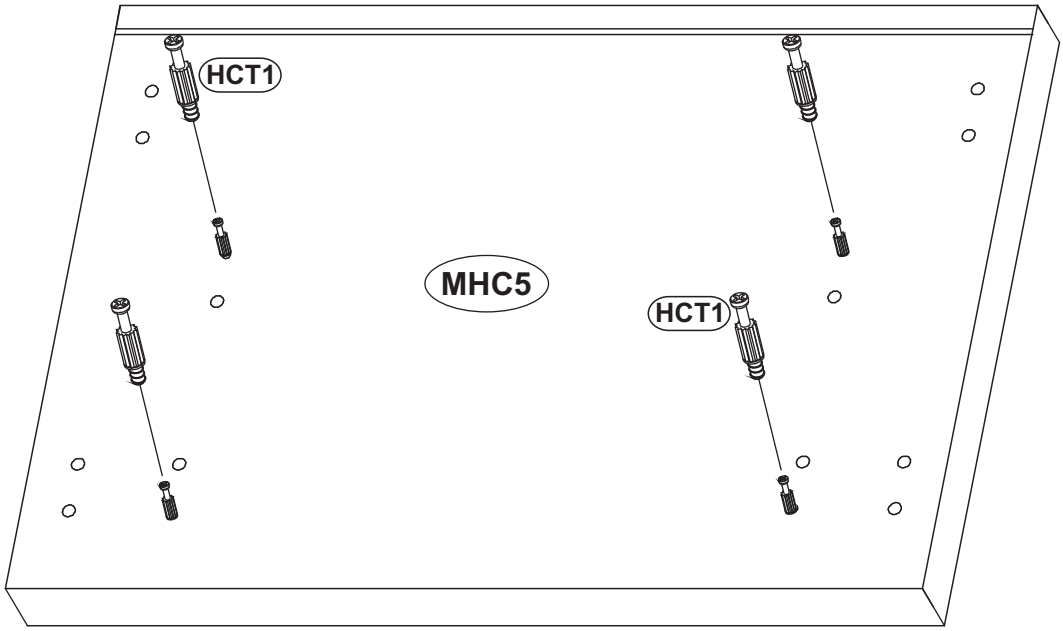
HCT1
MHC5
HCT1

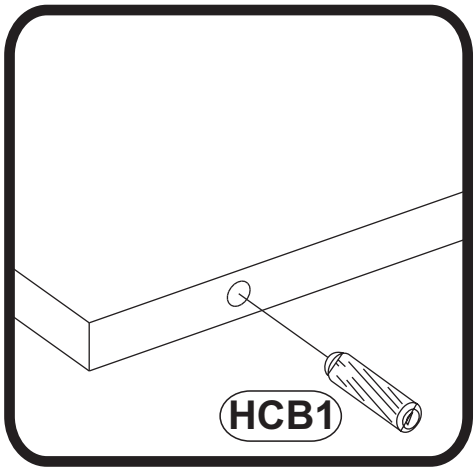
HCB1

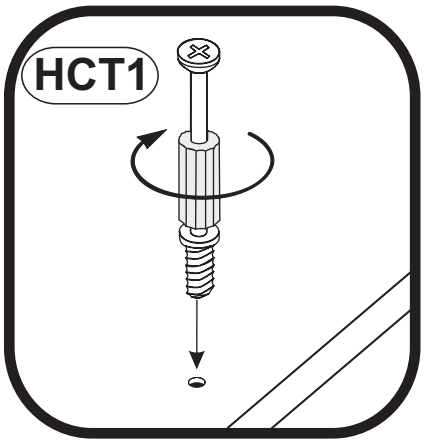
HCT1

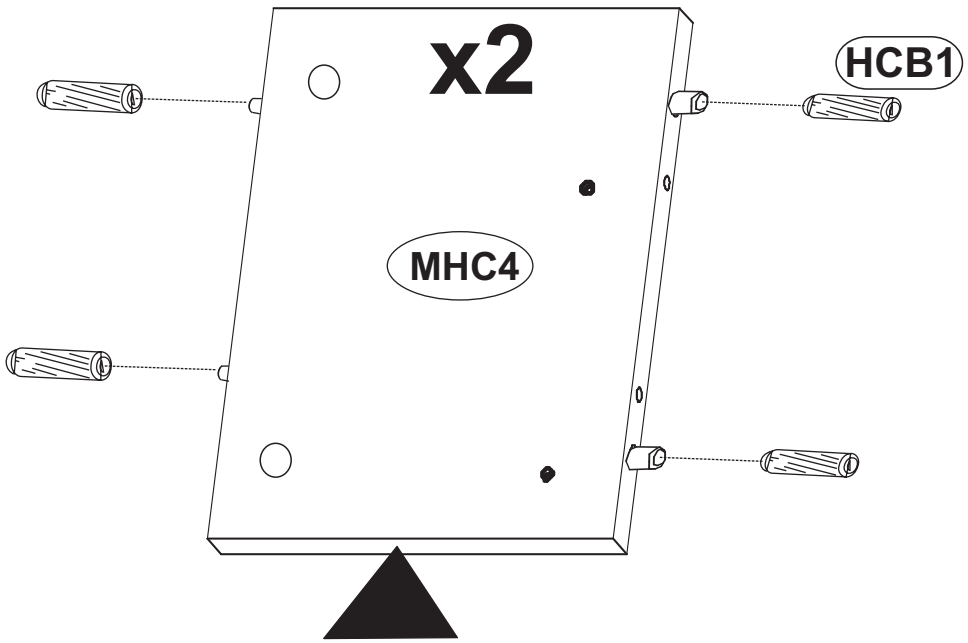
x2
HCB1
MHC4

4

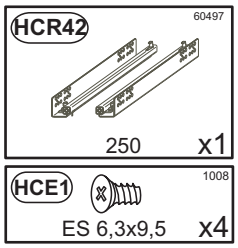
HCR42
60497
250
x1
HCE1
1008
ES 6,3x9,5
x4

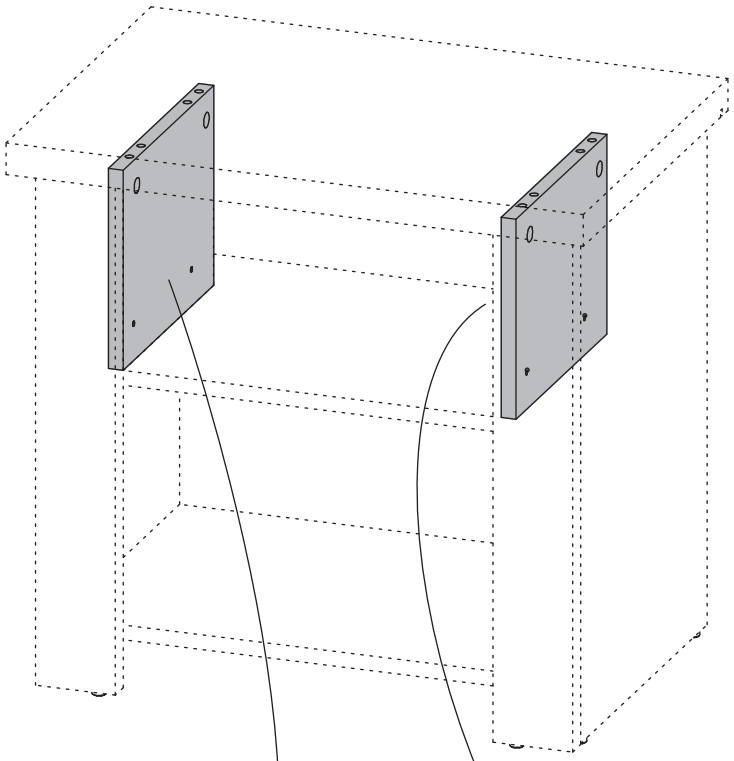

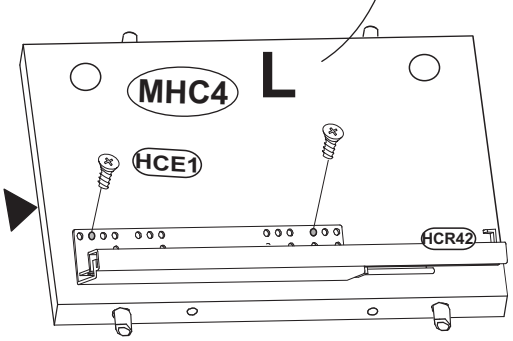
MHC4
L
HCE1
HCR42

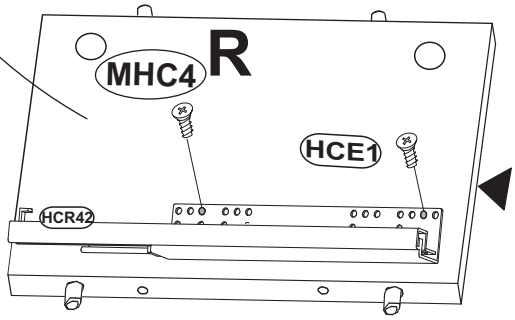
MHC4
R
HCE1
HCR42

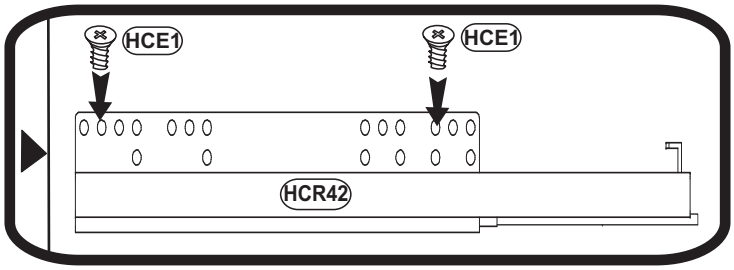
HCE1
HCE1
HCR42

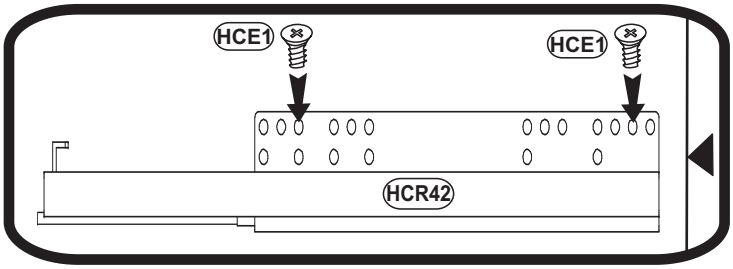
HCE1
HCE1
HCR42

5

HCT1 11809 x8		HCB1 1018 8x28 x8	
HCK13 49716 x4		HCS3 1011 3,5x13 x8	

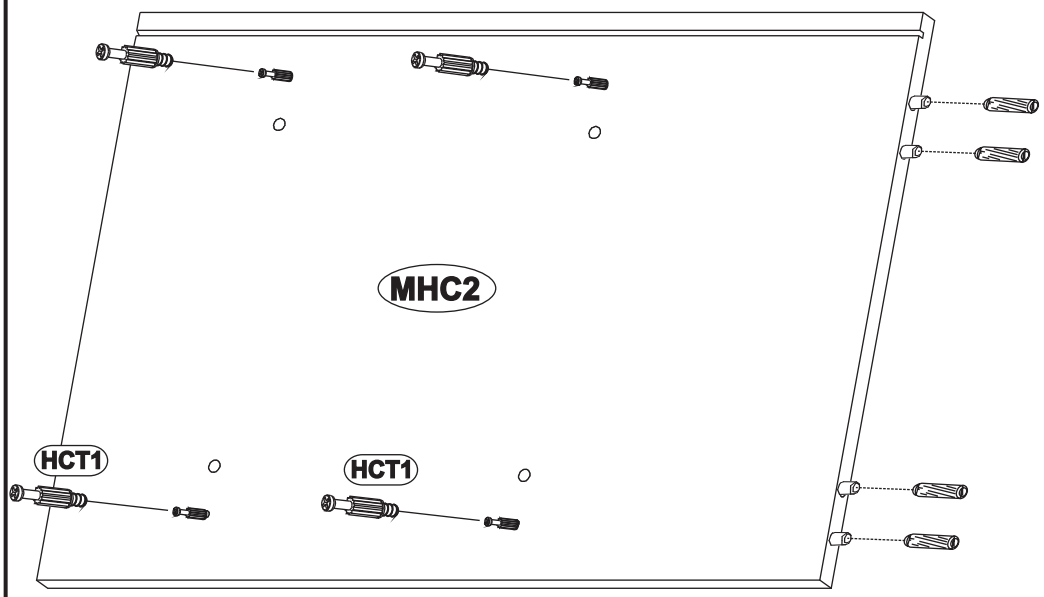

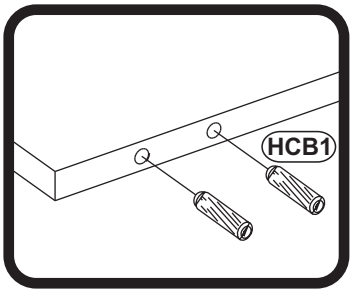

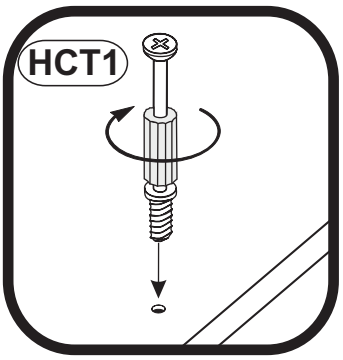

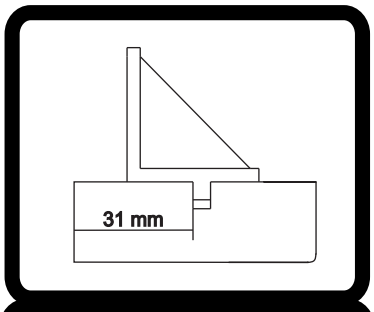

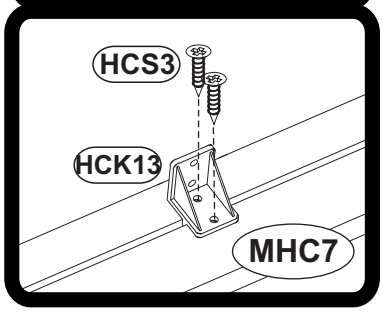

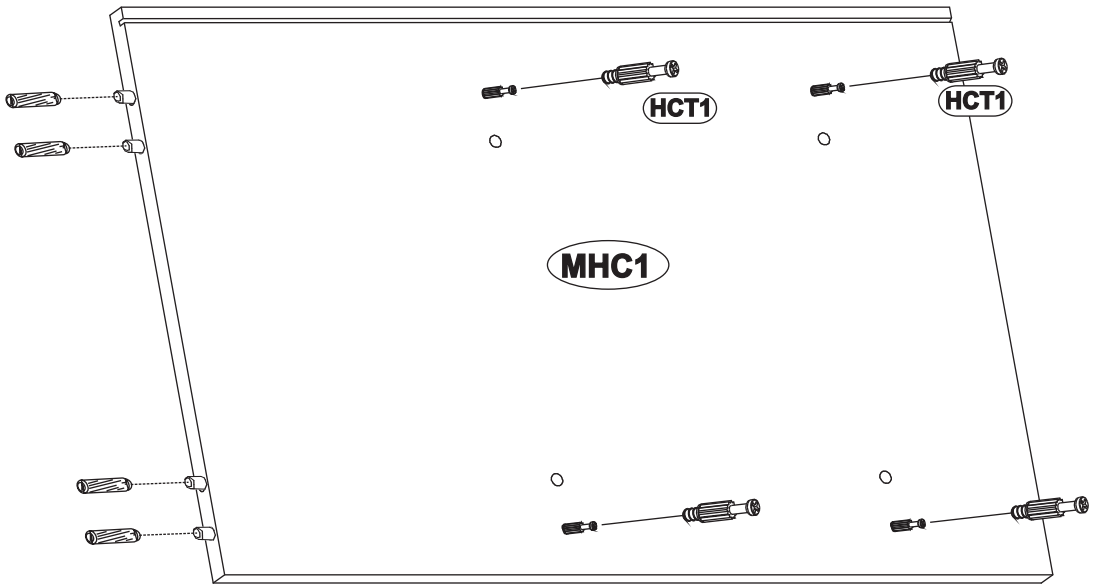

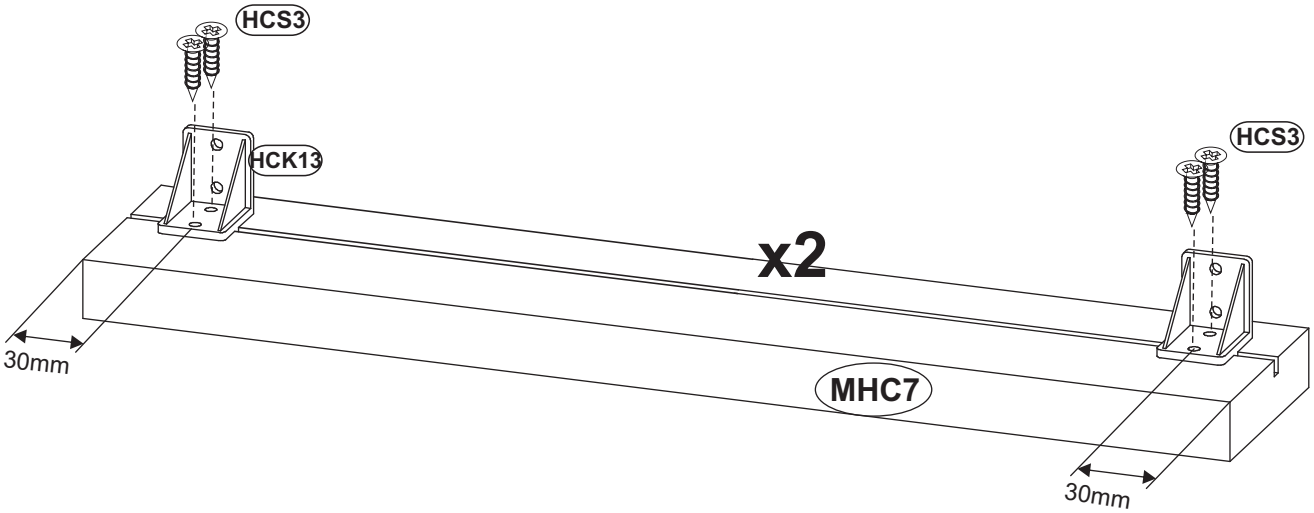

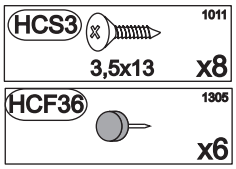
HCS3
1011
3,5x13
x8
HCF36
1305
x6

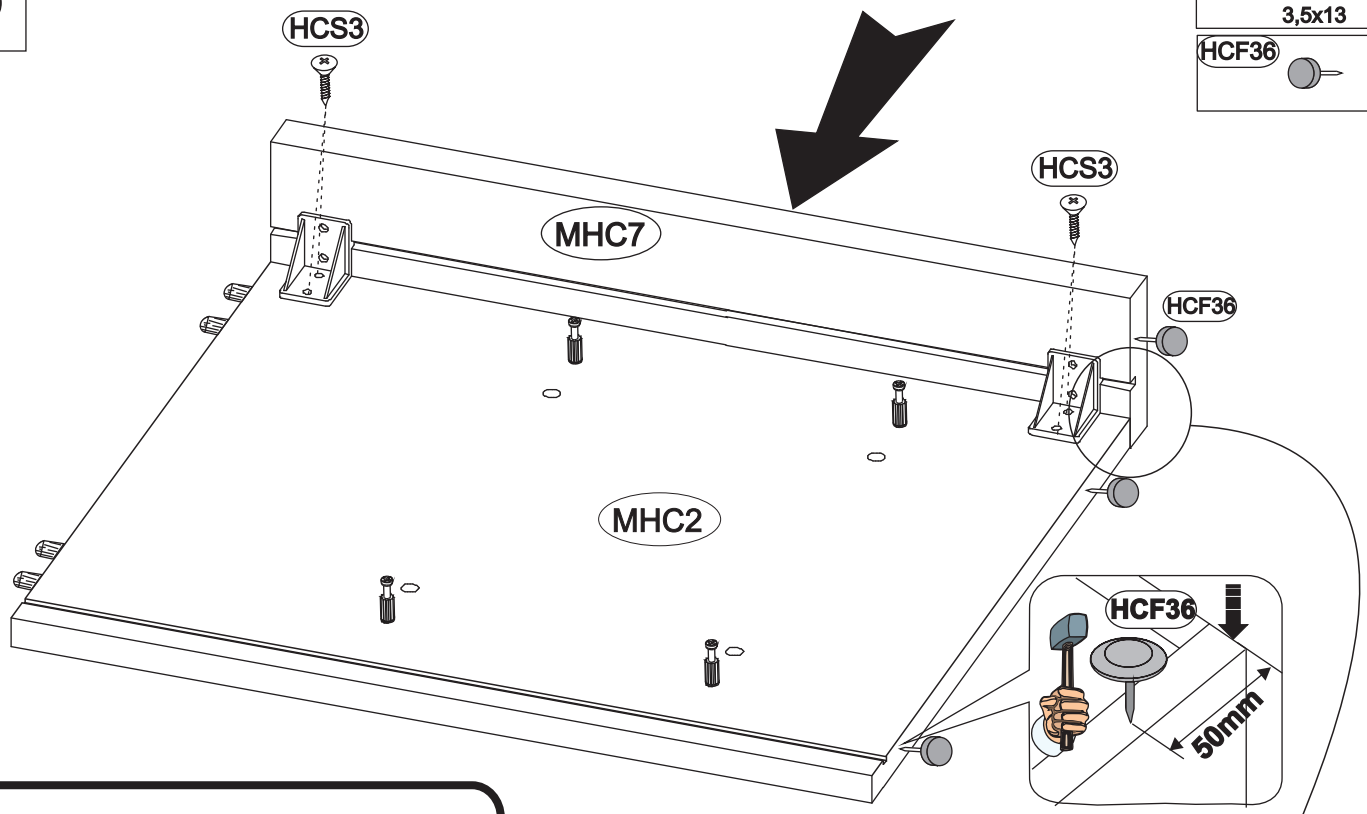
HCS3
HCS3
MHC7
HCF36
MHC2
HCF36
50mm

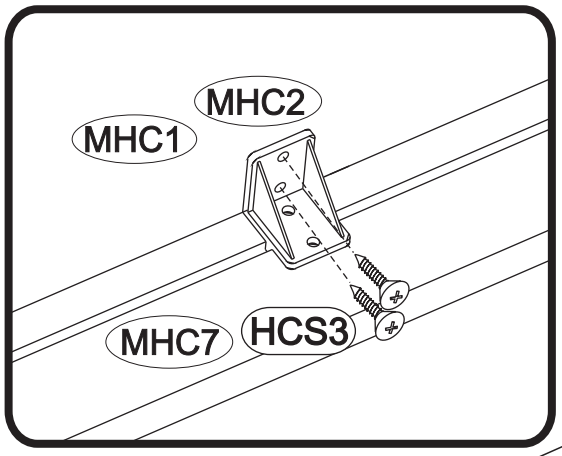
MHC2
MHC1
MHC7
HCS3

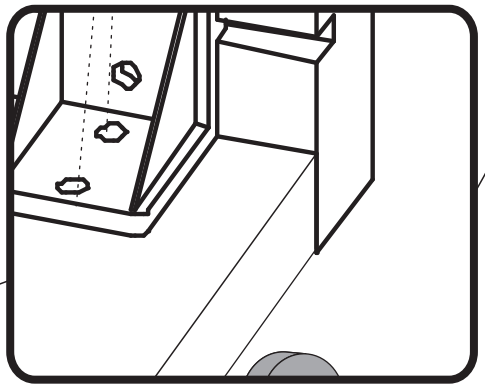

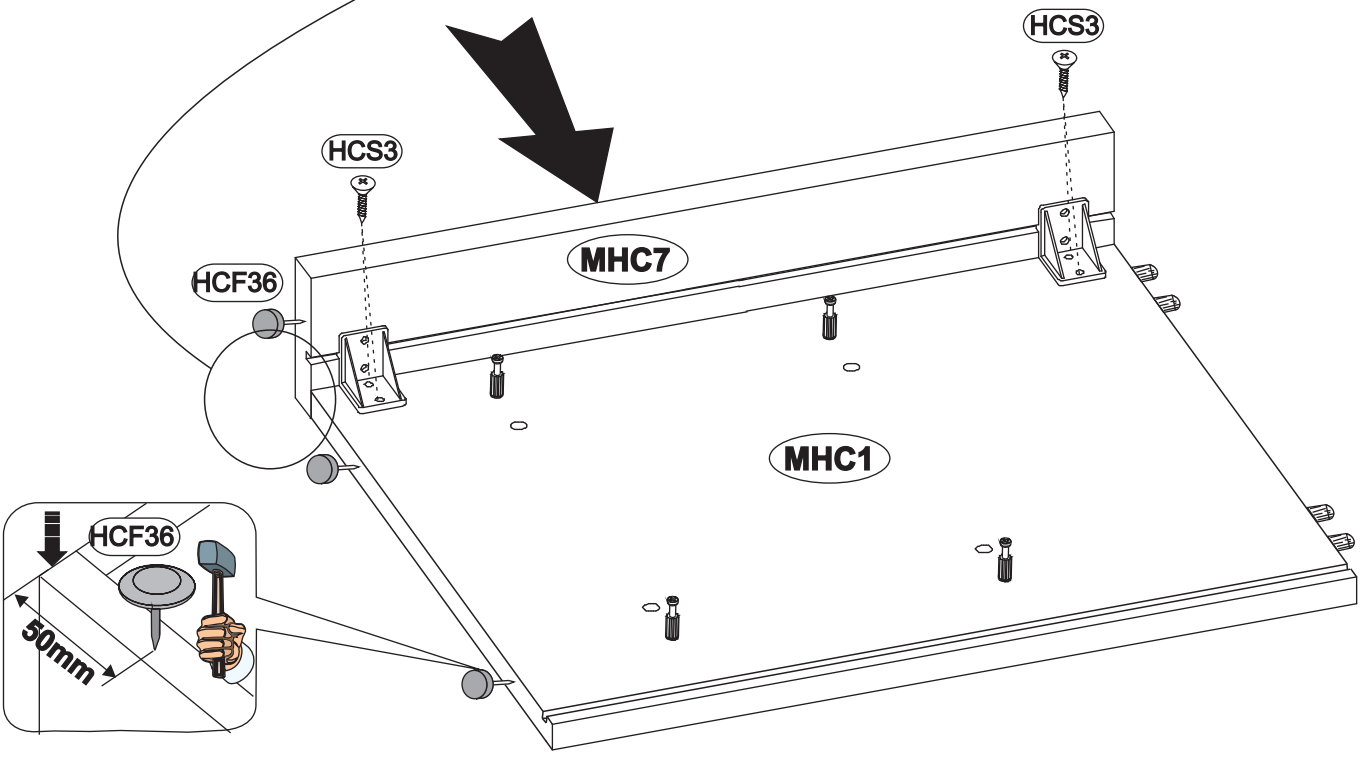
HCS3
HCS3
HCF36
MHC7
MHC1
HCF36
50mm

7

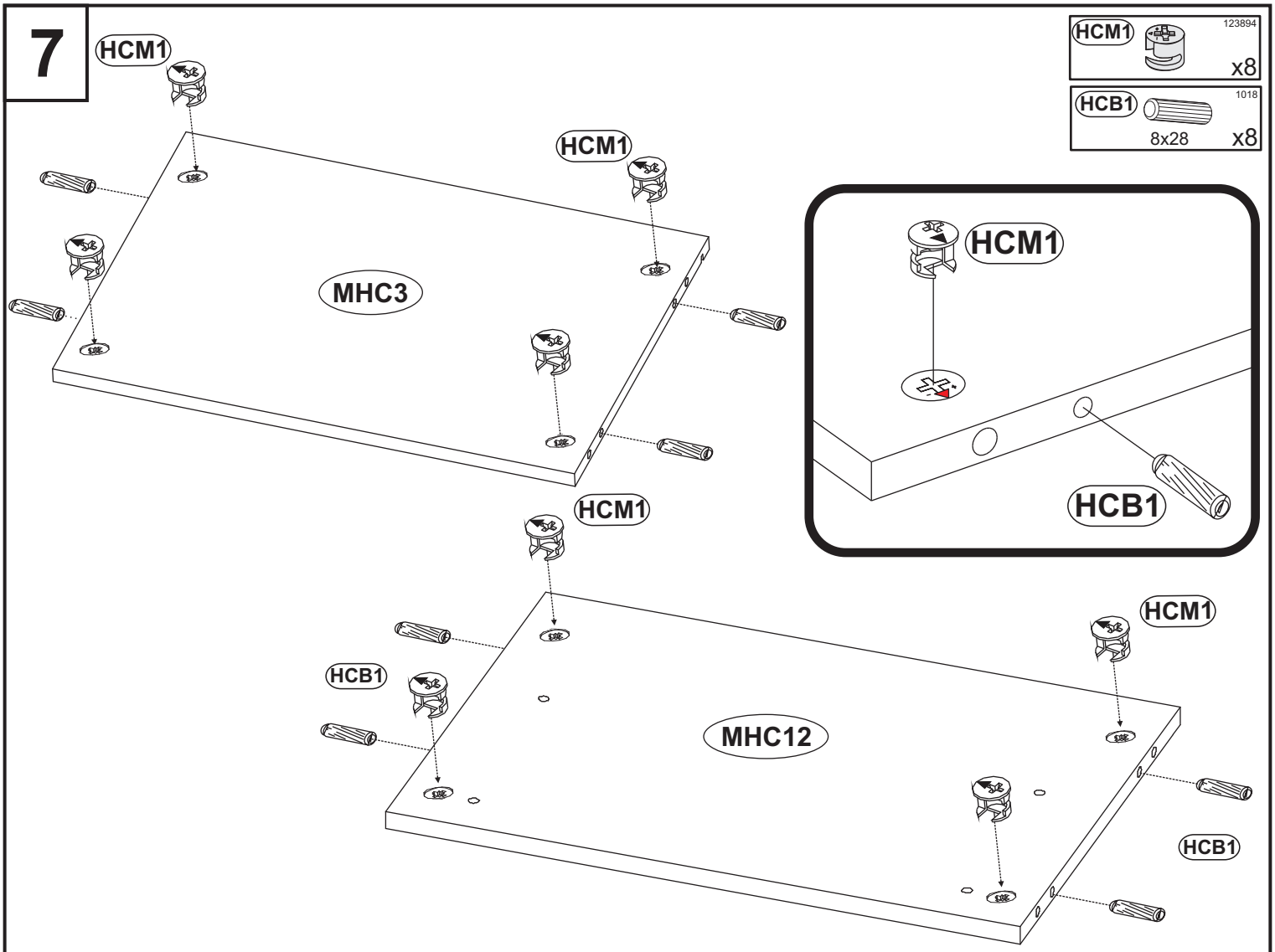

HCM1 123894 x8

HCB1 1018 8x28 x8

8

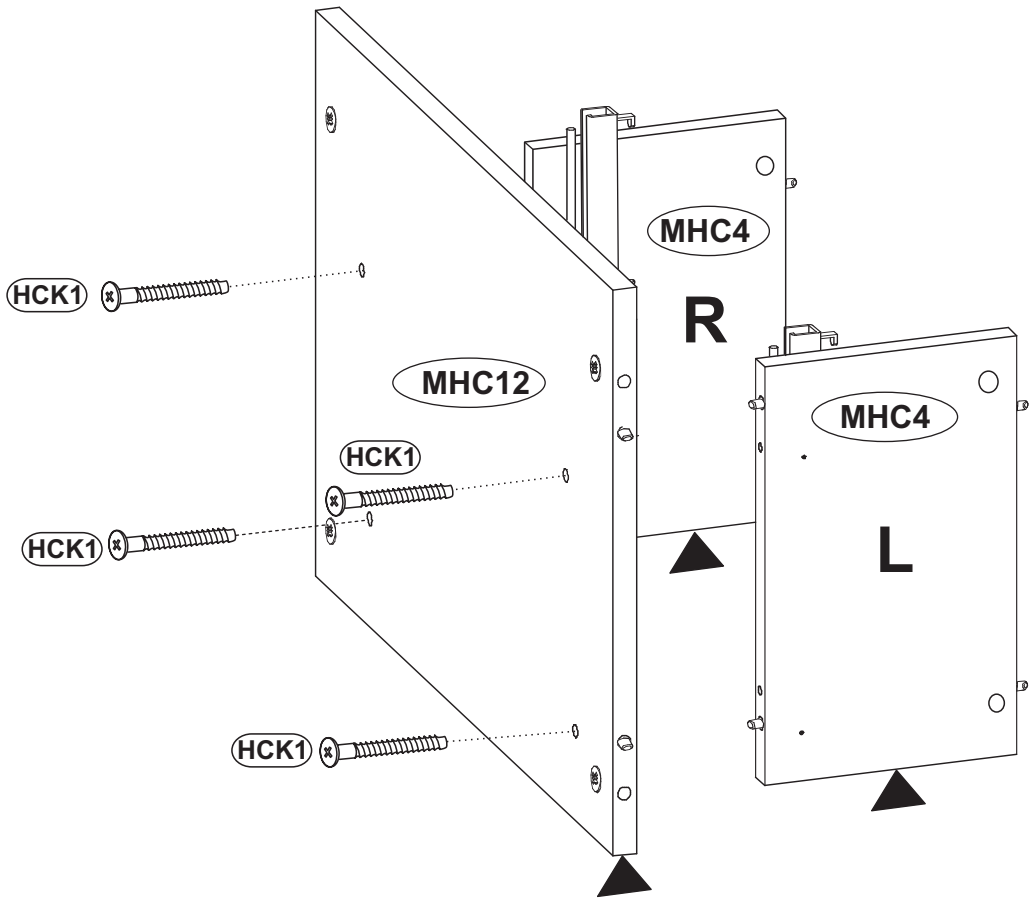

HCK1 1354 7x50 x4

9

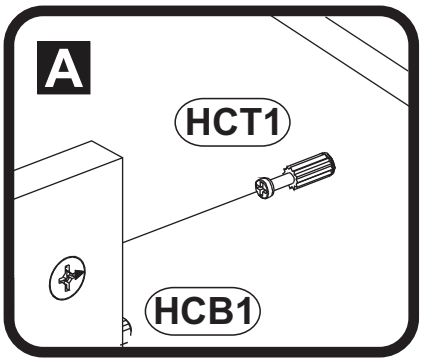

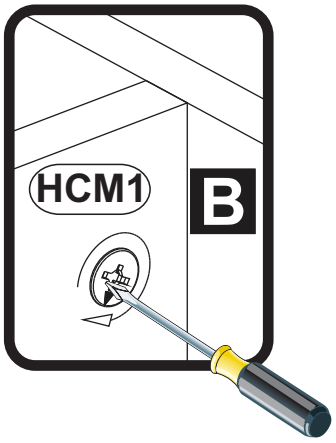

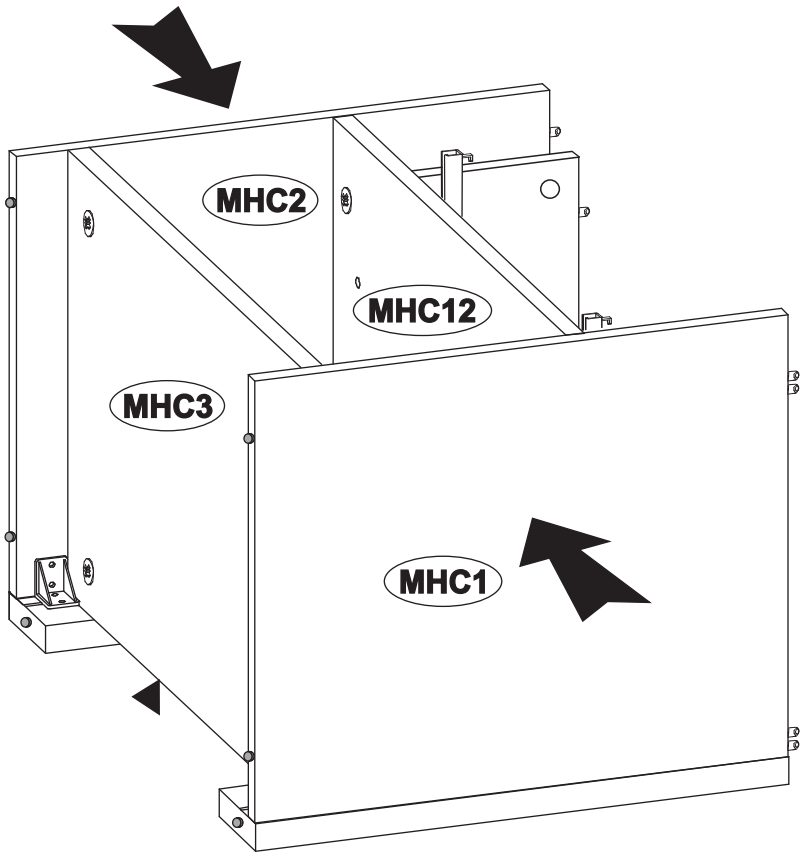

10

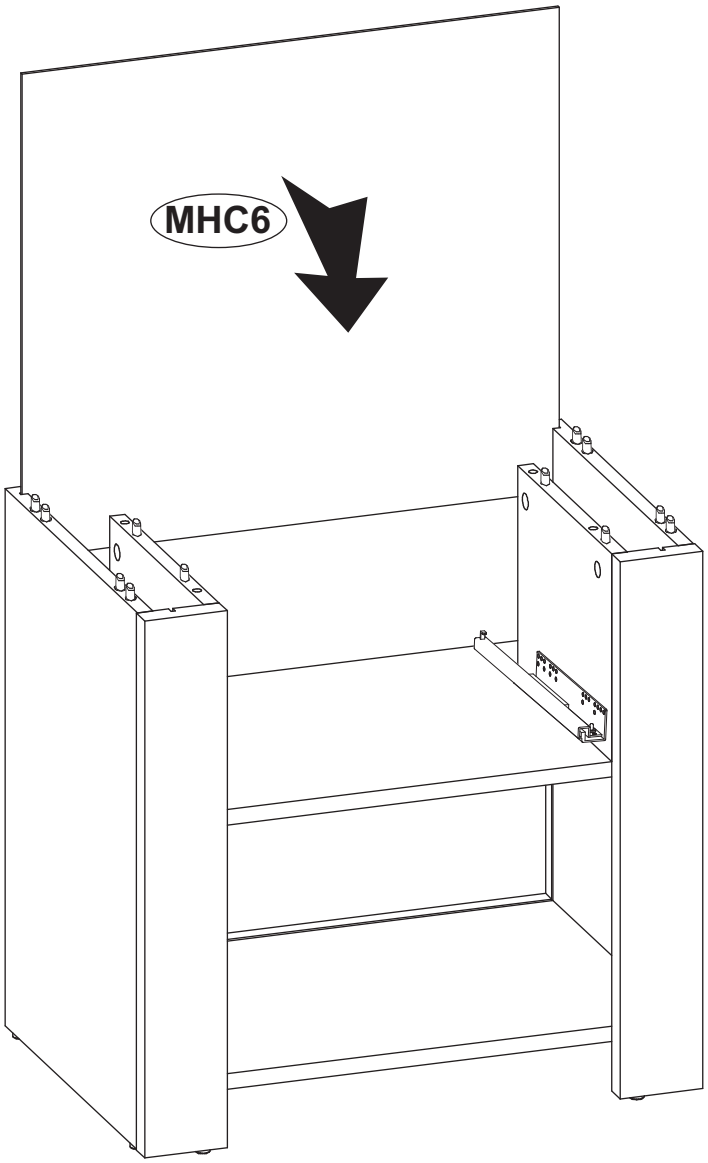

11

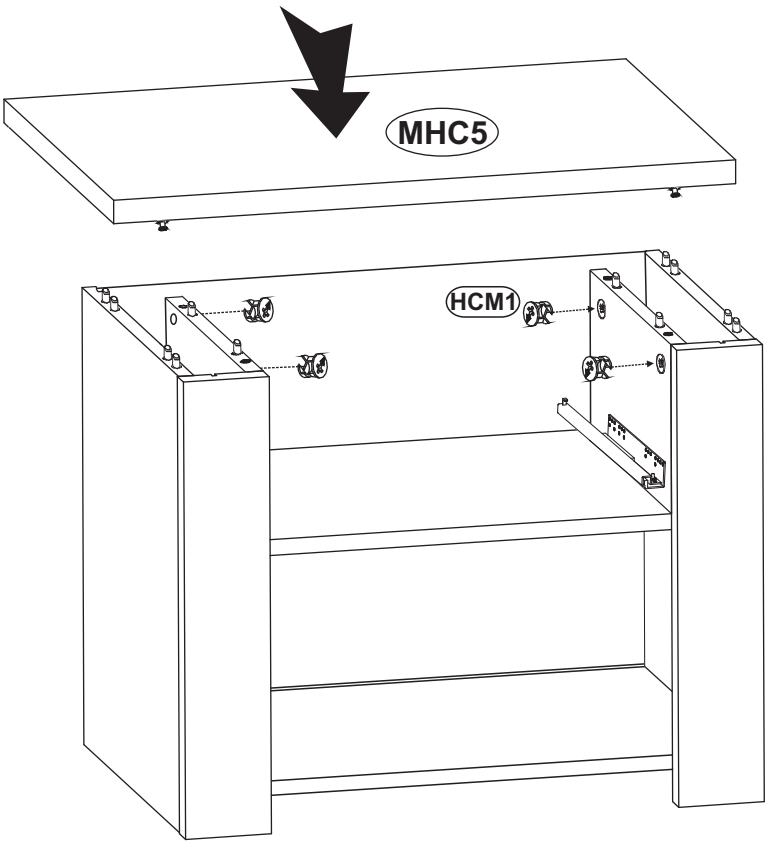
MHC5
HCM1

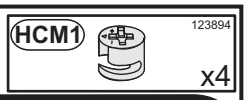
HCM1
123894
x4

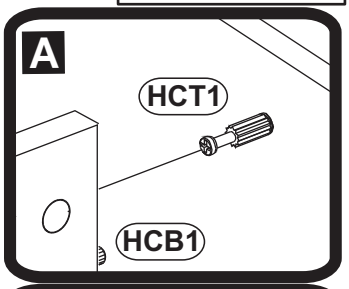
A
HCT1
HCB1

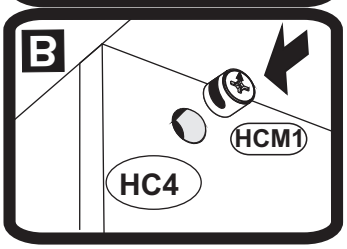
B
HCM1
HC4

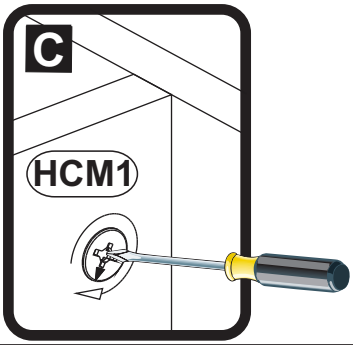
C
HCM1

12

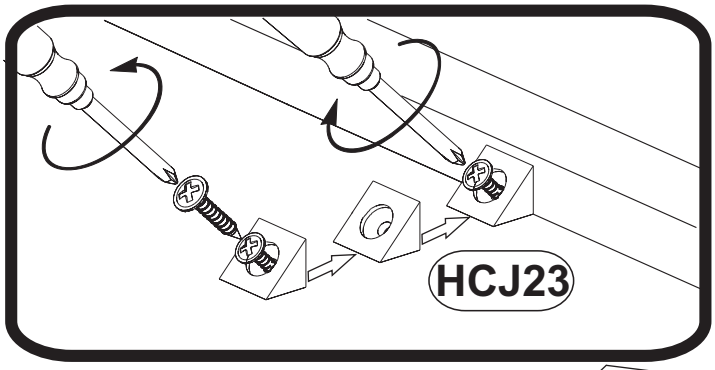
HCJ23

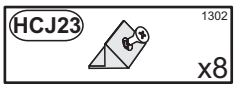
HCJ23
1302
x8

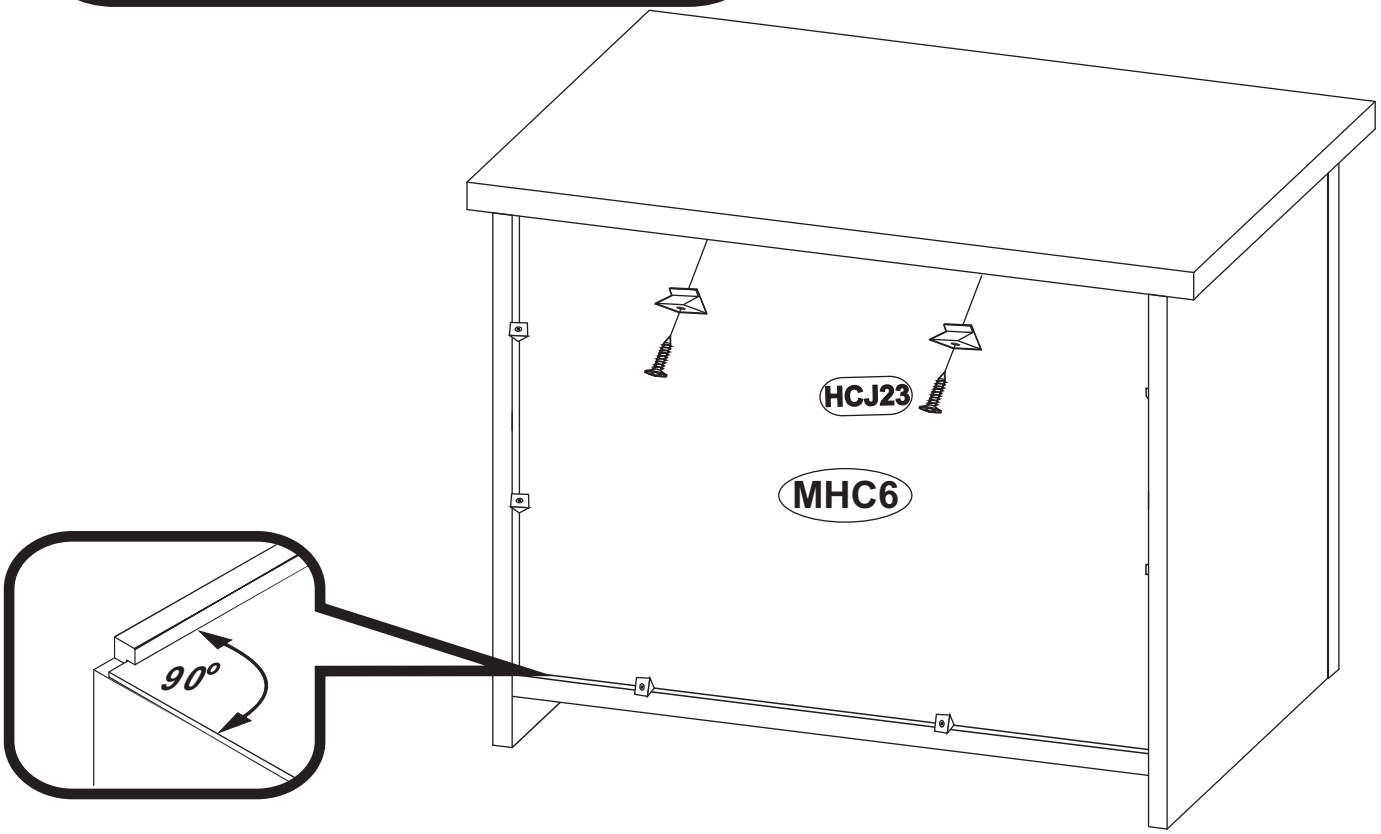
HCJ23
MHC6
90°

13

HCC6 0000 ϕ20 x16

HCA6 2549 WPM 4x22 x2

HCU4 133907 L-160 x1

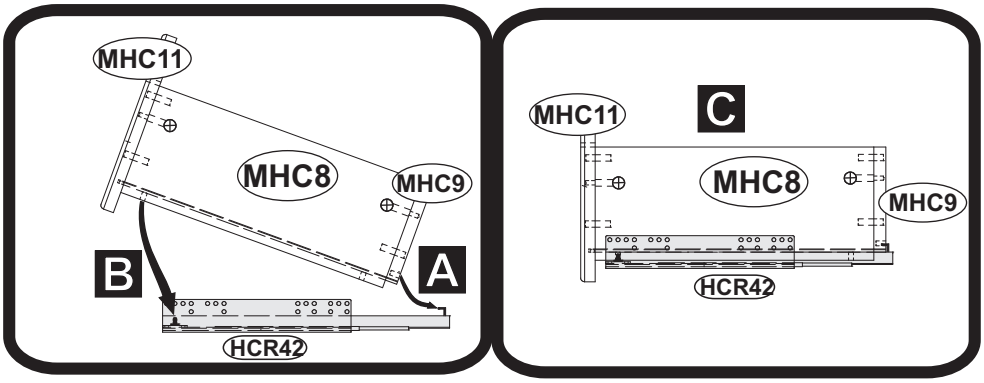

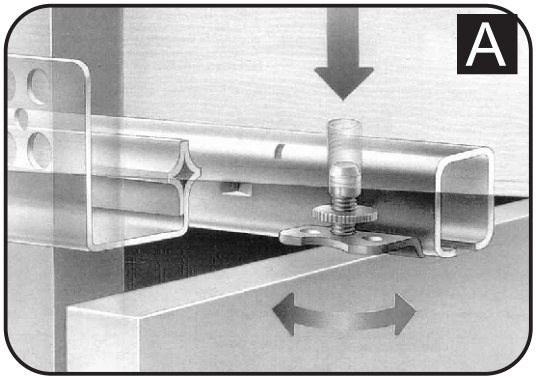

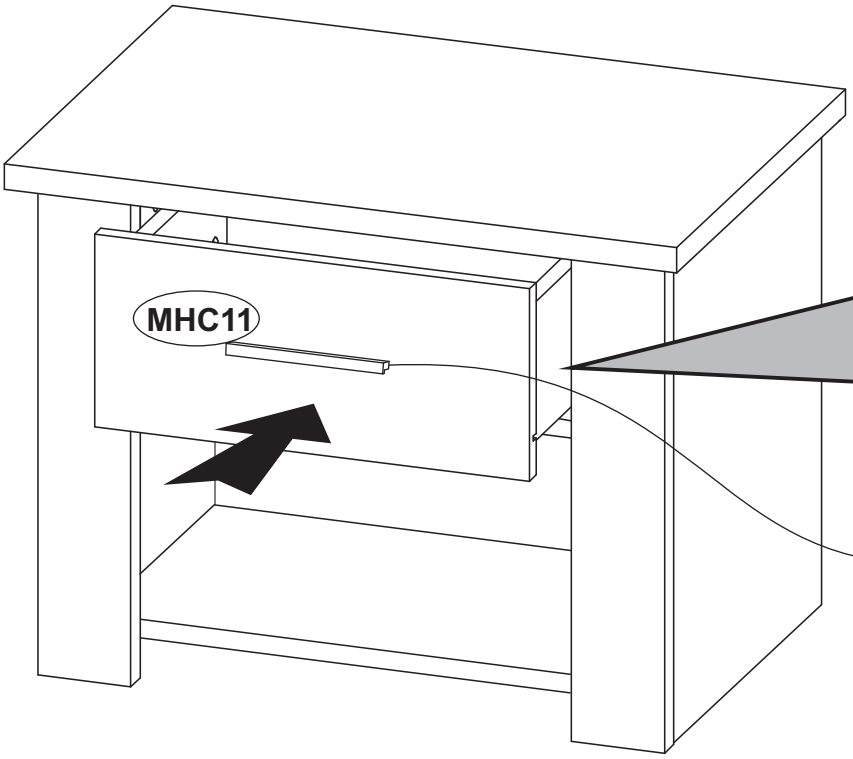

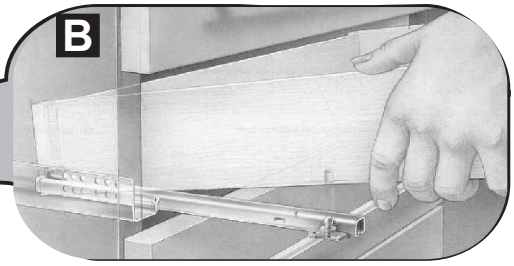

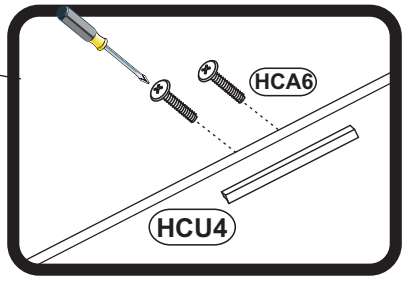

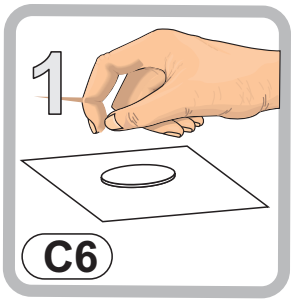

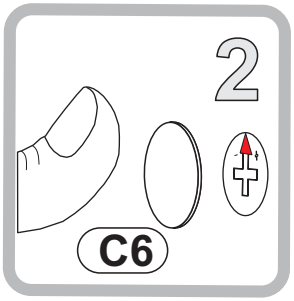

SIENA 36M

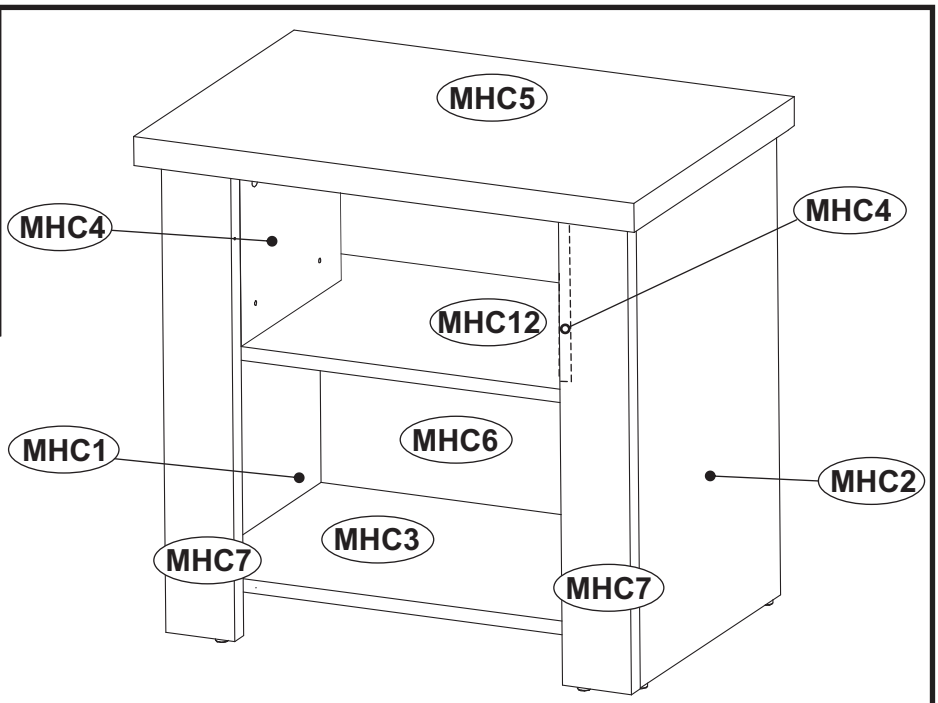

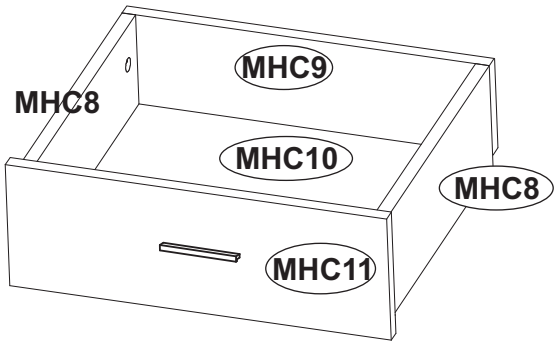

D

Unser Direktservice für Beschlagteile
Sollte Ihnen ein Beschlagteil fehlen, können Sie diese Servicekarte direkt an die untenstehende Adresse mailen. Wir können allerdings nur Beschlagteile auf diesem Wege verschicken. Sollten Sie eine andere Beanstandung an Ihrem Möbelstück haben, so wenden sie sich bitte direkt an Ihr Möbelhaus.

GB

Our direct order service for fitting
If a fitting part is missing, you can e-mail this service card directly to the address below. However, we can only send fitting parts in this way. If you have any other cause for complaint concerning your item of furniture, please contact your furniture store directly.

CZ

Naše přímé služby pro kování
Chybí-li vám nějaký díl z kování, můžete tuto servisní kartu odeslat e-mailem přímo na níže uvedenou adresu. Touto cestou však můžeme rozesílat jen díly kování. Pokud byste reklamovali jiný díl nábytku, obraťte se přímo na svého prodejce nábytku.

F

Bien etudier la notice de montage
S'il vous manque une ferrure, veuillez envoyer directement la présente carte service ŕ l'adresse e-mail indiquée ci-dessous. Cependant, ceci nous permet uniquement d'envoyer des ferrures. Pour tout autre type de réclamation concernant votre meuble, veuillez contacter directement votre magasin d'ameublement.

I

Il nostro servizio diretto per l' ordine della ferramenta
Qualora Vi dovesse mancare un pezzo di fissaggio, allora Vi preghiamo di inviare questa carta di servizio immediatamente all'indirizzo sottostante. Possiamo inviare i pezzi di fissaggio solamente per mezzo di questo procedimento. Qualora doveste avere qualche altra reclamazione in merito al mobile, allora Vi preghiamo di rivolgerVi direttamente al Vostro Negozio di mobili.

BG

Нашата директна услуга за обков
Ако липсват части от комплекта, попълнете настоящата сервизна карта и ни я изпратете на e-mail адреса, посочен по-долу. По този начин можем да доставяме само липсващи елементи от обкова. Ако установите други дефекти по мебелите, Ви съветваме да се обърнете към мебелната къща/магазин, от който сте закупили стоката.

NL

Onze directservice voor losse onderdelen
Wanneer er een onderdeel ontbreekt, kunt u deze servicekaart direct aan onderstaand e-mailadres sturen. Wij kunnen langs deze weg echter alleen beslagdelen versturen. Mocht u een ander probleem aan uw meubel hebben, verzoeken wij u contact op te nemen met uw meubeldealer.

PL

Nasz bezposredni serwis czesci montazowych
Jeżeli brakuje części koniecznych do montażu, prosimy o przesłanie nam niniejszej karty serwisowej na niżej podany adres e-mailowy. W ten sposób możemy przesłać Państwu tylko brakujące części. W przypadku innych reklamacji dotyczących mebla, prosimy zgłosić się do salonu meblowego, w którym został dokonany zakup.

HR

Servis za okove
U slučaju da nedostaje neki od dijelova molimo vas da na dolje navedenu mail adresu pošaljete ovaj servisni obrazac. Na ovaj način mogu se dostaviti samo okovi. U slučaju da imate dodatne prigovore vezane uz komad namještaja molimo vas da se obratite izravno trgovini namještaja gdje je isti kupljen.

HU

Direktszolgálatunk vasalatok esetén
Ha hiányzik egy vasalat, ezt a kártyát közvetlenül elküldheti az alább található címre. Azonban csakis vasalatokat tudunk így küldeni. Amennyiben másfajta reklamáció áll fenn bútordarabját illetően, forduljon közvetlenül a bútorházhoz.

SK

Náš priamy servis pre časti kovania
Ak by Vám chýbala nejaká časť kovania, môžete poslať túto servisnú kartu poslať e-mailom na nižšie uvedenú adresu. Diely kovania vieme poslať iba týmto spôsobom. Ak by ste mali inú reklamáciu ohľadom Vášho nábytku, obráťte sa priamo na Vašu predajňu nábytku.

SLO

Naše direktne uslužne storitve za okovje
Če vam manjka kakšno okovje, lahko to servisno kartico pošljete po e-pošti direktno na spodnji naslov. Po tej poti vam lahko pošljemo samo okovje. Če želite reklamirati kakšen drug del pohištva, se obrnite neposredno na vašo trgovino pohištva.

RO

Service-ul nostru direct pentru feronerie
În cazul în care vă lipseşte o piesă de feronerie puteţi să trimiteţi direct acest card de service prin e-mail la adresa de mai jos. Noi nu putem expedia piese de feronerie decât pe această cale. Dacă aveţi o altă reclamaţie referitoare la piesa de mobilier, atunci vă rugăm să vă adresaţi direct la magazinul dvs. de mobilă.

RUS

Наш прямой сервис для поставок фурнитуры
Если окажется, что Вам не хватает того или иного элемента фурнитуры, Вы можете отправить сервисную карту по факсу непосредственно на нижеприведенный адрес электронной почты. Однако, таким образом мы можем пересылать лишь фурнитуру. Если же у Вас возникнут иные претензии относительно приобретенной мебели, пожалуйста, обращайтесь непосредственно в организацию, осуществившую продажу.

S

Vĺr direktservice för beslagsdelar:
Om du saknar en beslagsdel kan du skicka detta servicekort direkt till e-postadressen som anges nedan. Tänk pĺ att detta är den enda möjligheten att skicka beslagsdelar till dig. Om du vill reklamera din möbel av en annan anledning mĺste du kontakta ditt möbelhus direkt.

ES

Nuestro servicio directo para accesorios
Si le falta algún accesorio, puede enviar esta tarjeta de servicio directamente a la siguiente dirección. No obstante, por este método solo podemos enviar accesorios. Si tiene alguna otra objeción sobre su mueble, consulte directamente con su mueblería.

TR

Donatilar için dogrudan servisimiz
Bir donatiniz eksikse bu servis kartini dogrudan aşagida bulunan adrese dogrudan mail yazabilirsiniz. Sadece bu yolla donatilari gönderebiliriz. Mobilyanizda başka şikayetleriniz varsa lütfen dogrudan mobilya saticiniza danişin.

MHC1	x1	520	352	15	1/1
MHC2	x1	520	352	15	1/1
MHC3	x1	508	352	15	1/1
MHC4	x2	250	201	15	1/1
MHC5	x1	580	400	32	1/1
MHC6	x1	520	469	3	1/1
MHC7	x2	520	80	22	1/1
MHC8	x2	237	138	15	1/1
MHC9	x1	370	124	15	1/1
MHC10	x1	351	258	3	1/1
MHC11	x1	375	210	15	1/1
MHC12	x1	508	332	15	1/1

SIENA 36M

HCB1 1018
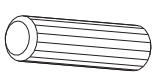
8x28 X...

HCP6 1056
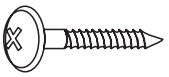
3x20 X...

HCM1 123894
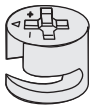
X...

HCS3 1011
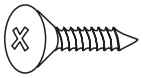
3,5x13 X...

HCT1 11809
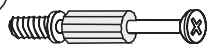
X...

HCR42 60497
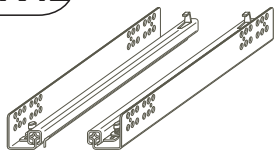
250 X...

HCJ23 1302
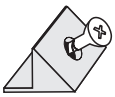
X...

HCK1 1354
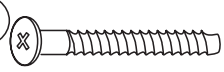
7x50 X...

HCE1 1008

ES 6,3x9,5 X...

HCF36 1305
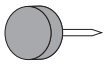
X...

HCA6 2549
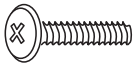
WPM 4x22 X...

HCC6 0000
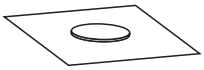
ϕ20 X...

HCU4 133907

L-160 X...

HCK13 49716
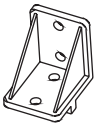
X...

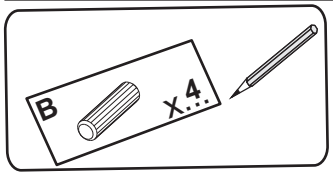

D

Unser Direktservice für Beschlagteile
Sollte Ihnen ein Beschlagteil fehlen, können Sie diese Servicekarte direkt an die untenstehende Adresse mailen. Wir können allerdings nur Beschlagteile auf diesem Wege verschicken. Sollten Sie eine andere Beanstandung an Ihrem Möbelstück haben, so wenden sie sich bitte direkt an Ihr Möbelhaus.

GB

Our direct order service for fitting
If a fitting part is missing, you can e-mail this service card directly to the address below. However, we can only send fitting parts in this way. If you have any other cause for complaint concerning your item of furniture, please contact your furniture store directly.

CZ

Naše přímé služby pro kování
Chybí-li vám nějaký díl z kování, můžete tuto servisní kartu odeslat e-mailem přímo na níže uvedenou adresu. Touto cestou však můžeme rozesílat jen díly kování. Pokud byste reklamovali jiný díl nábytku, obraťte se přímo na svého prodejce nábytku.

F

Bien etudier la notice de montage
S'il vous manque une ferrure, veuillez envoyer directement la présente carte service f l'adresse e-mail indiquée ci-dessous. Cependant, ceci nous permet uniquement d'envoyer des ferrures. Pour tout autre type de réclamation concernant votre meuble, veuillez contacter directement votre magasin d'ameublement.

I

Il nostro servizio diretto per l' ordine della ferramenta
Qualora Vi dovesse mancare un pezzo di fissaggio, allora Vi preghiamo di inviare questa carta di servizio immediatamente all'indirizzo sottostante. Possiamo inviare i pezzi di fissaggio solamente per mezzo di questo procedimento. Qualora doveste avere qualche altra reclamazione in merito al mobile, allora Vi preghiamo di rivolgerVi direttamente al Vostro Negozio di mobili.

BG

Нашата директна услуга за обков
Ако липсват части от комплекта, попълнете настоящата сервизна карта и ни я изпратете на e-mail адреса, посочен по-долу. По този начин можем да доставяме само липсващи елементи от обкова. Ако установите други дефекти по мебелите, Ви съветваме да се обърнете към мебелната къща/магазин, от който сте закупили стоката.

NL

Onze directservice voor losse onderdelen
Wanneer er een onderdeel ontbreekt, kunt u deze servicekaart direct aan onderstaand e-mailadres sturen. Wij kunnen langs deze weg echter alleen besladelen versturen. Mocht u een ander probleem aan uw meubel hebben, verzoeken wij u contact op te nemen met uw meubeldealer.

PL

Nasz bezposredni serwis czesci montazowych
Jeżeli brakuje części koniecznych do montażu, prosimy o przesłanie nam niniejszej karty serwisowej na niżej podany adres e-mailowy. W ten sposób możemy przesłać Państwu tylko brakujące części. W przypadku innych reklamacji dotyczących mebla, prosimy zgłosić się do salonu meblowego, w którym został dokonany zakup.

HR

Servis za okove
U slučaju da nedostaje neki od dijelova molimo vas da na dolje navedenu mail adresu pošaljete ovaj servisni obrazac. Na ovaj način mogu se dostaviti samo okovi. U slučaju da imate dodatne prigovore vezane uz komad namještaja molimo vas da se obratite izravno trgovini namještaja gdje je isti kupljen.

HU

Direktszolgálatunk vasalatok esetén
Ha hiányzik egy vasalat, ezt a kártyát közvetlenül elküldheti az alább található címre. Azonban csakis vasalatokat tudunk így küldeni. Amennyiben másfajta reklamáció áll fenn bútordarabját illetően, forduljon közvetlenül a bútorházhoz.

SK

Náš priamy servis pre časti kovania
Ak by Vám chýbala nejaká časť kovania, môžete poslať túto servisnú kartu poslať e-mailom na nižšie uvedenú adresu. Diely kovania vieme poslať iba týmto spôsobom. Ak by ste mali inú reklamáciu ohľadom Vášho nábytku, obráťte sa priamo na Vašu predajňu nábytku.

SLO

Naše direktne uslužne storitve za okovje
Če vam manjka kakšno okovje, lahko to servisno kartico pošljete po e-pošti direktno na spodnji naslov. Po tej poti vam lahko pošljemo samo okovje. Če želite reklamirati kakšen drug del pohištva, se obrnite neposredno na vašo trgovino pohištva.

RO

Service-ul nostru direct pentru feronerie
În cazul în care vă lipseşte o piesă de feronerie puteţi să trimiteţi direct acest card de service prin e-mail la adresa de mai jos. Noi nu putem expedia piese de feronerie decât pe această cale. Dacă aveţi o altă reclamaţie referitoare la piesa de mobilier, atunci vă rugăm să vă adresaţi direct la magazinul dvs. de mobilă.

RUS

Наш прямой сервис для поставок фурнитуры
Если окажется, что Вам не хватает того или иного элемента фурнитуры, Вы можете отправить сервисную карту по факсу непосредственно на нижеприведенный адрес электронной почты. Однако, таким образом мы можем пересылать лишь фурнитуру. Если же у Вас возникнут иные претензии относительно приобретенной мебели, пожалуйста, обращайтесь непосредственно в организацию, осуществившую продажу.

S

VÍr direktservice för beslagsdelar:
Om du saknar en beslagsdel kan du skicka detta servicekort direkt till e-postadressen som anges nedan. Tänk pÍ att detta är den enda möjligheten att skicka beslagsdelar till dig. Om du vill reklamera din möbel av en annan anledning mlste du kontakta ditt möbelhus direkt.

ES

Nuestro servicio directo para accesorios
Si le falta algún accesorio, puede enviar esta tarjeta de servicio directamente a la siguiente dirección. No obstante, por este método solo podemos enviar accesorios. Si tiene alguna otra objeción sobre su mueble, consulte directamente con su mueblería.

TR

Donatilar için dogrudan servisimiz
Bir donatiniz eksikse bu servis kartini dogrudan aşagida bulunan adrese dogrudan mail yazabilirsiniz. Sadece bu yolla donatilari gönderebiliriz. Mobilyanizda başka şikayetleriniz varsa lütfen dogrudan mobilya saticiniza danişin.

SIENA 85M

Option L

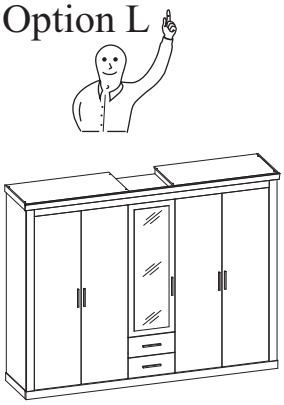

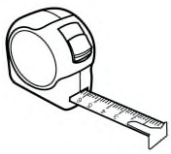

Option R

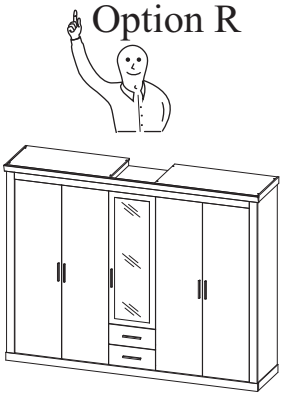

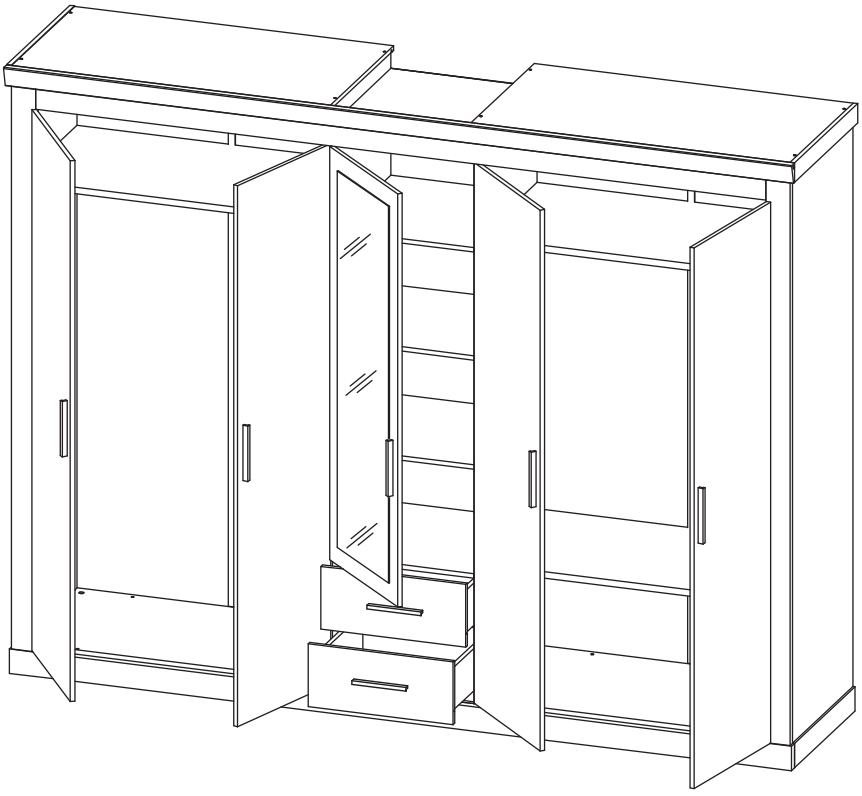

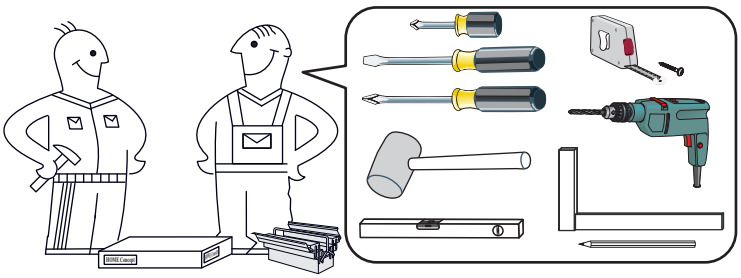

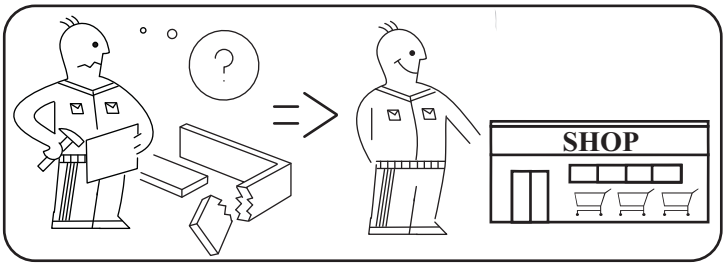

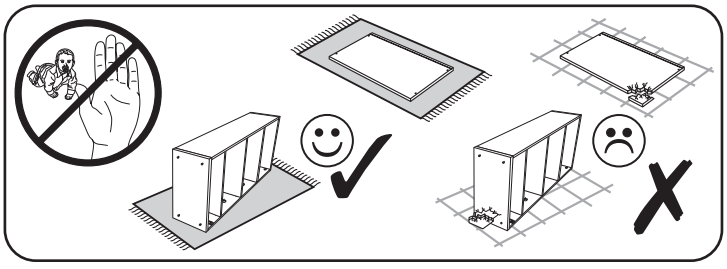

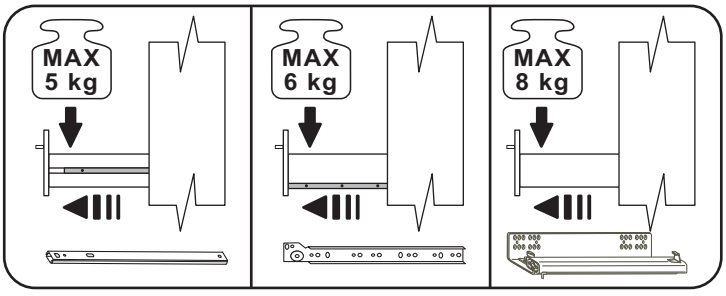

SIENA 85M

Option L

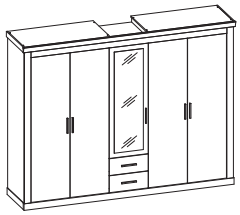

Option R

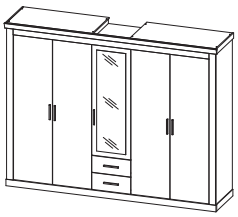

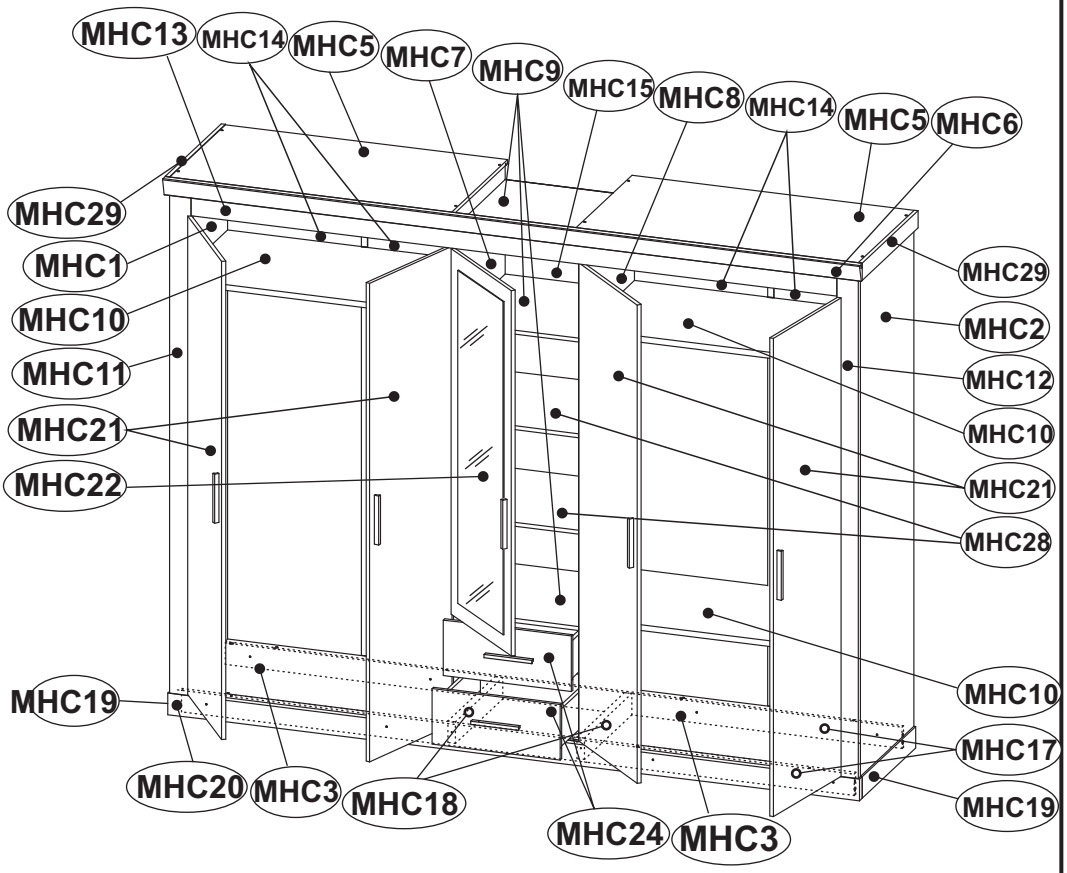

max. 15KG
MHC3
MHC5

max. 5KG
MHC9
MHC10
MHC28

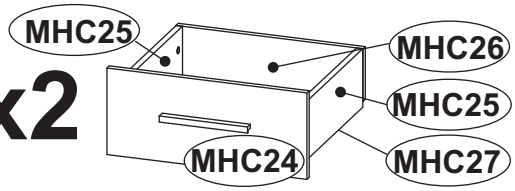

MHC1	x1	1910	549	15	3/6
MHC2	x1	1910	549	15	3/6
MHC3	x2	1020	529	15	2/6
MHC5	x2	1052	586	15	1/6
MHC6	x1	2605	65	29	6/6
MHC7	x1	1910	529	15	4/6
MHC8	x1	1910	529	15	4/6
MHC9	x3	466	529	15	1/6
MHC10	x3	1020	529	22	2/6
MHC11	x1	1910	80	22	6/6
MHC12	x1	1910	80	22	6/6
MHC13	x1	2408	124	22	6/6
MHC14	x4	1915	516	3	3/6

MHC15	x1	1443	480	3	3/6
MHC17	x2	2515	80	15	6/6
MHC18	x2	481	80	32	6/6
MHC19	x2	543	80	32	6/6
MHC20	x1	2582	80	32	6/6
MHC21	x4	1780	478	15	5/6
MHC22	x1	1359	478	18	4/6
MHC24	x2	478	207	15	1/6
MHC25	x4	406	140	15	1/6
MHC26	x2	456	126	15	1/6
MHC27	x2	437	427	3	1/6
MHC28	x2	465	521	15	1/6
MHC29	x2	572	65	15	1/6

SIENA 85M

HCB1 1018
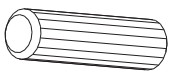
8x28 x44

HCM1 123894
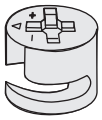
x36

HCT1 11809
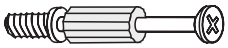
x36

HCK1 1354
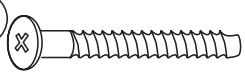
7x50 x32

HCJ23 1302
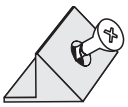
x24

HCW1 1289
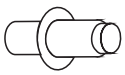
x8

HCU4 133907

L-160 x7

HCA6 2549
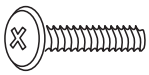
WPM 4x22 x14

HCC6 0000
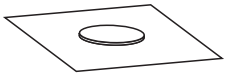
ϕ20 x40

HCF10 00000

L-1893 x2

HCF36 1305
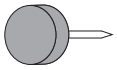
x16

HCK13 49716
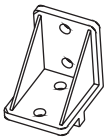
x12

HCK15 000000
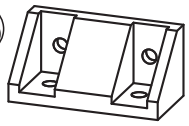
x2

HCF7 1556
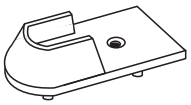
x4

HCF8 00000
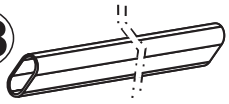
L-1012 x2

HCZ2 22311
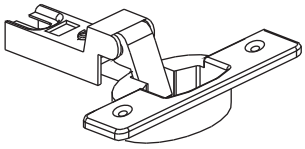
ϕ35 Kr8 x11

HCD13 18208
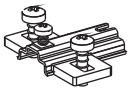
H2 x11

HCZ4 49365
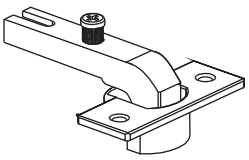
ϕ35 90° x8

HCD14 23515
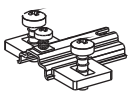
H4 x8

HCP14 1059

4x35 x6

HCP13 1012

4x30 x4

HCP11 1013

4x25 x4

HCP6 1056
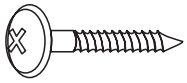
3x20 x74

HCS3 1011
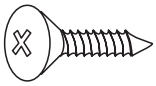
3,5x13 x106

HCF14 1021

x2

HCJ11 1267
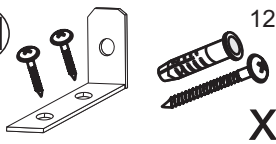
x2

HCF1 1415
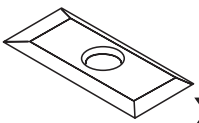
x14

HCF44 116795
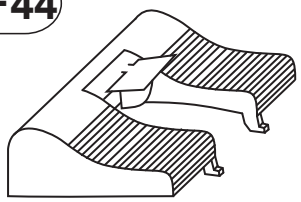
x5

HCR43 8974
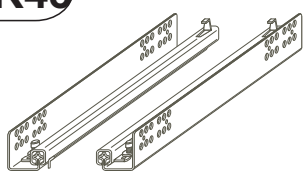
400 x2

HCE1 1008
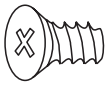
ES 6,3x9,5 x8

1

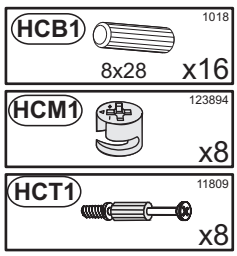
HCB1
1018
8x28
x16
HCM1
123894
x8
HCT1
11809
x8

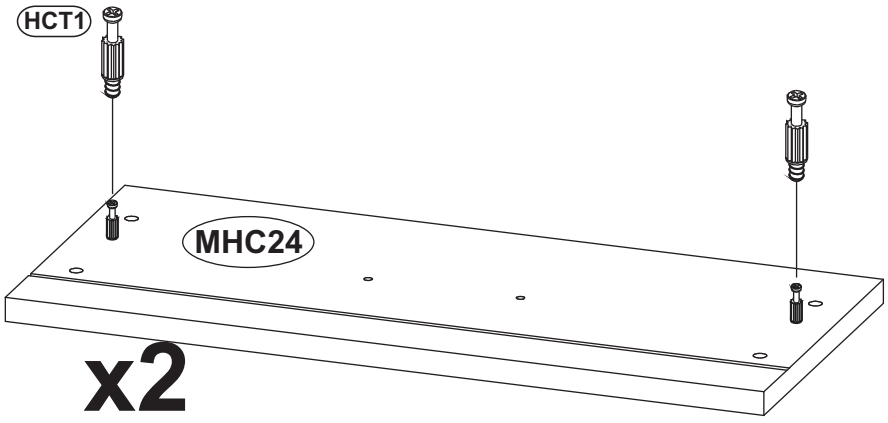
HCT1
MHC24

x2

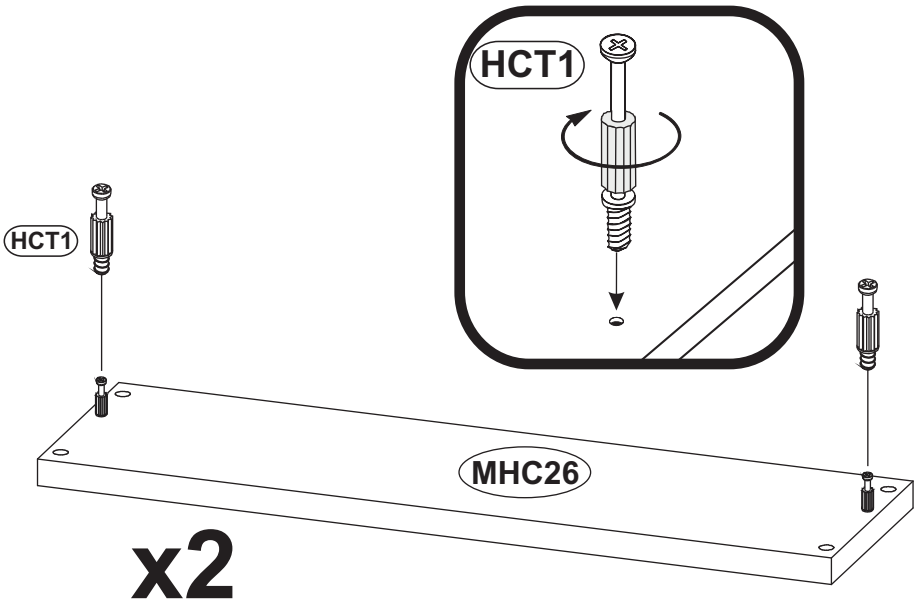
HCT1
HCT1
MHC26

x2

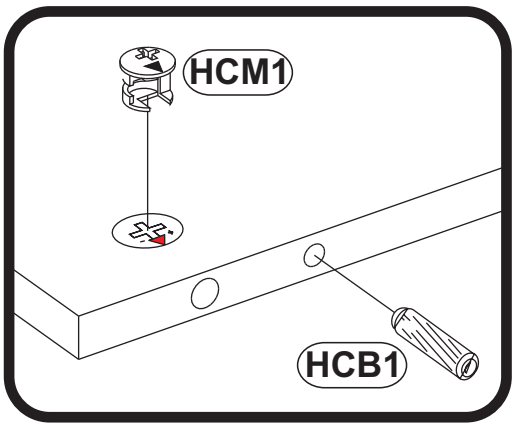
HCM1
HCB1

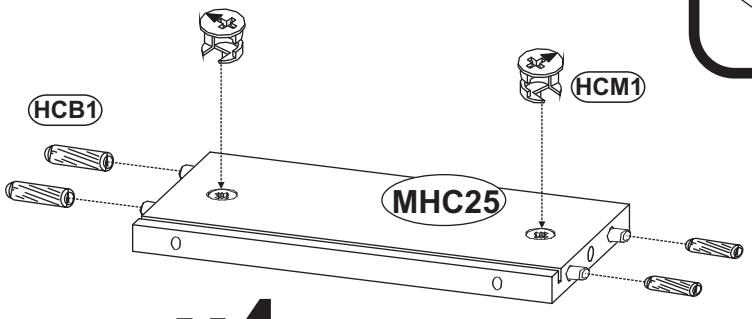
HCB1
HCM1
MHC25

x4

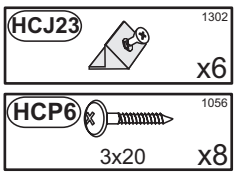
HCJ23
1302
x6
HCP6
1056
3x20
x8

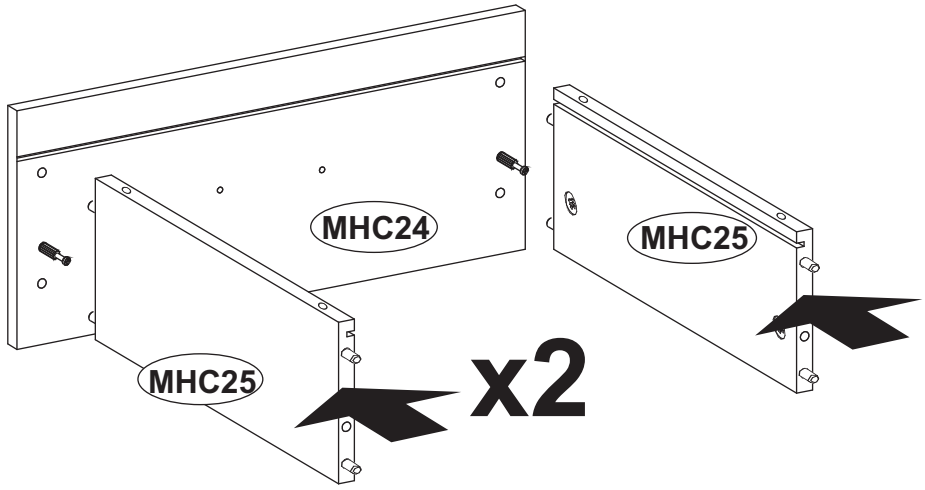
MHC24
MHC25
MHC25
x2

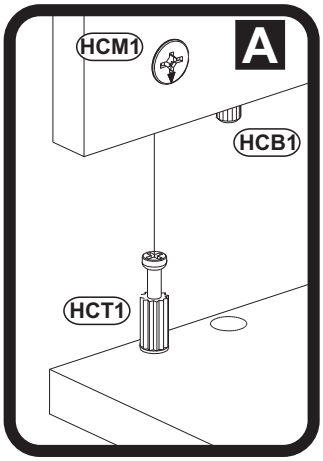
A
HCM1
HCB1
HCT1

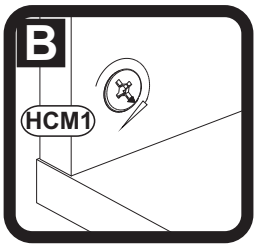
B
HCM1

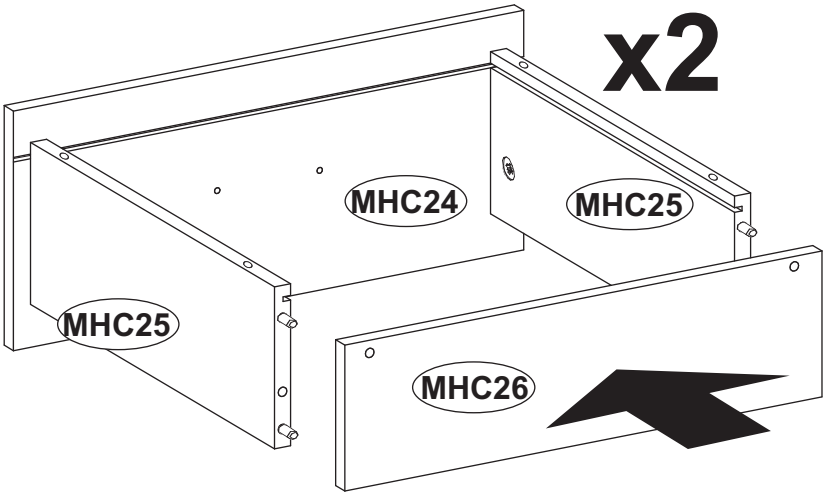
x2
MHC24
MHC25
MHC25
MHC26

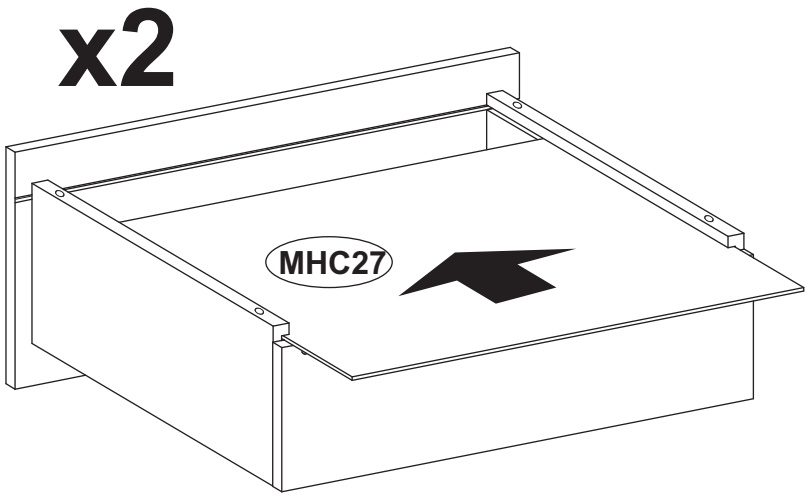
x2
MHC27

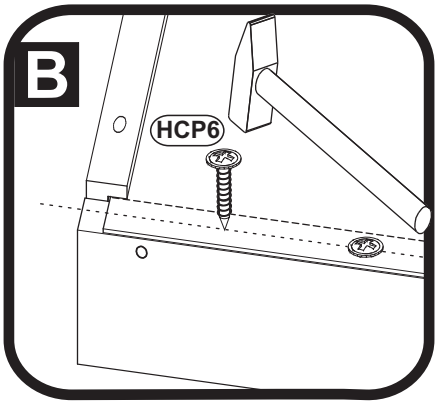
B
HCP6

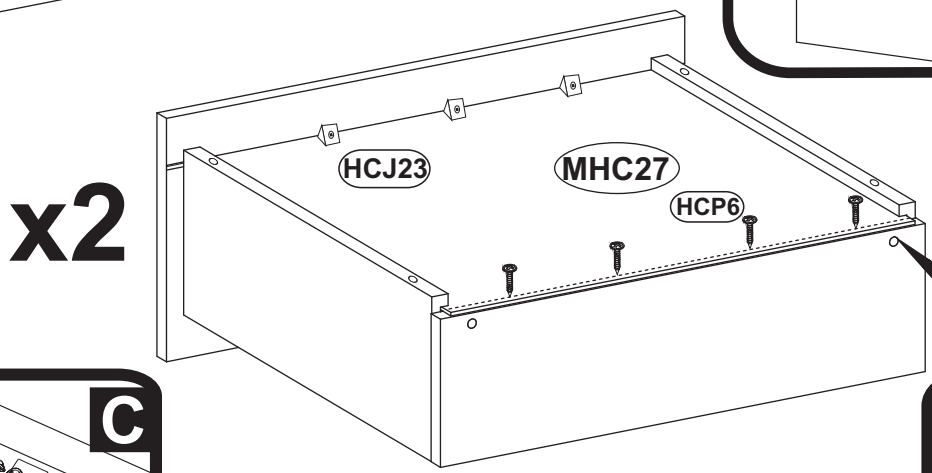
x2
HCJ23
MHC27
HCP6

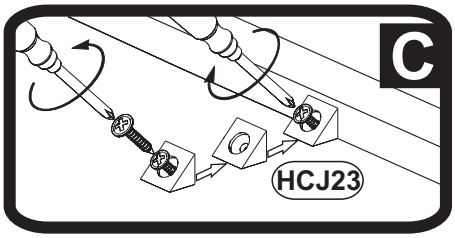
C
HCJ23

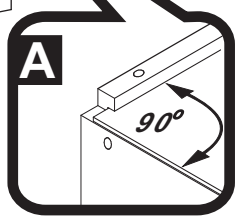
A
90°

3

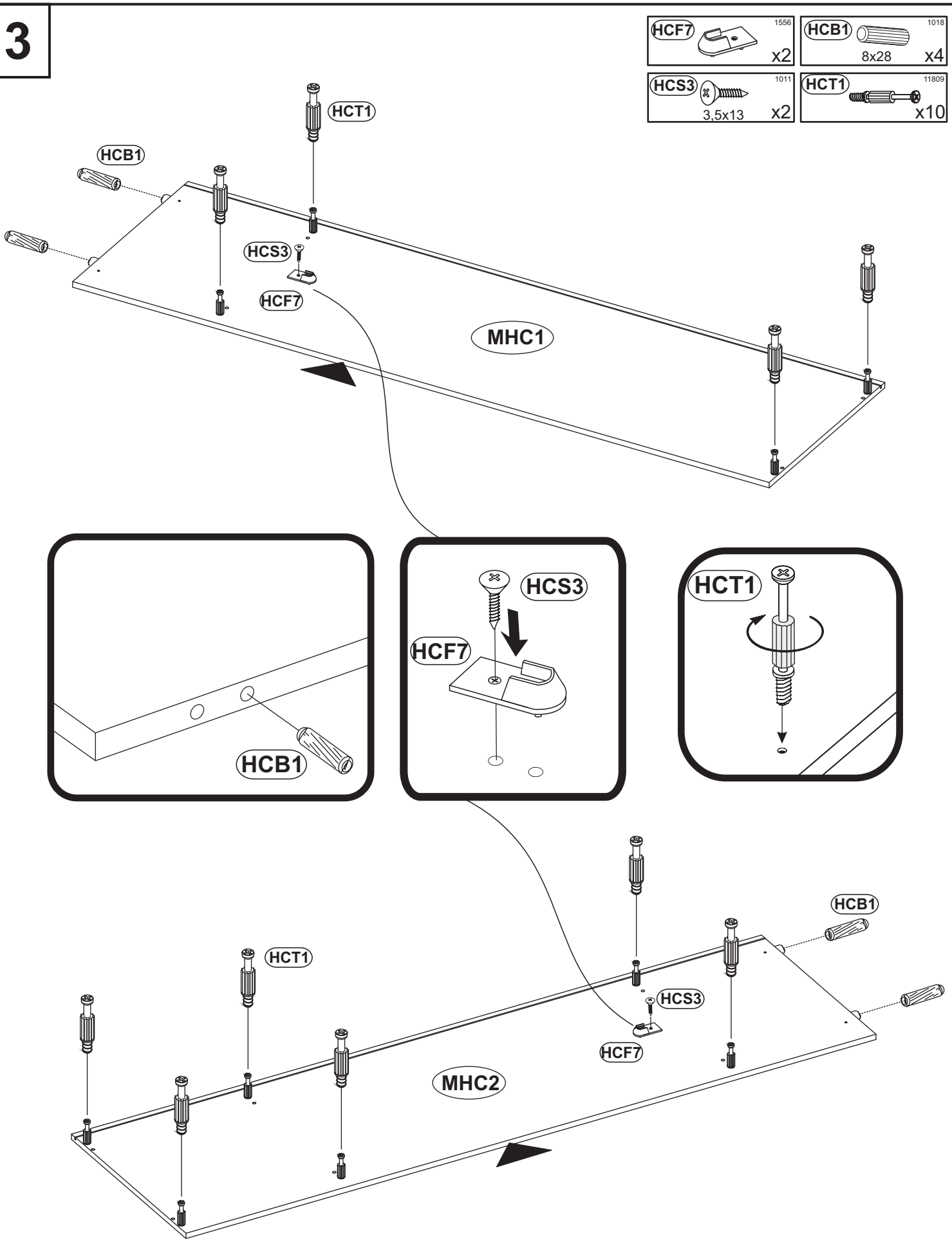
HCF7
1556
x2
HCB1
1018
8x28
x4
HCS3
1011
3,5x13
x2
HCT1
11809
x10
HCT1
HCB1
HCS3
HCF7
MHC1
HCB1
HCS3
HCF7
HCT1
HCT1
HCB1
HCS3
HCF7
MHC2

4

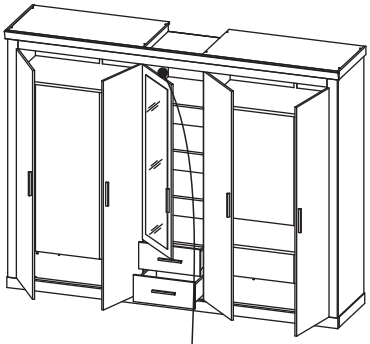

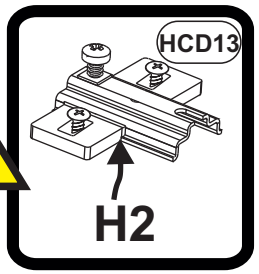
HCD13
H2

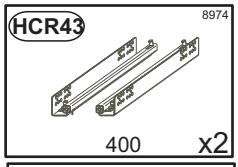
HCR43
8974
400
x2

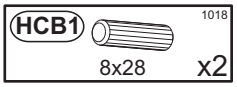
HCB1
1018
8x28
x2

HCE1
1008
ES 6,3x9,5
x4

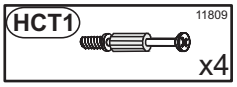
HCT1
11809
x4

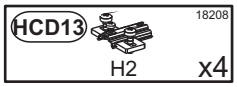
HCD13
18208
H2
x4

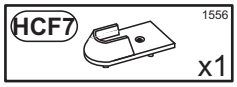
HCF7
1556
x1

HCS3
1011
3,5x13
x1

HCT1

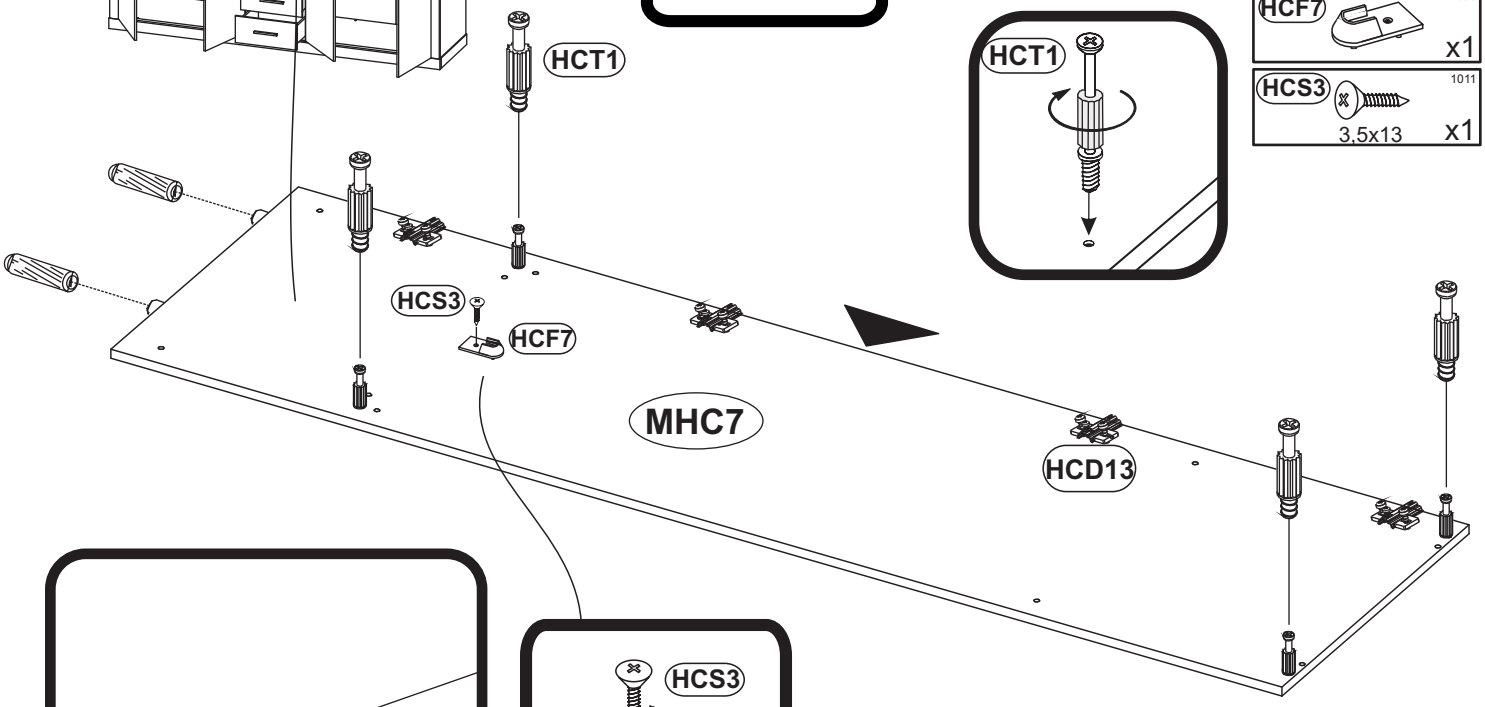
HCT1
HCS3
HCF7
MHC7
HCD13

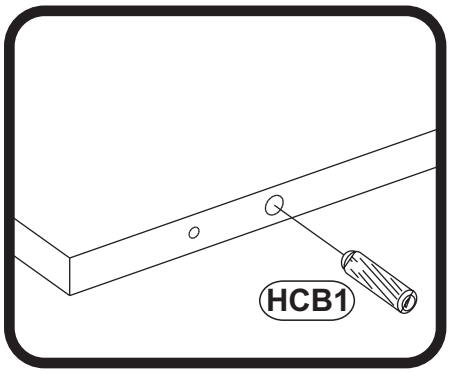
HCB1

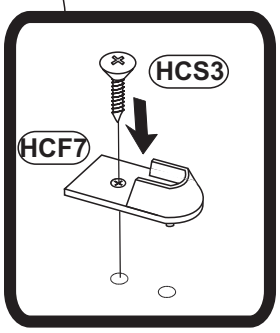
HCS3
HCF7

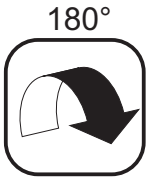
180°

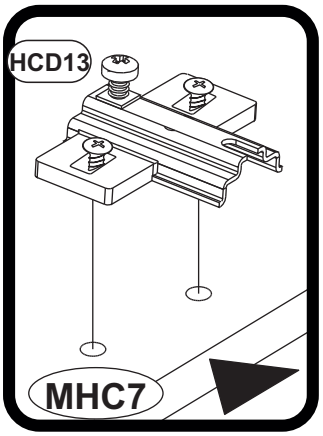
HCD13
MHC7

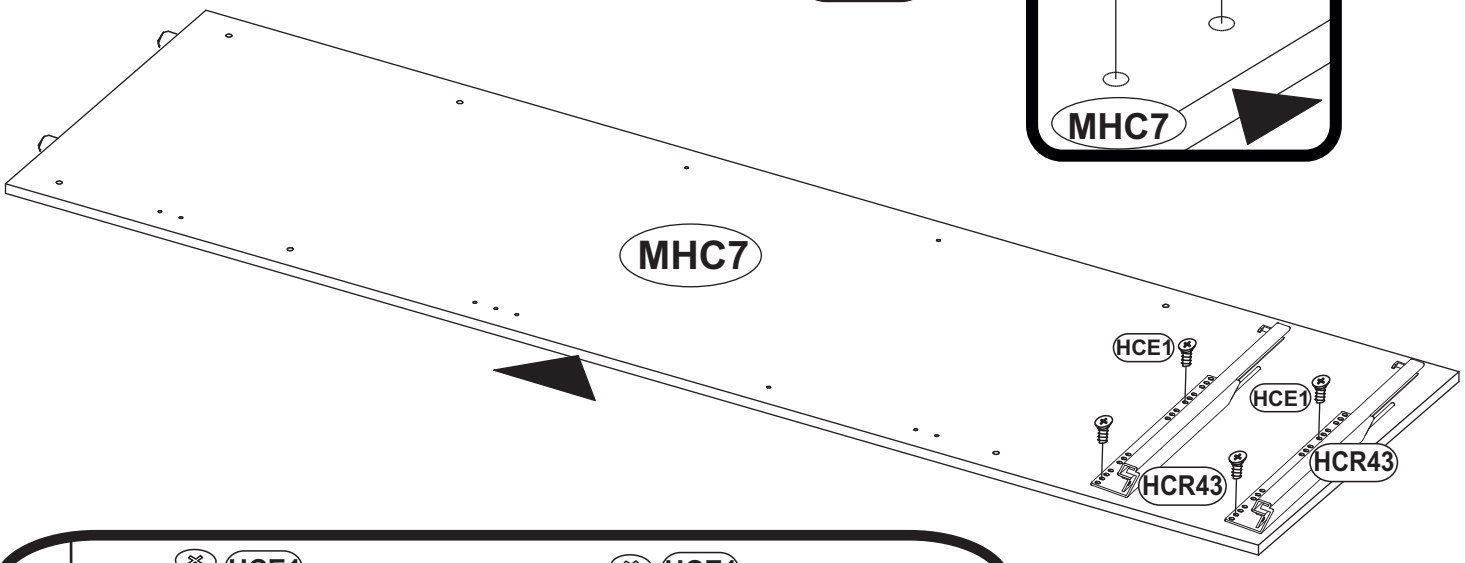
MHC7
HCE1
HCE1
HCR43
HCR43

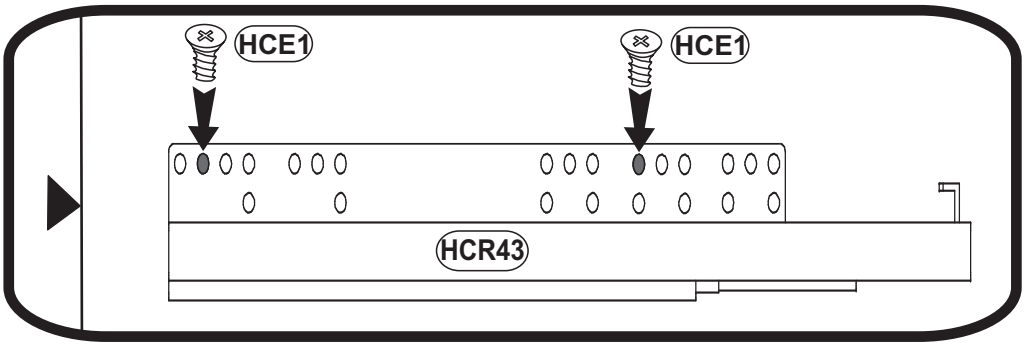
HCE1
HCE1
HCR43

5

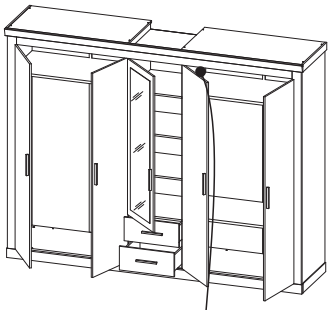

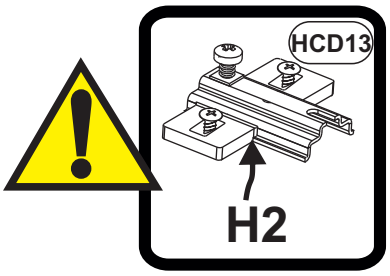
HCD13
H2

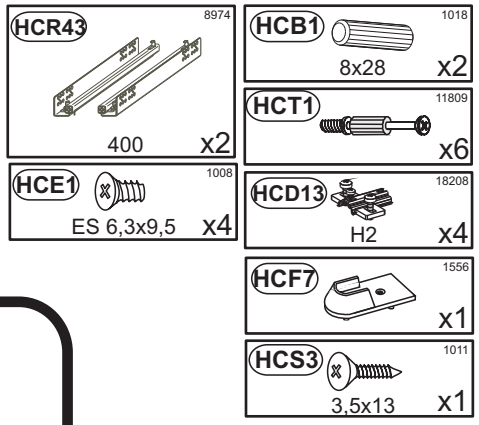
HCR43
8974
400
x2
HCB1
1018
8x28
x2
HCT1
11809
x6
HCE1
1008
ES 6,3x9,5
x4
HCD13
18208
H2
x4
HCF7
1556
x1
HCS3
1011
3,5x13
x1

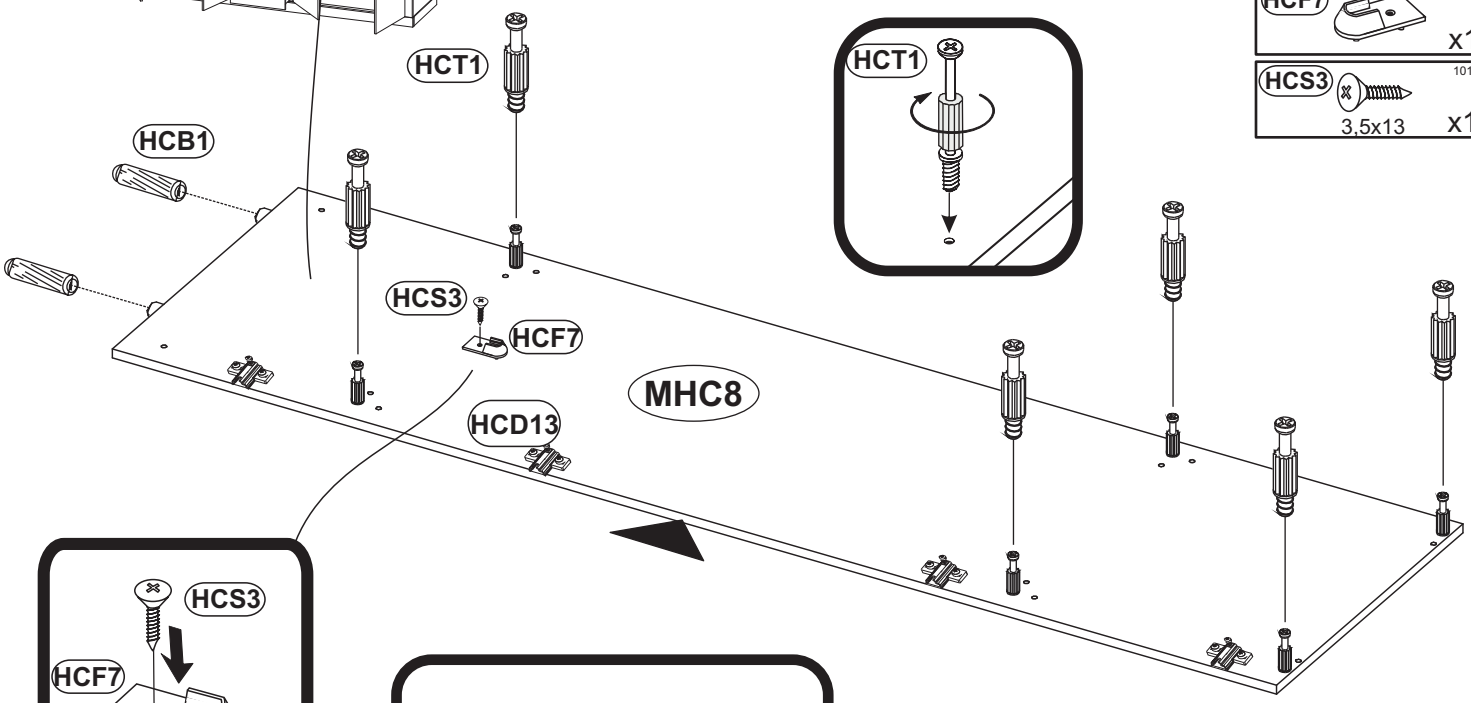
HCT1
HCB1
HCS3
HCF7
HCD13
MHC8

HCT1

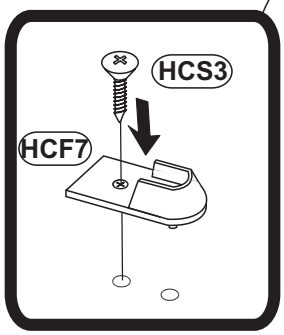
HCS3
HCF7

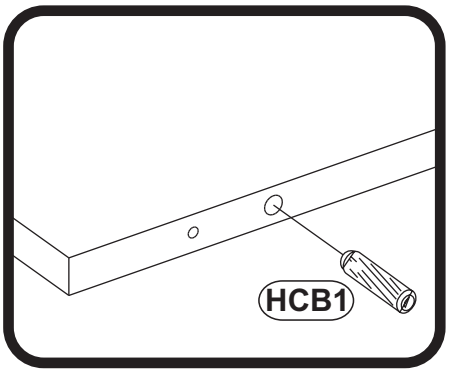
HCB1

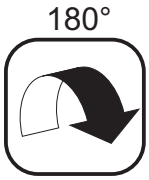
180°

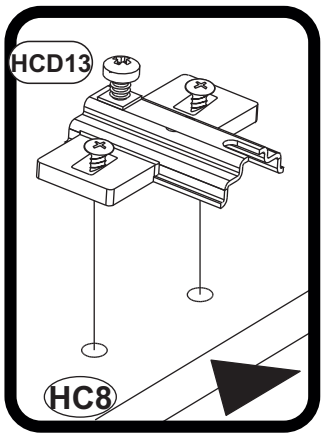
HCD13
HC8

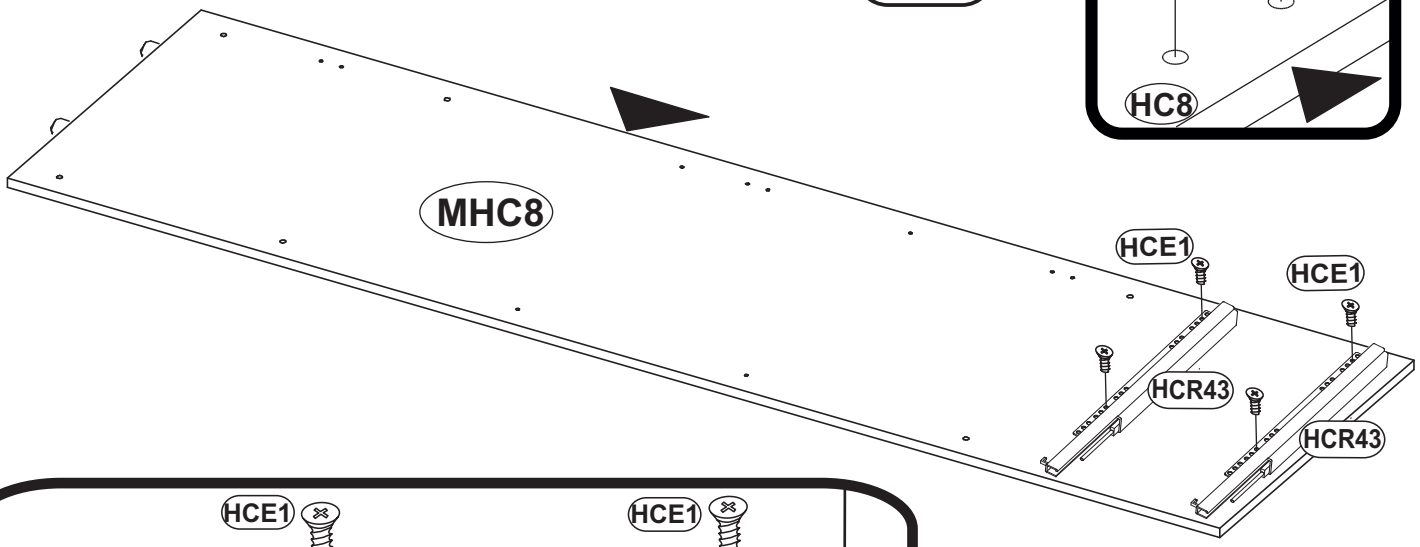
MHC8
HCE1
HCE1
HCR43
HCR43

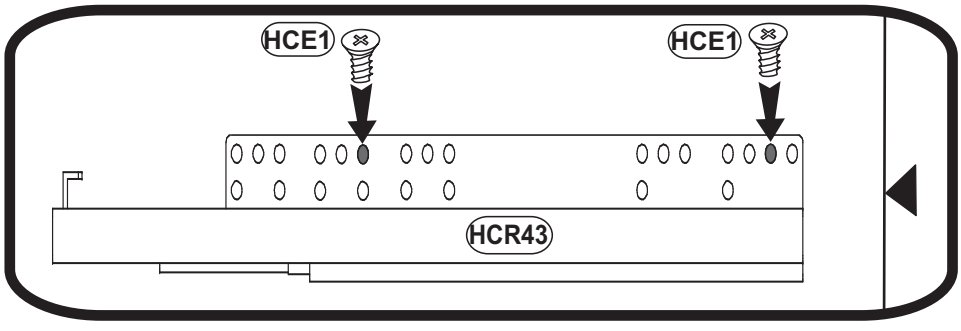
HCE1
HCE1
HCR43

6

HCB1 1018 8x28 x20

HCM1 123894 x20

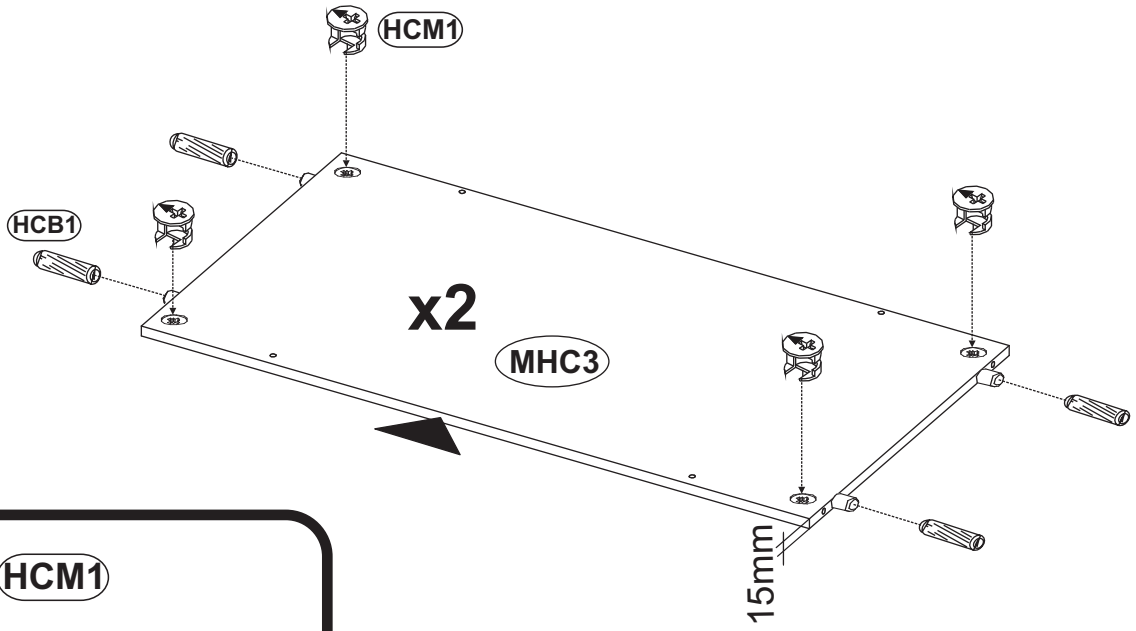

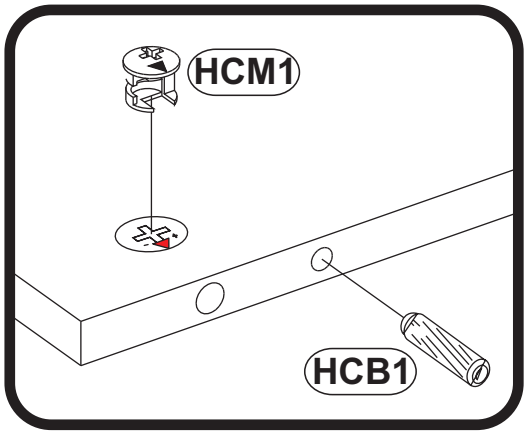

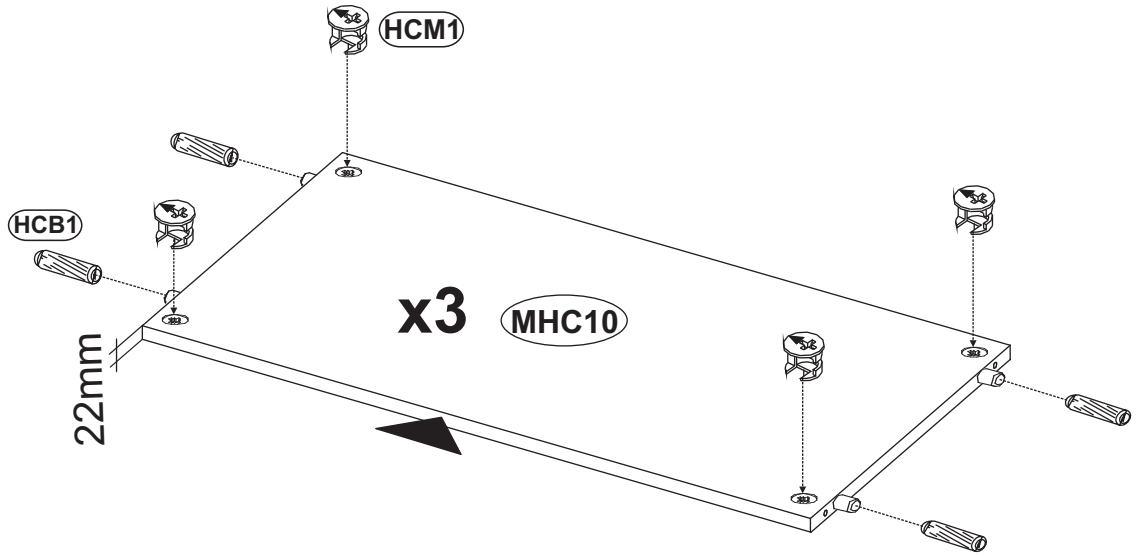

7

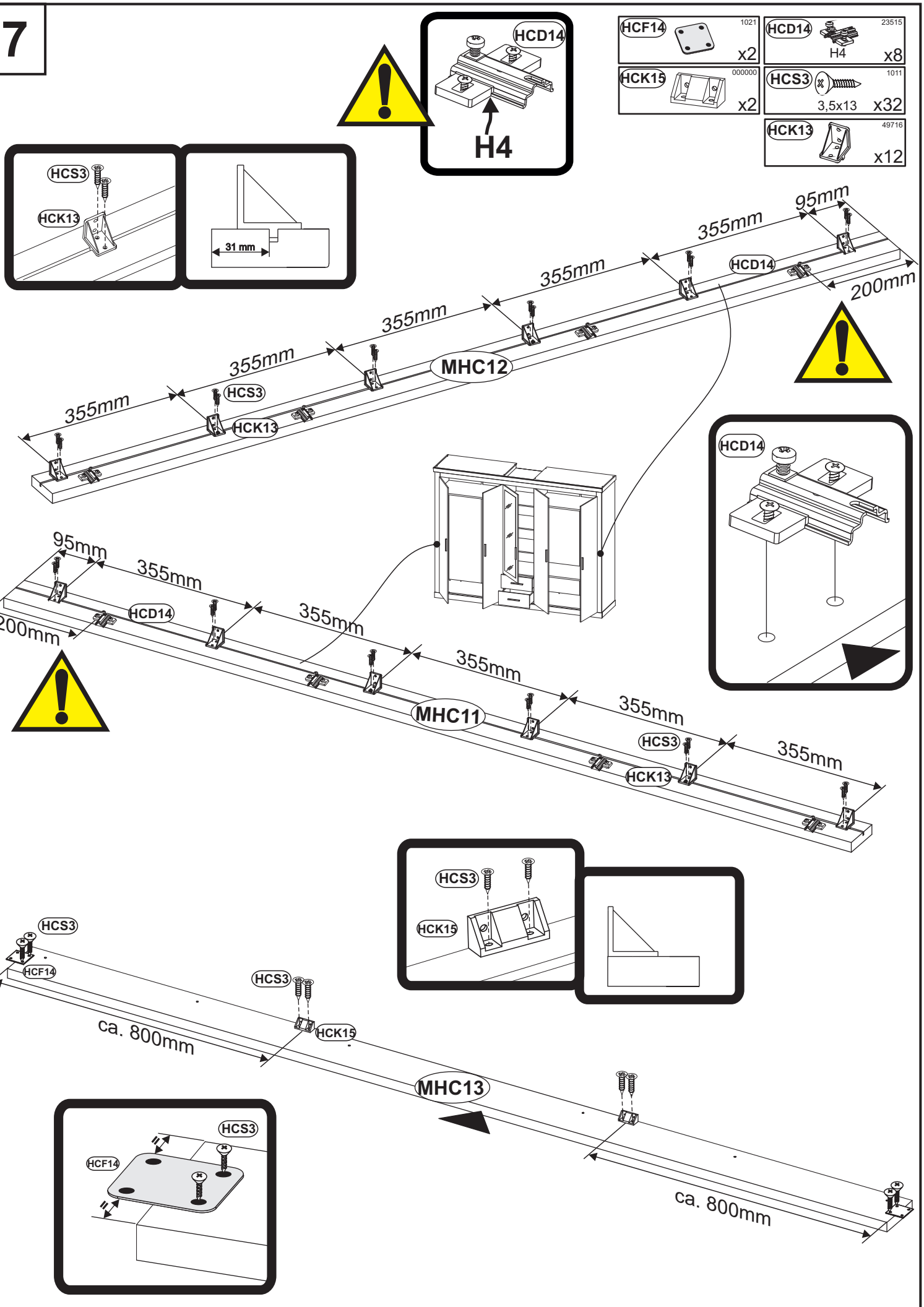
HCF14 1021 x2
HCD14 23515 H4 x8
HCK15 000000 x2
HCS3 1011 3,5x13 x32
HCK13 49716 x12
HCD14
H4
HCS3
HCK13
31 mm
95mm
355mm
355mm
355mm
355mm
355mm
HCD14
200mm
MHC12
HCS3
HCK13
HCD14
95mm
355mm
355mm
355mm
355mm
HCD14
200mm
MHC11
HCS3
HCK13
HCS3
HCK15
HCS3
HCF14
HCS3
HCK15
ca. 800mm
MHC13
HCS3
HCF14
ca. 800mm

8

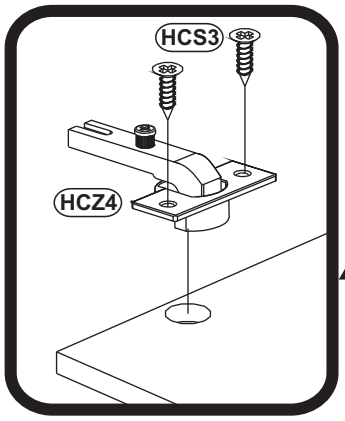
HCS3
HCZ4

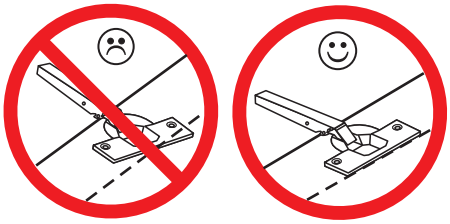

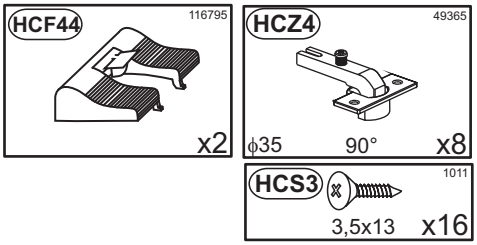
HCF44
116795
x2
HCZ4
49365
ϕ35
90°
x8
HCS3
1011
3,5x13
x16

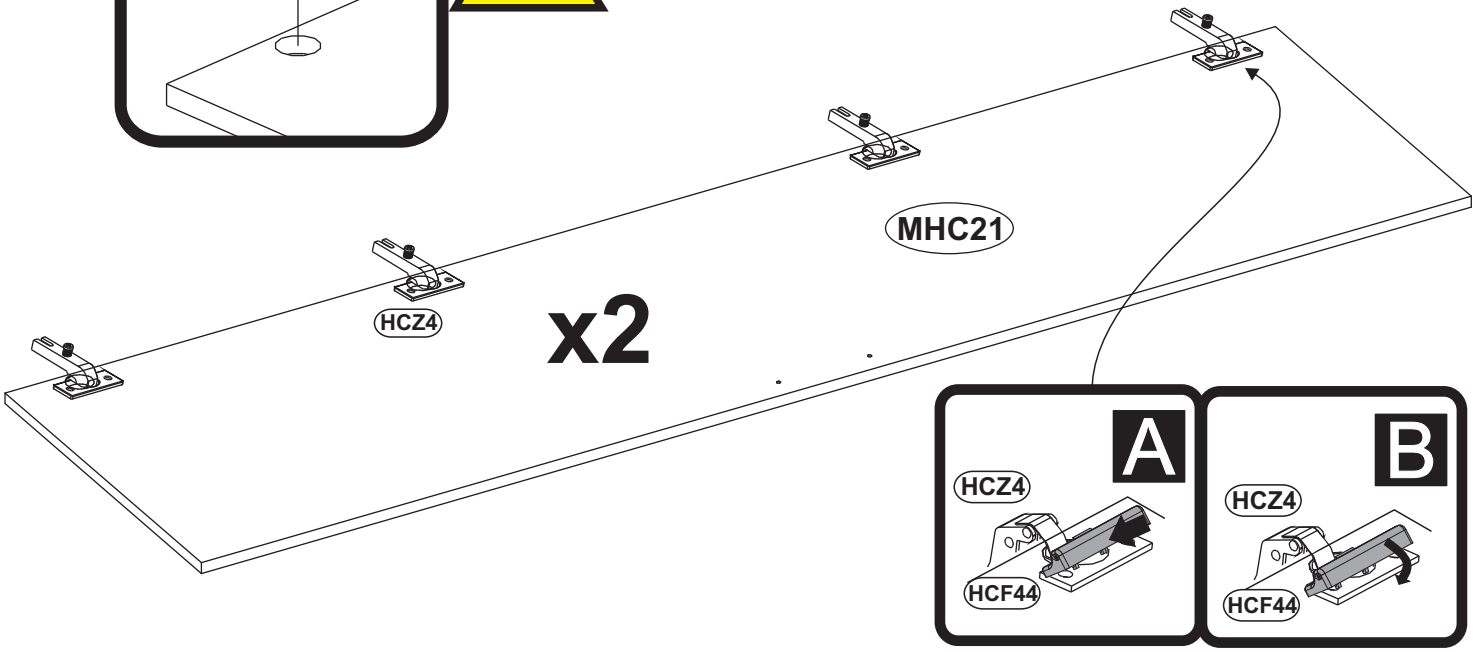
MHC21
HCZ4
x2

A
HCZ4
HCF44
B
HCZ4
HCF44

9

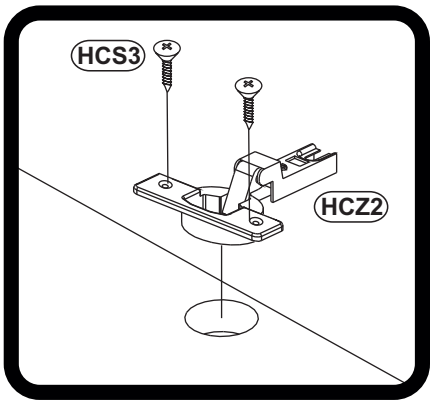
HCS3
HCZ2

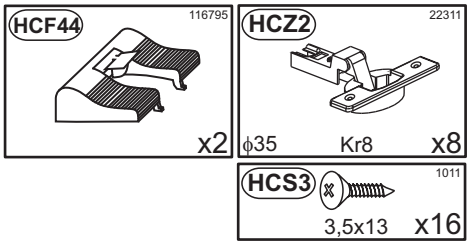
HCF44
116795
x2
HCZ2
22311
ϕ35
Kr8
x8
HCS3
1011
3,5x13
x16

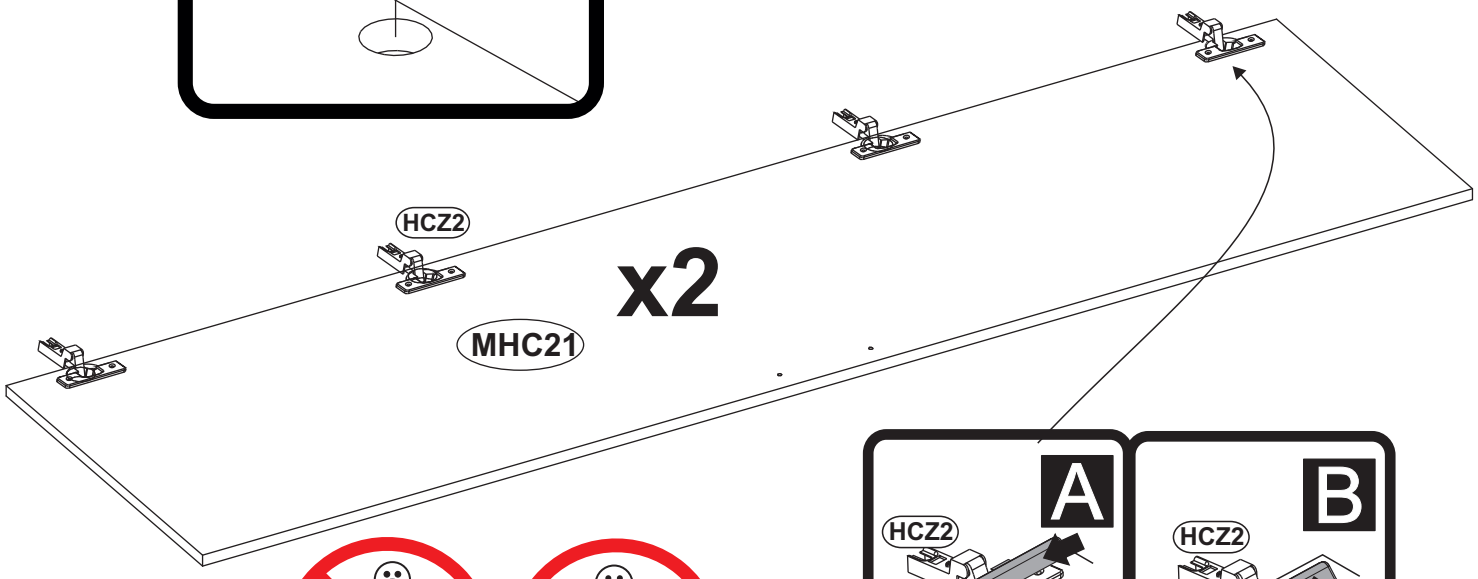
HCZ2
x2
MHC21

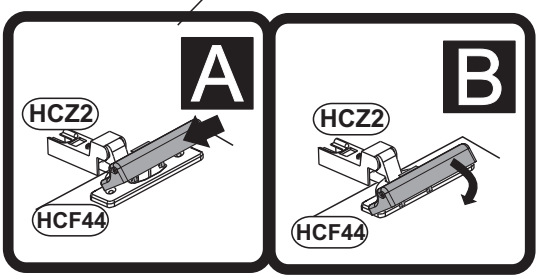
A
HCZ2
HCF44
B
HCZ2
HCF44

10

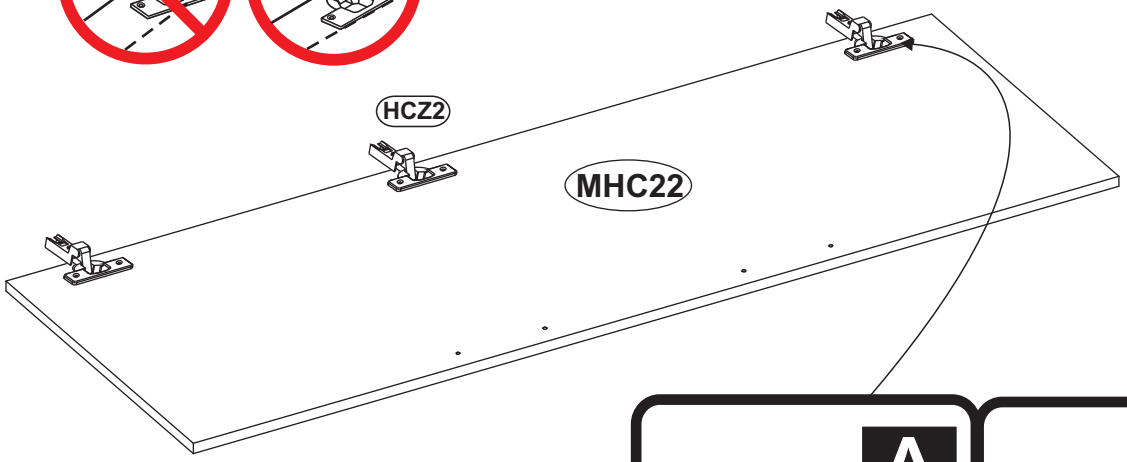
HCZ2
MHC22

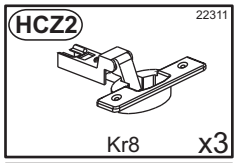
HCZ2
22311
Kr8
x3

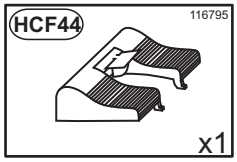
HCF44
116795
x1

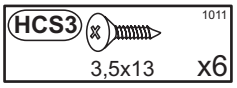
HCS3
1011
3,5x13
x6

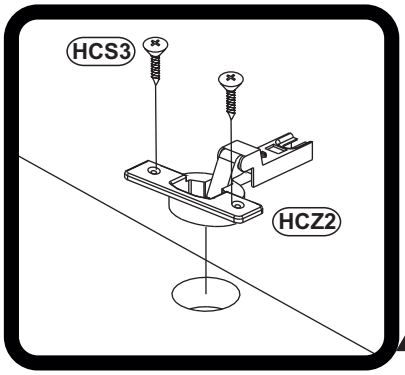
HCS3
HCZ2

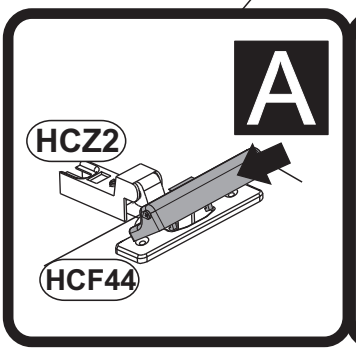
A
HCZ2
HCF44

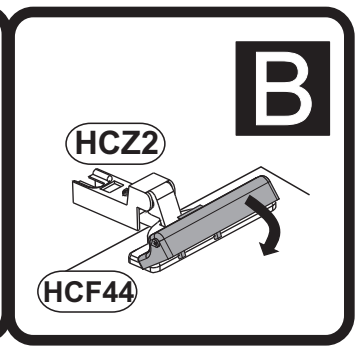
B
HCZ2
HCF44

11

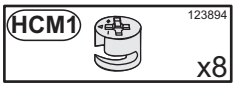
HCM1
123894
x8

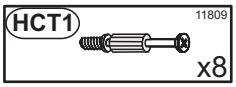
HCT1
11809
x8

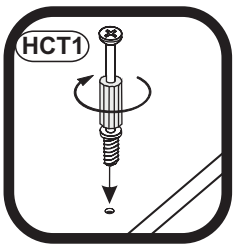
HCT1

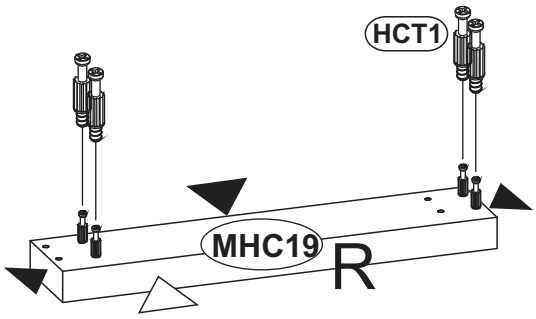
HCT1
MHC19
R

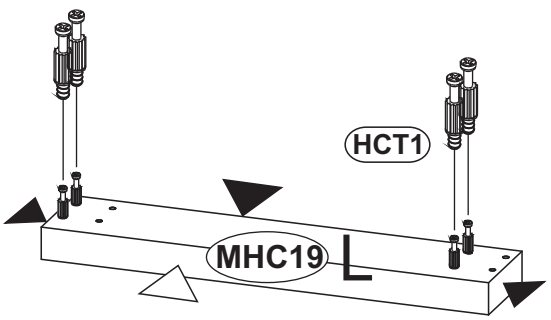
HCT1
MHC19
L

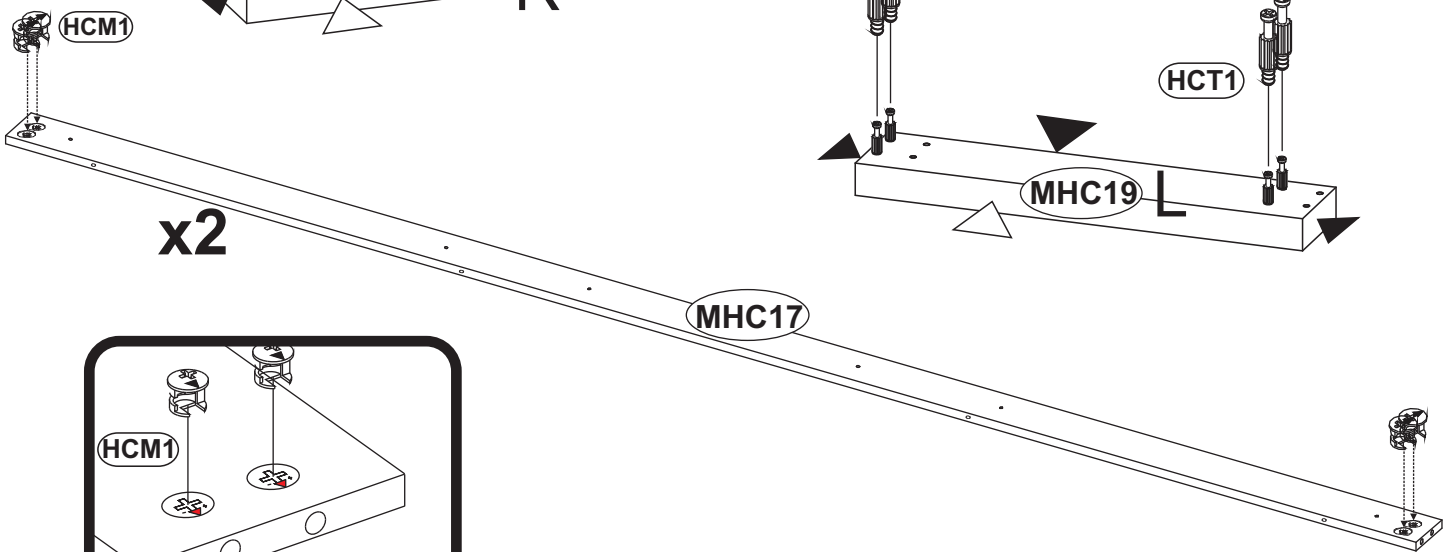
HCM1
x2
MHC17

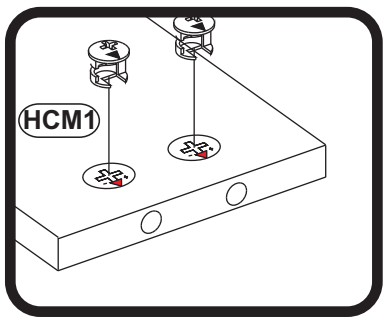
HCM1

12

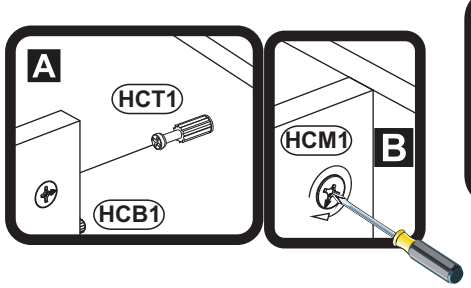
A
HCT1
HCB1
HCM1
B

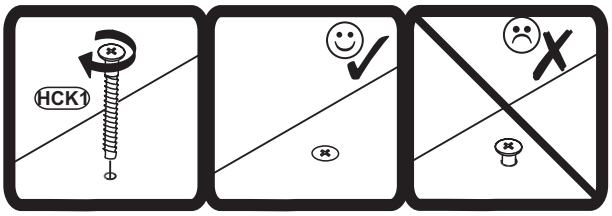
HCK1

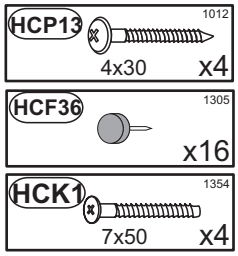
HCP13
1012
4x30
x4
HCF36
1305
x16
HCK1
1354
7x50
x4

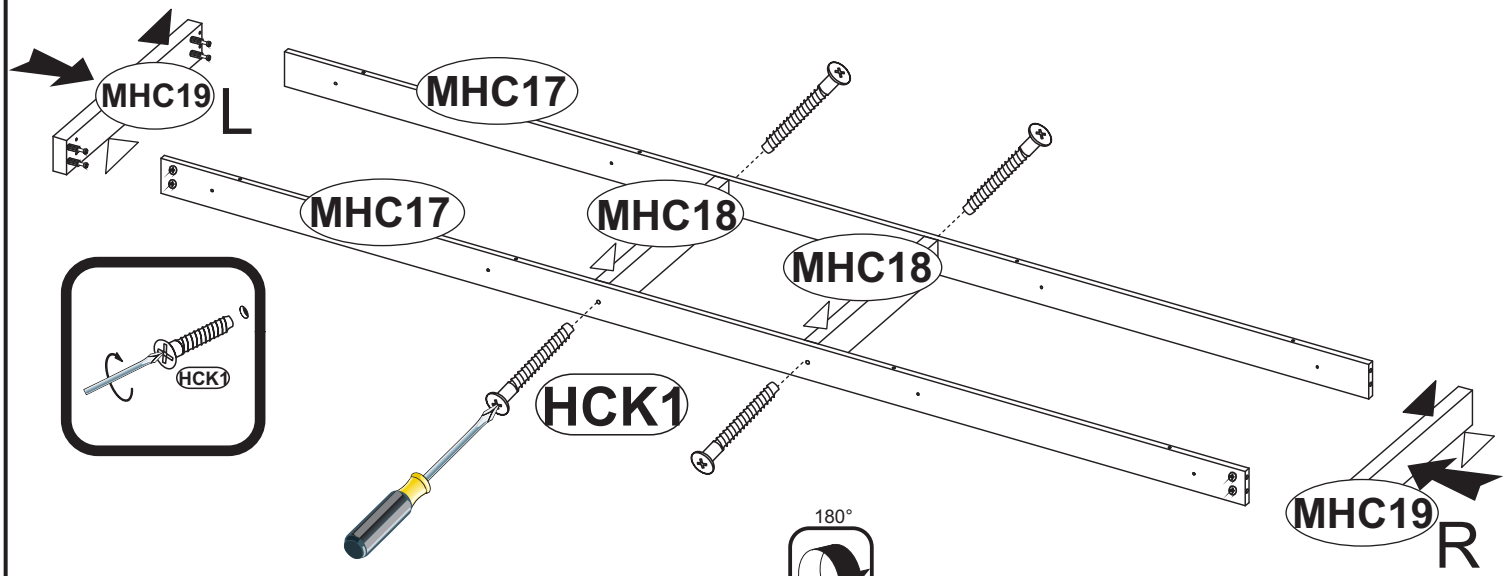
MHC19
L
MHC17
MHC17
MHC18
MHC18
HCK1
HCK1
MHC19
R

180°

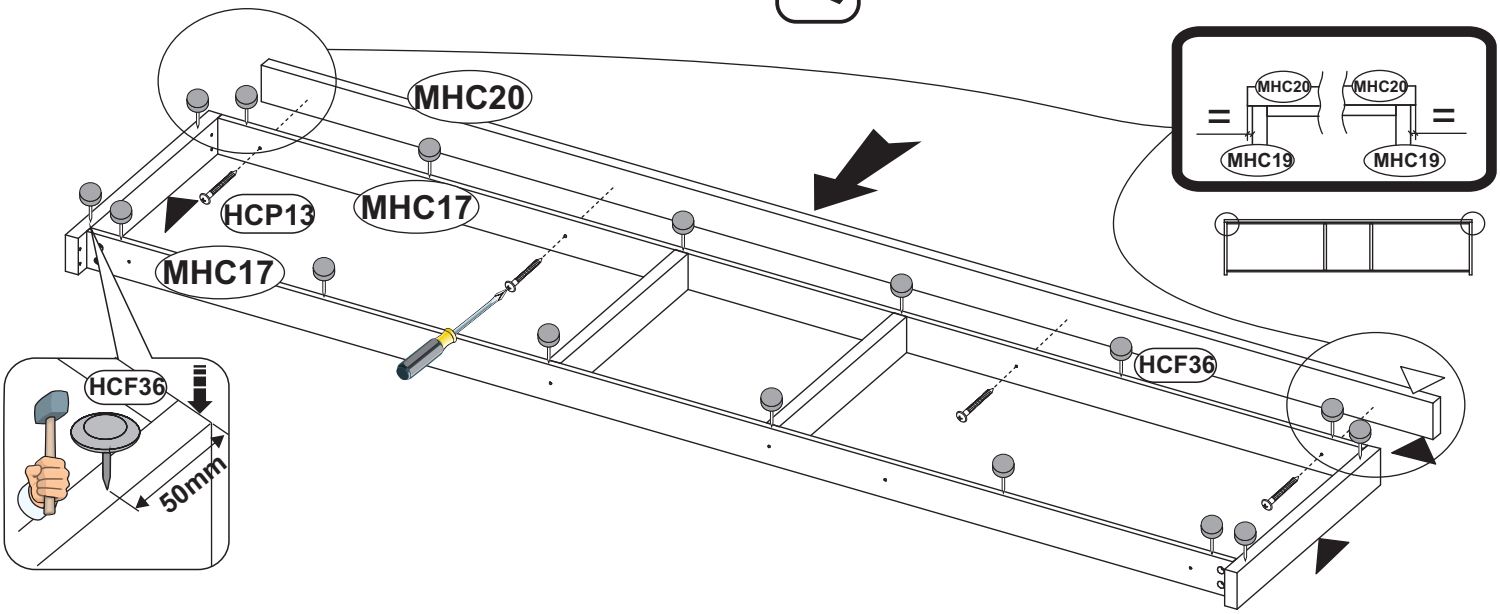
MHC20
HCP13
MHC17
MHC17
HCF36
HCF36
50mm
MHC20
MHC20
=
=
MHC19
MHC19

13

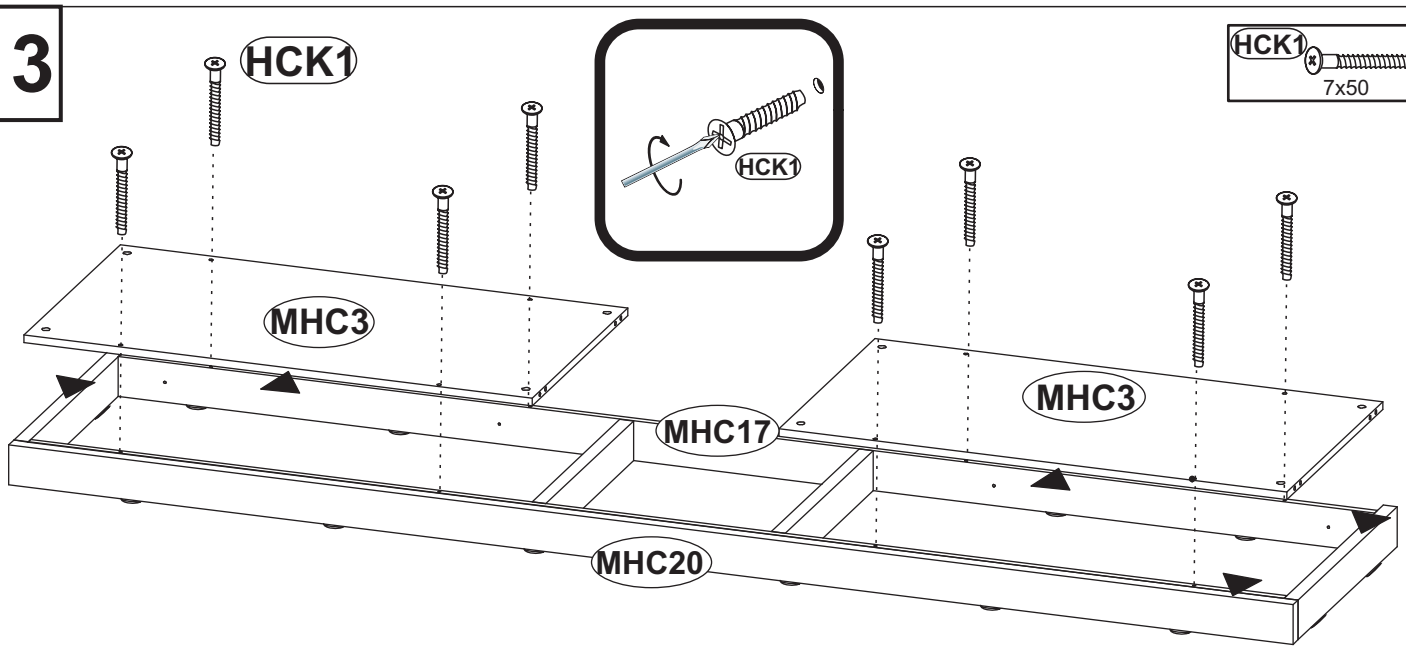
HCK1
HCK1
MHC3
MHC17
MHC3
MHC20

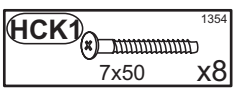
HCK1
1354
7x50
x8

14

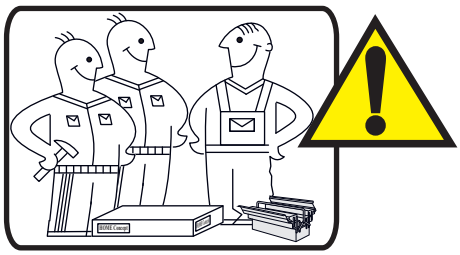

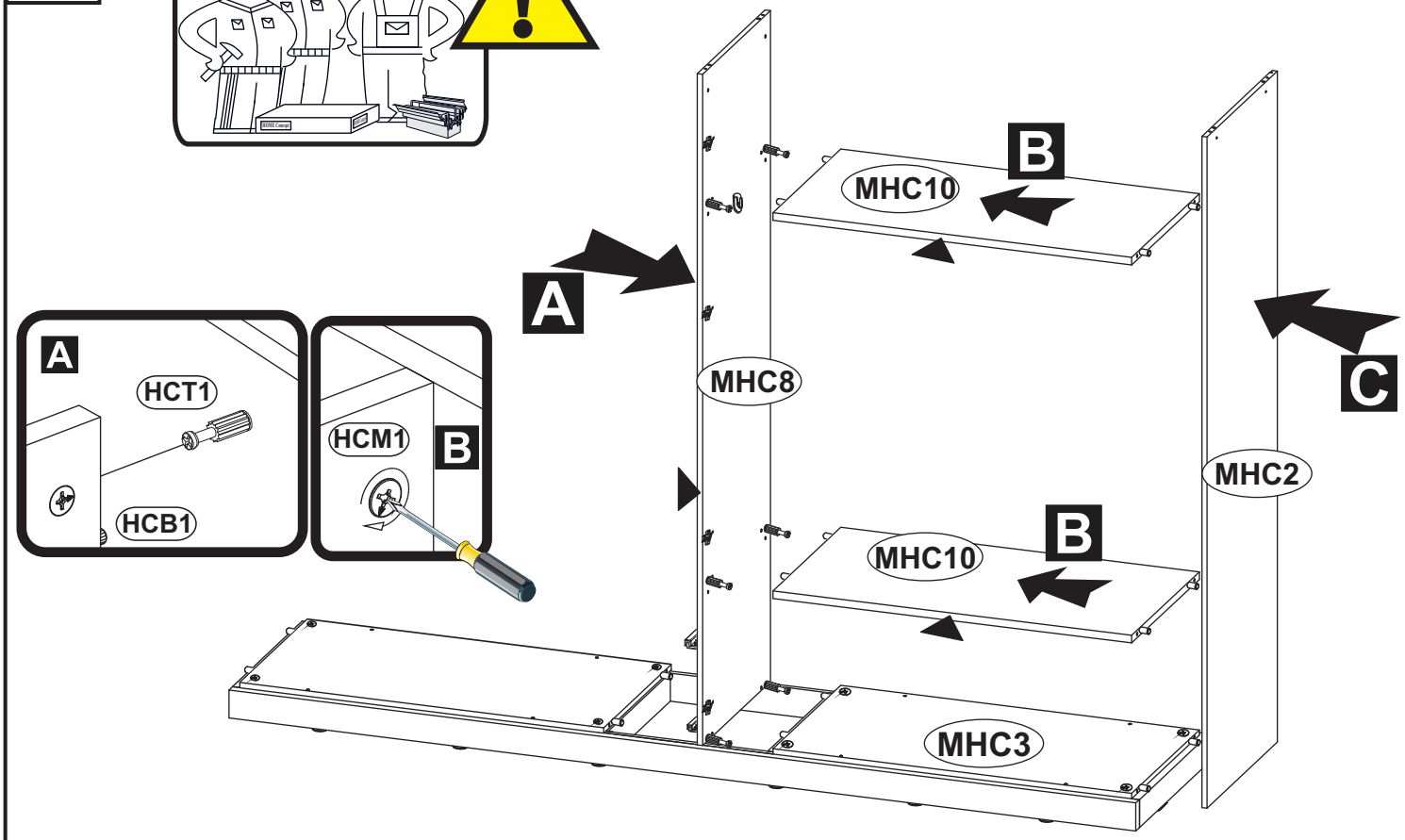
A
HCT1
HCB1
HCM1
B
B
MHC10
A
MHC8
C
MHC2
B
MHC10
MHC3

15

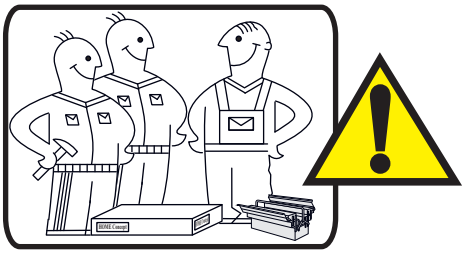

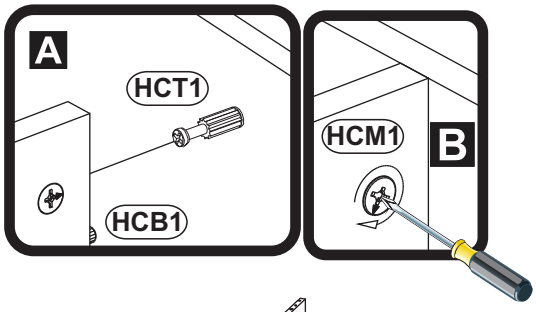
A
HCT1
HCB1
HCM1
B

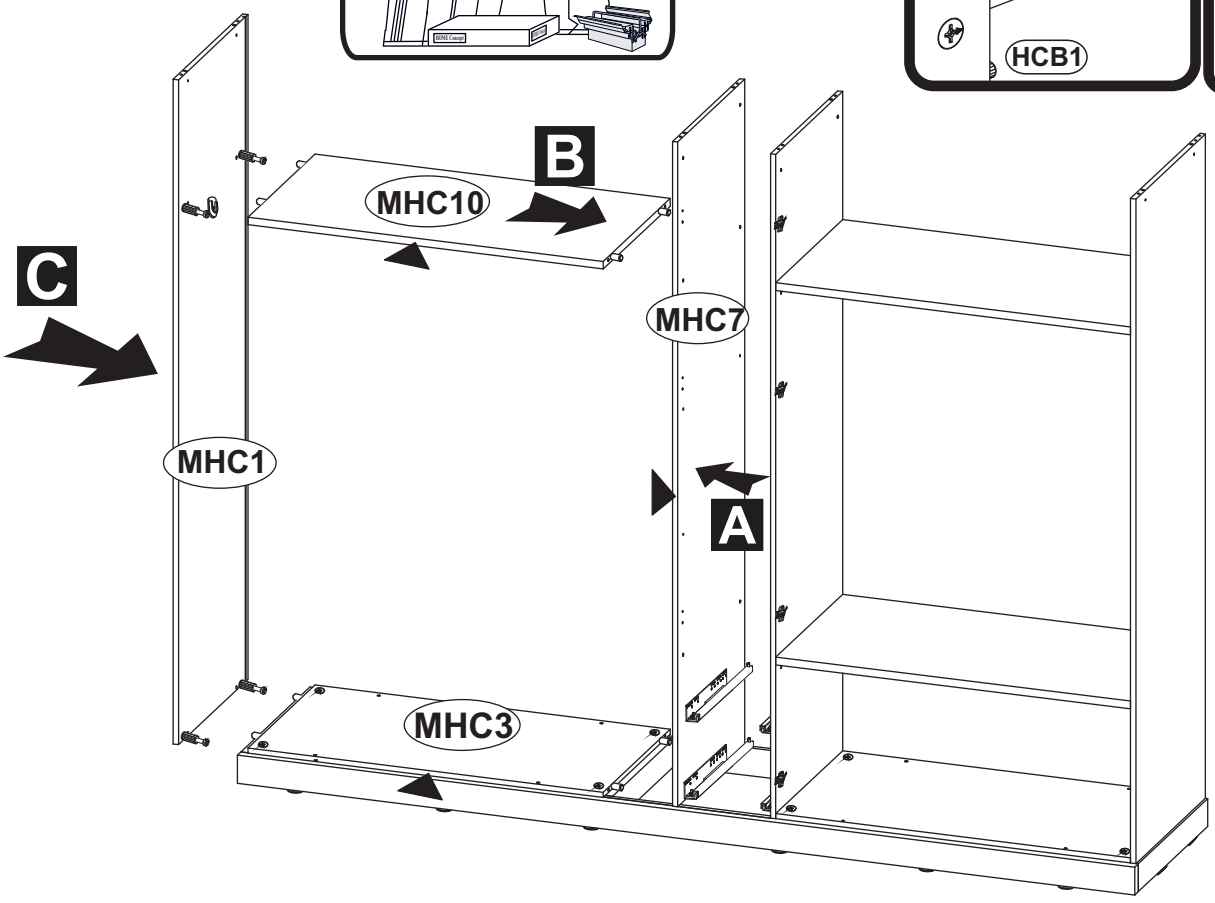
B
MHC10
C
MHC7
MHC1
A
MHC3

16

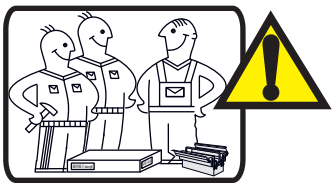

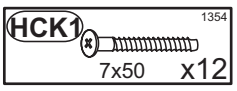
HCK1
1354
7x50
x12

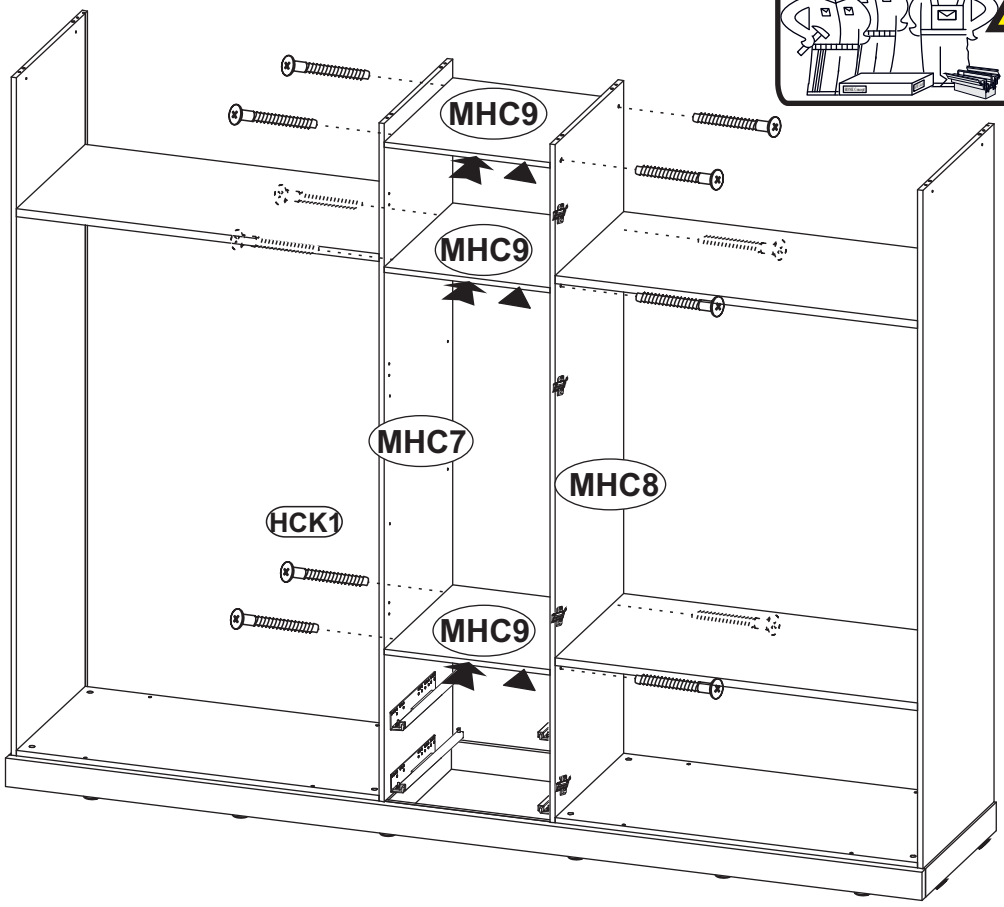
MHC9
MHC9
MHC7
MHC8
HCK1
MHC9

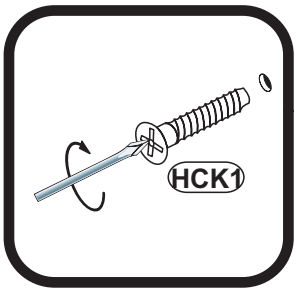
HCK1

17

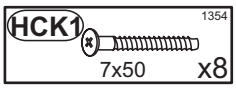
HCK1
1354
7x50
x8

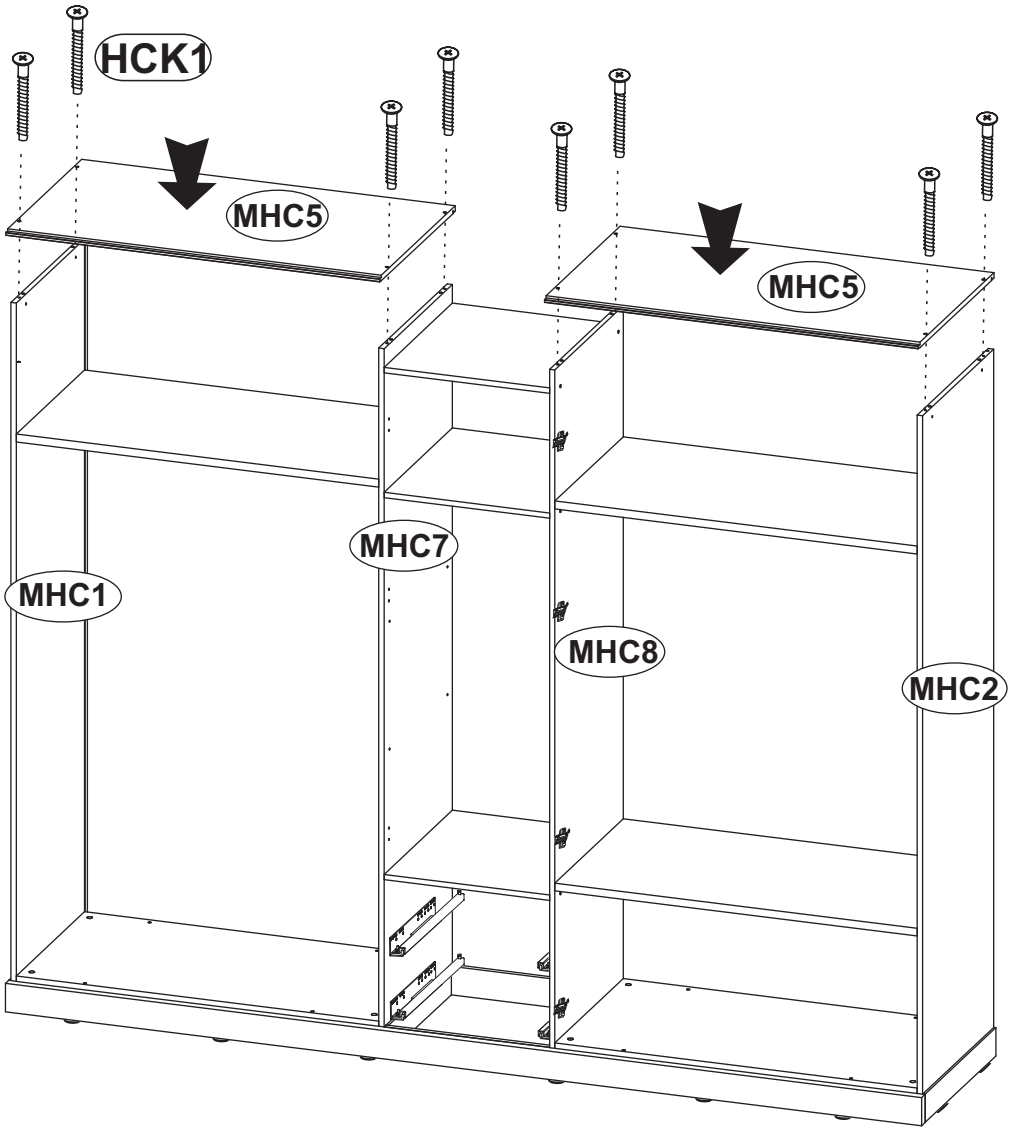
HCK1
MHC5
MHC5
MHC7
MHC1
MHC8
MHC2

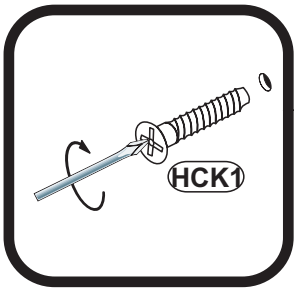
HCK1

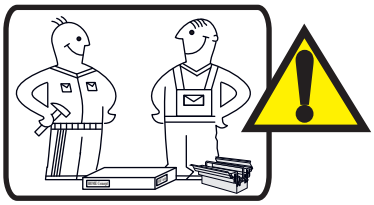

18

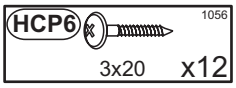

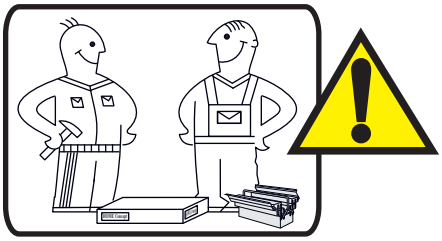

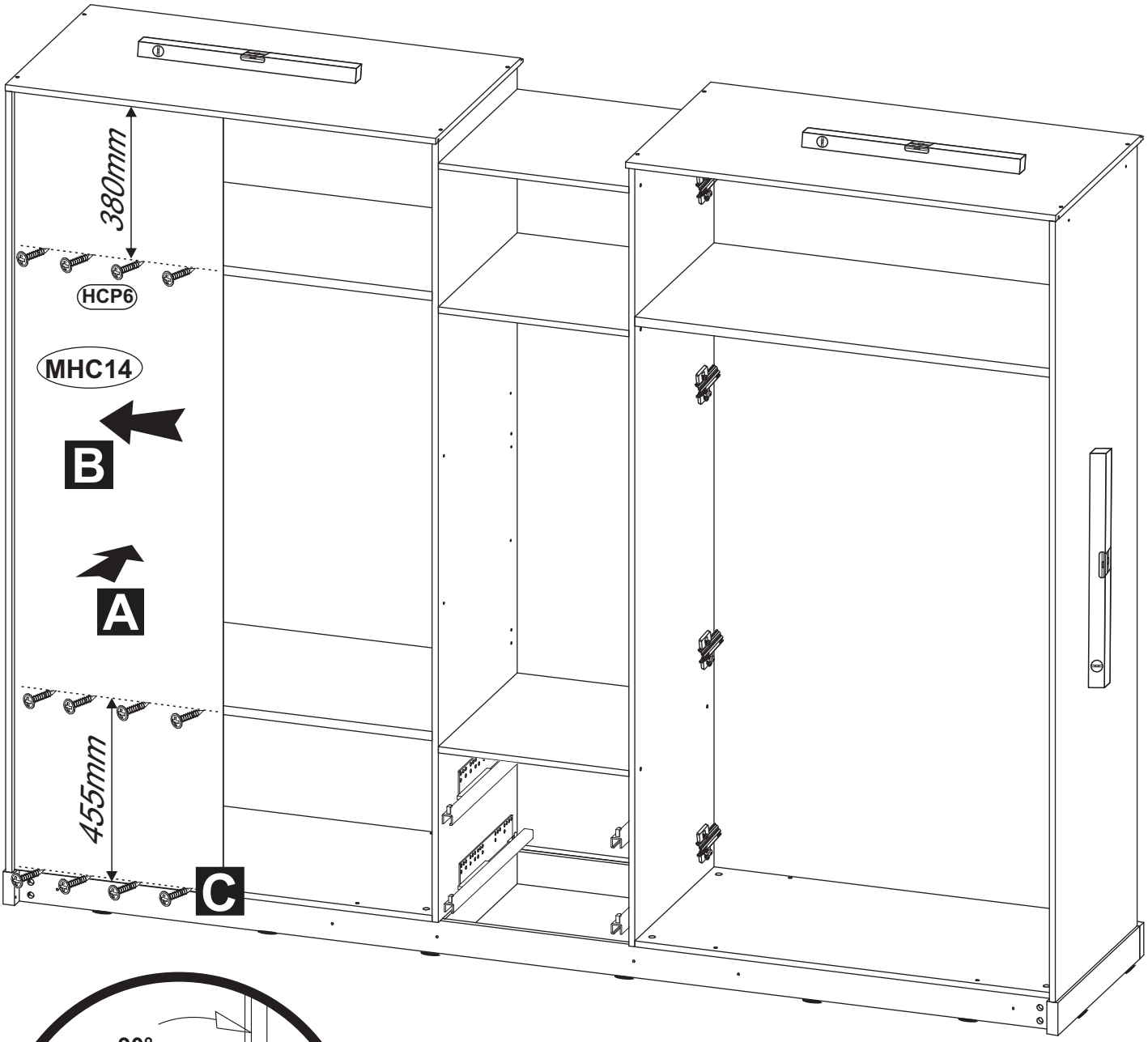

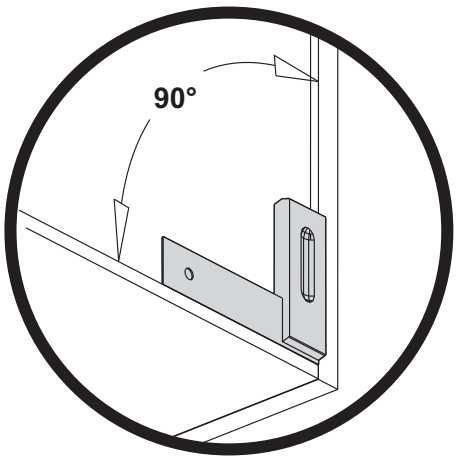

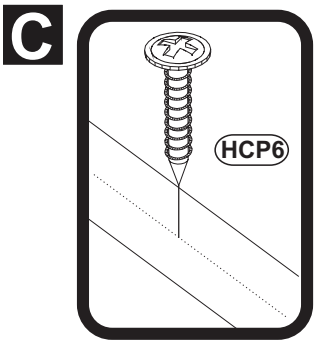

19

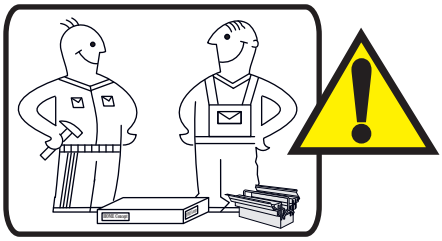

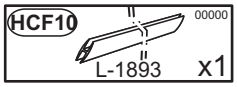

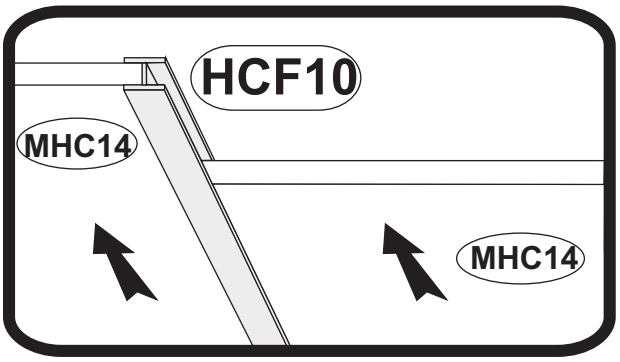

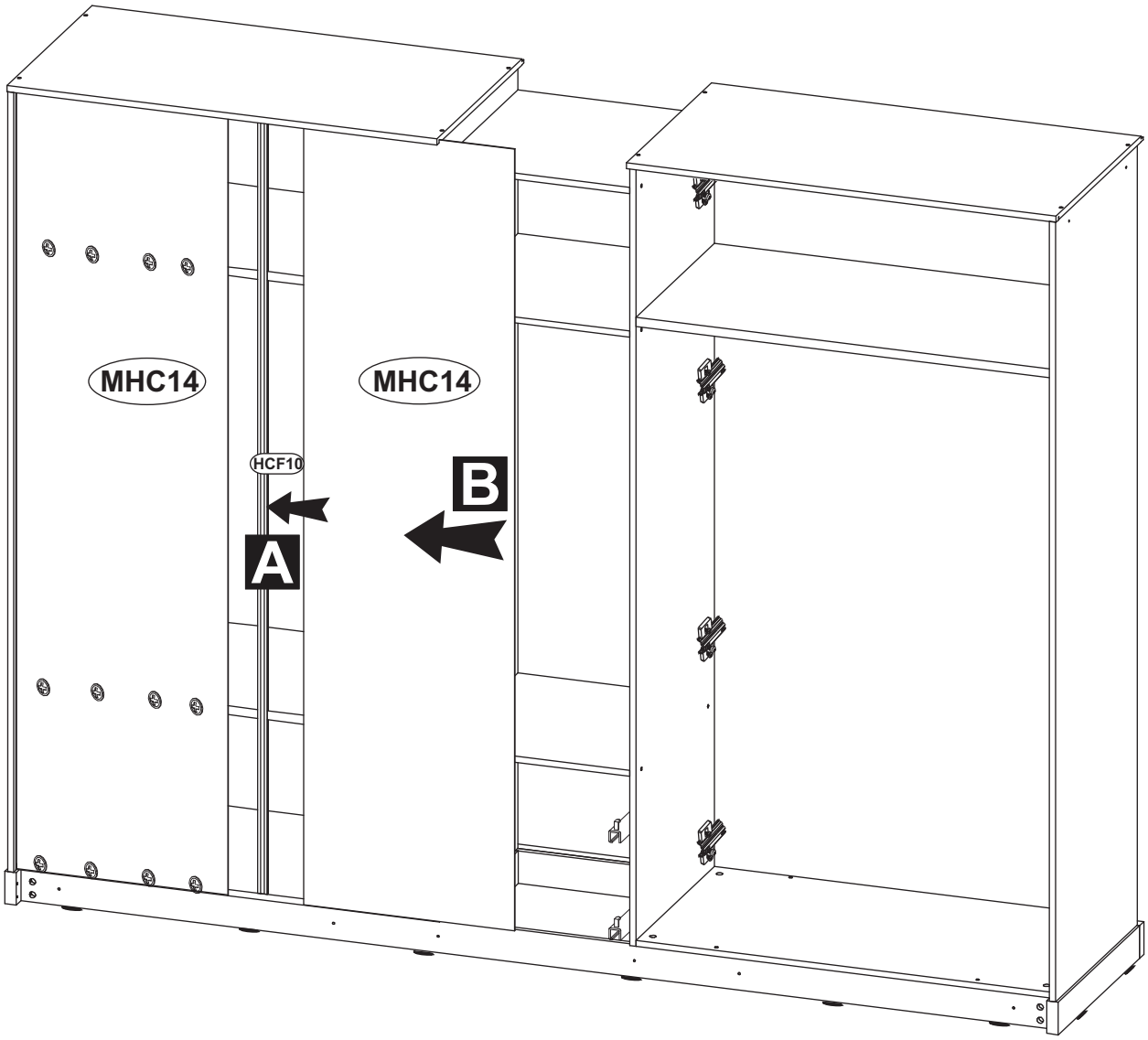

20

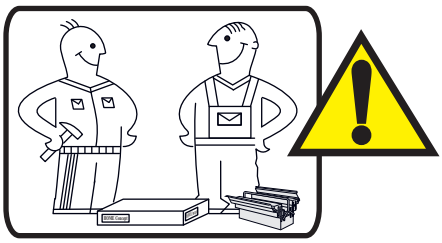

HCP6 1056
3x20 x12

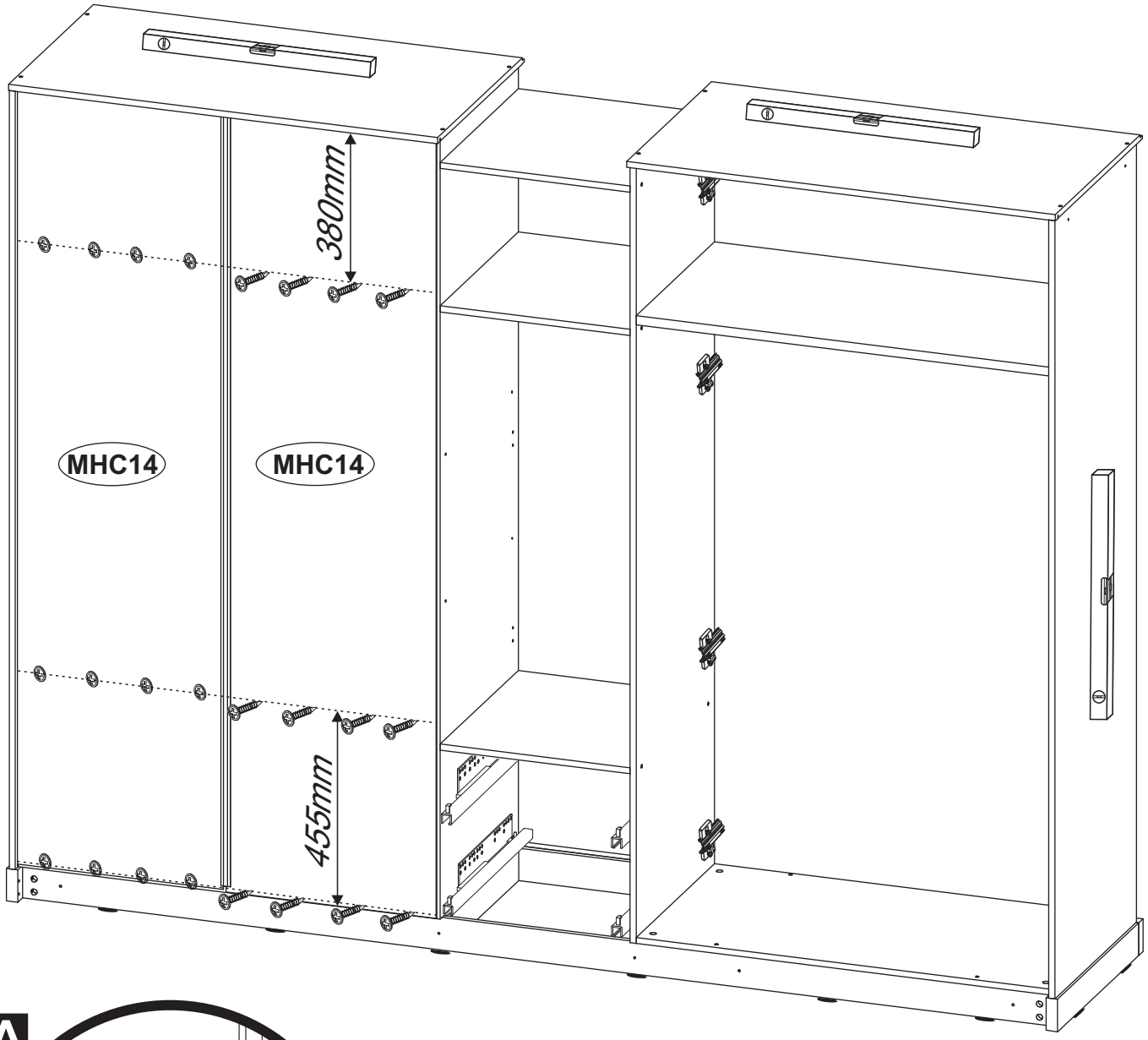

A

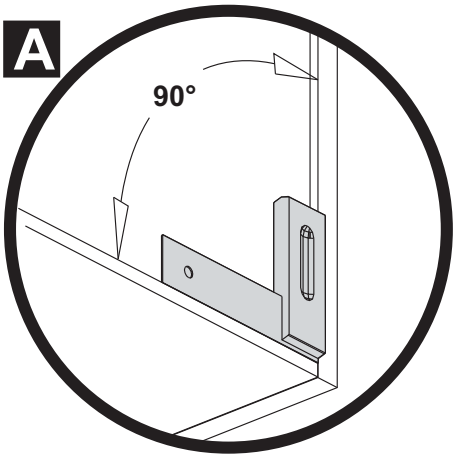

B

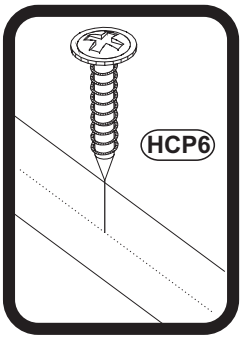

21

HCP6 1056
3x20 x8

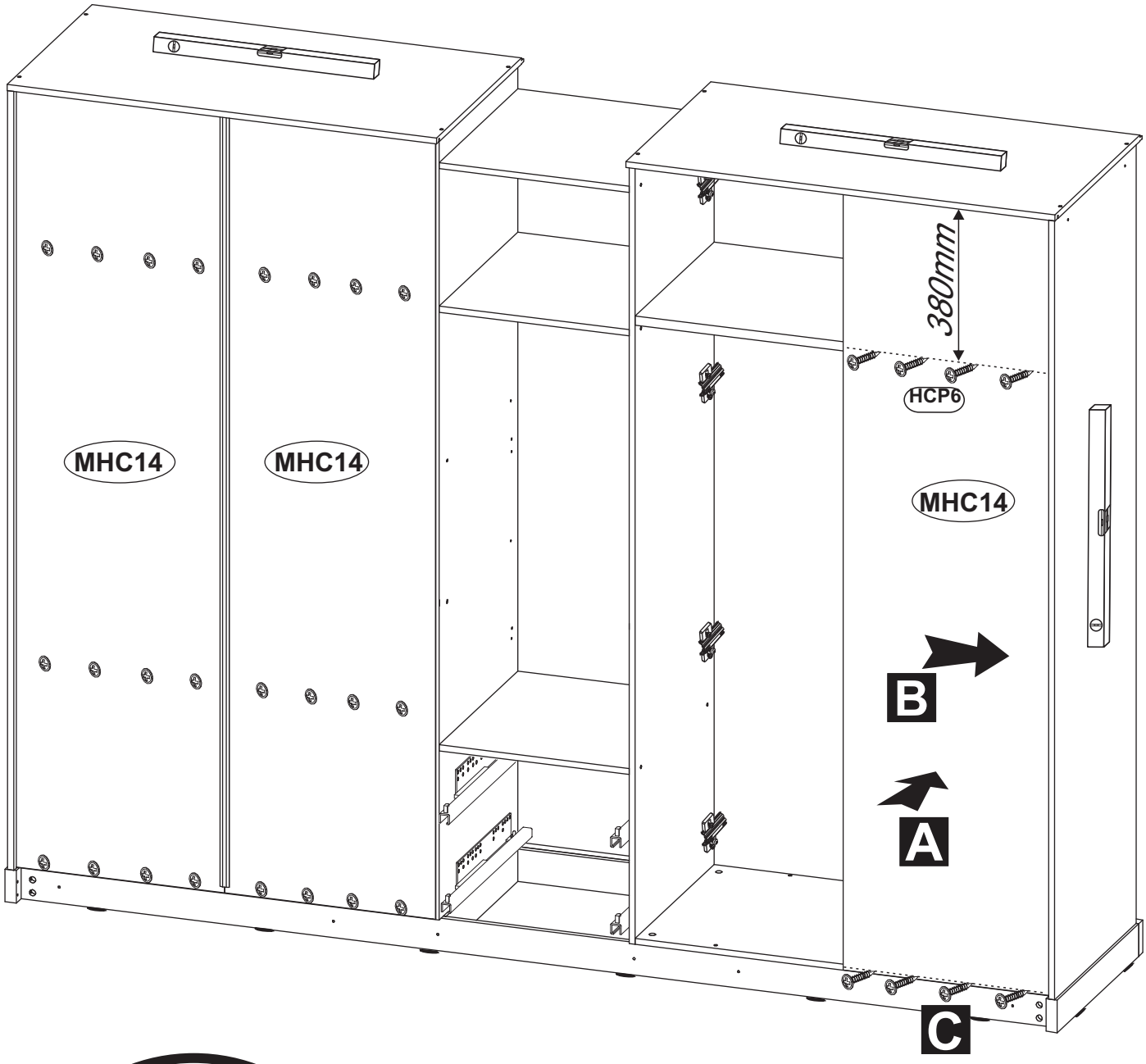

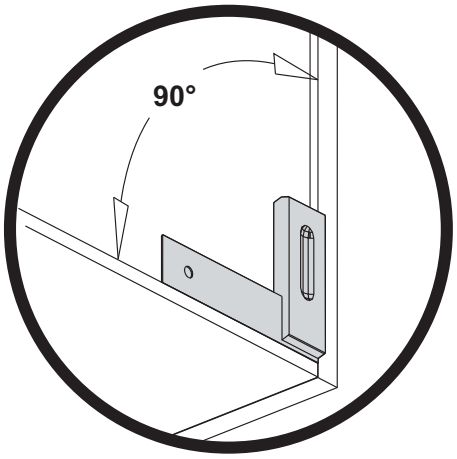

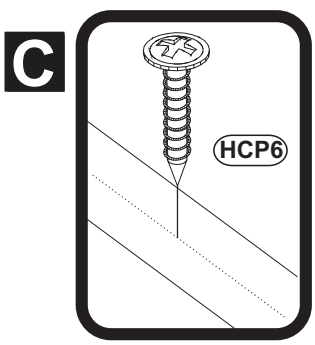

22

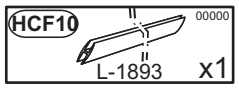
HCF10
00000
L-1893
X1

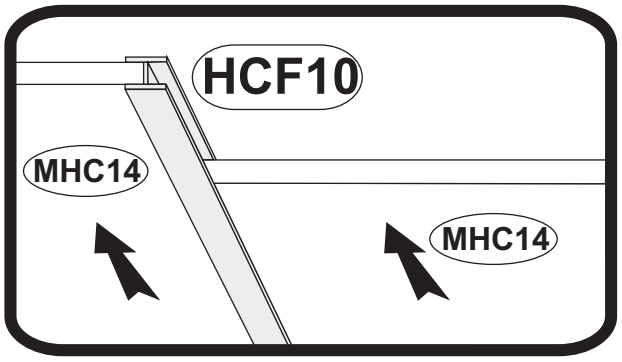
HCF10
MHC14
MHC14

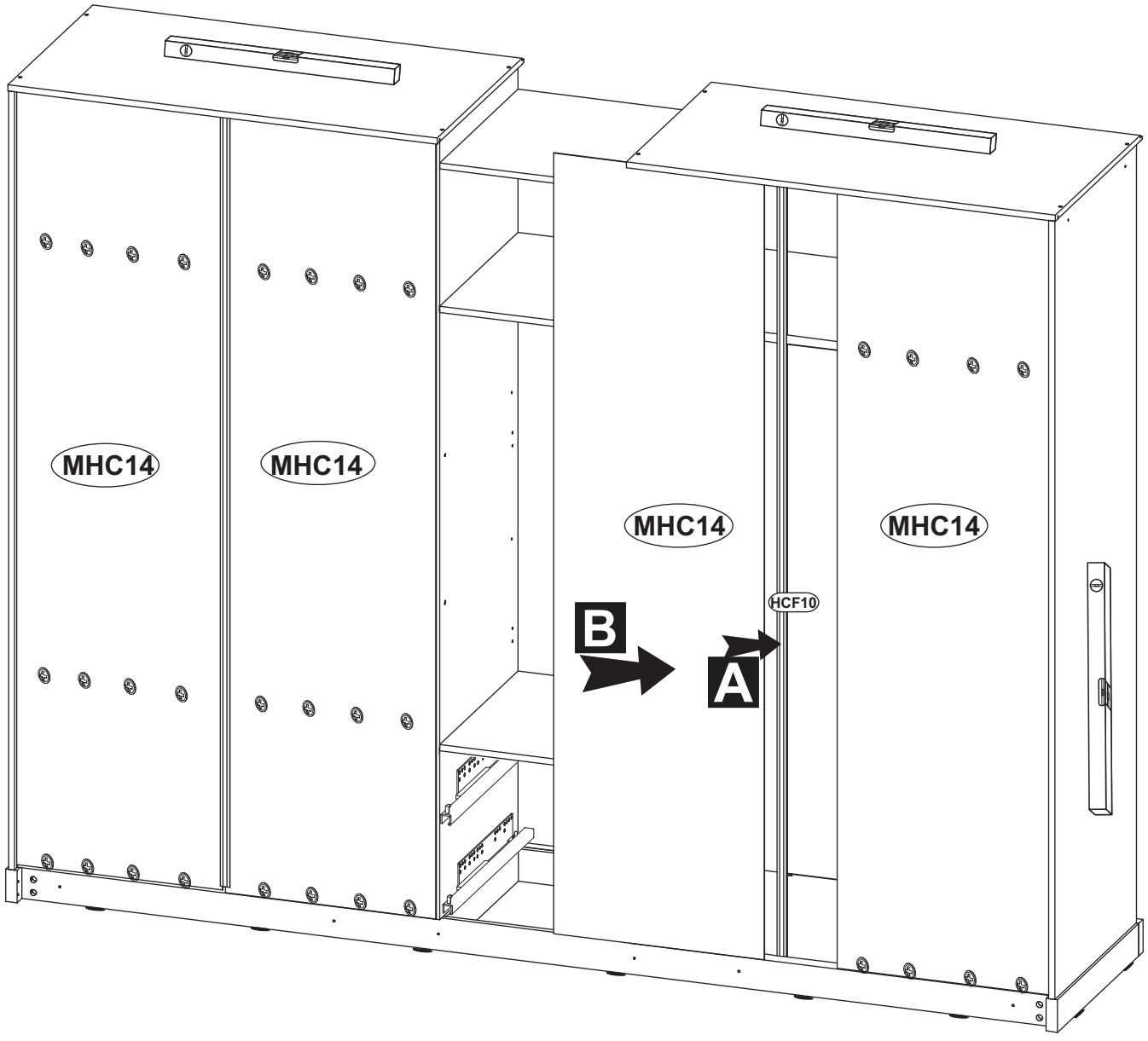
MHC14
MHC14
MHC14
MHC14
HCF10
B
A

23

HCP6 1056
3x20 x8

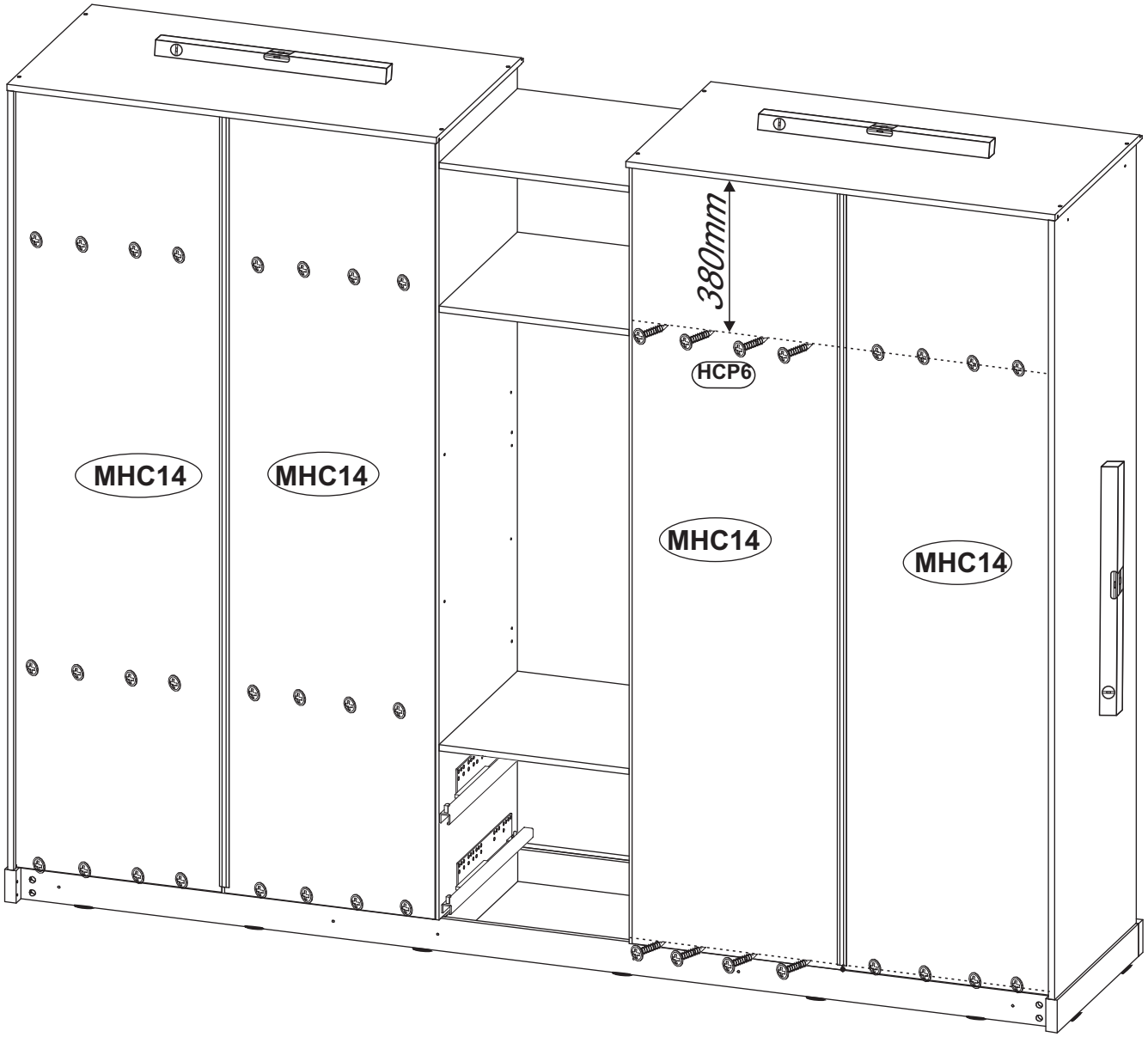

A

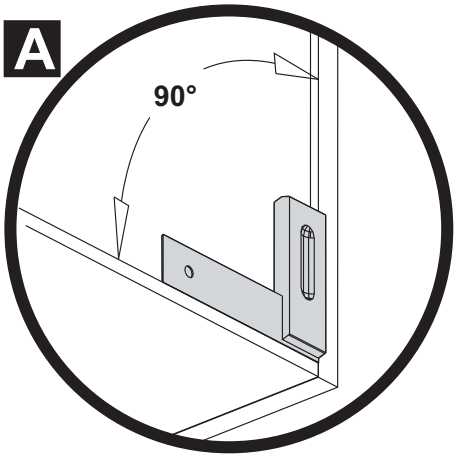

B

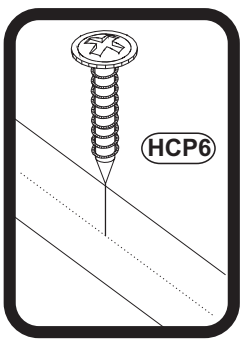

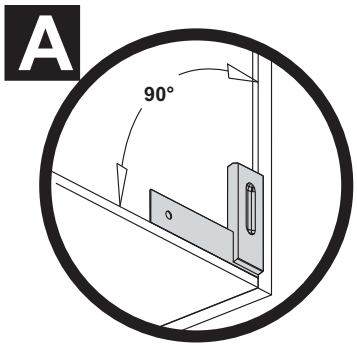
A
90°

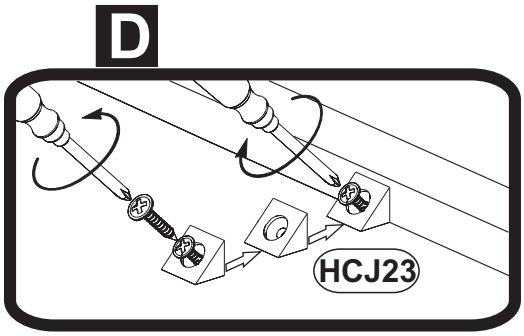
D
HCJ23

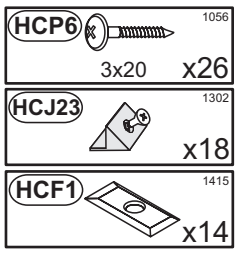
HCP6
1056
3x20
x26
HCJ23
1302
x18
HCF1
1415
x14

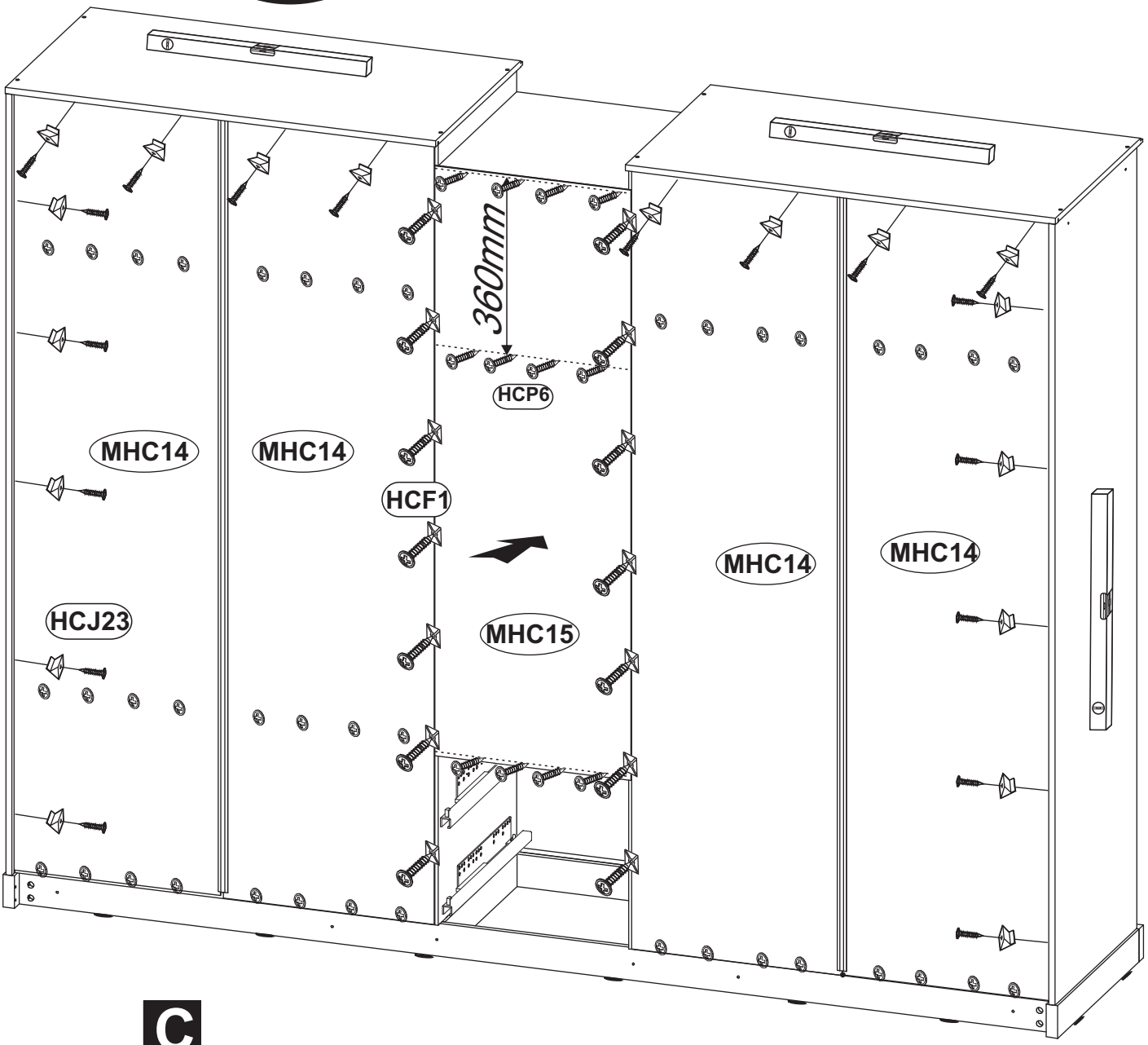
360mm
HCP6
MHC14
MHC14
HCF1
MHC14
MHC14
HCJ23
MHC15

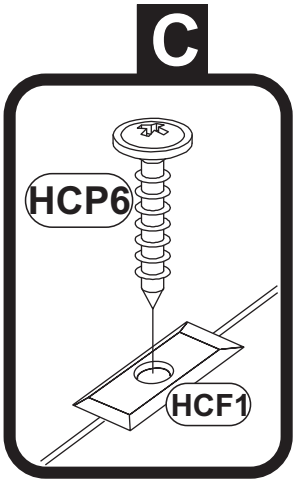
C
HCP6
HCF1

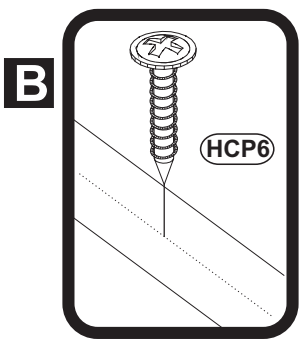
B
HCP6

25

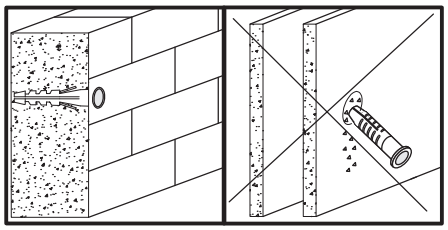

HCS3 1011 3,5x13 x32

HCJ11 1267 x2

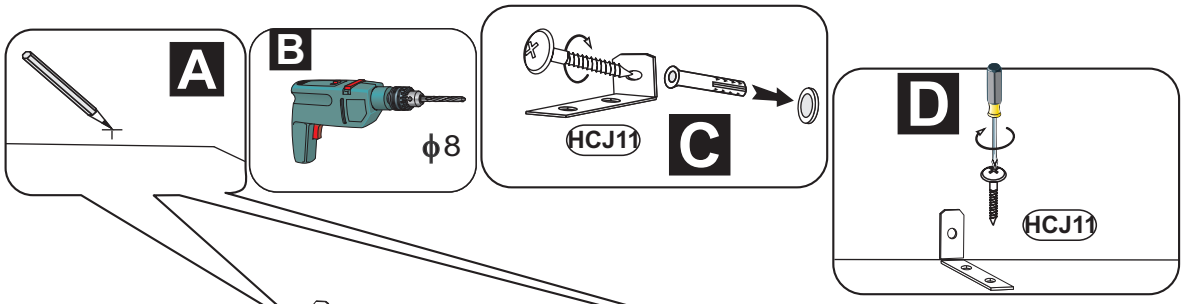

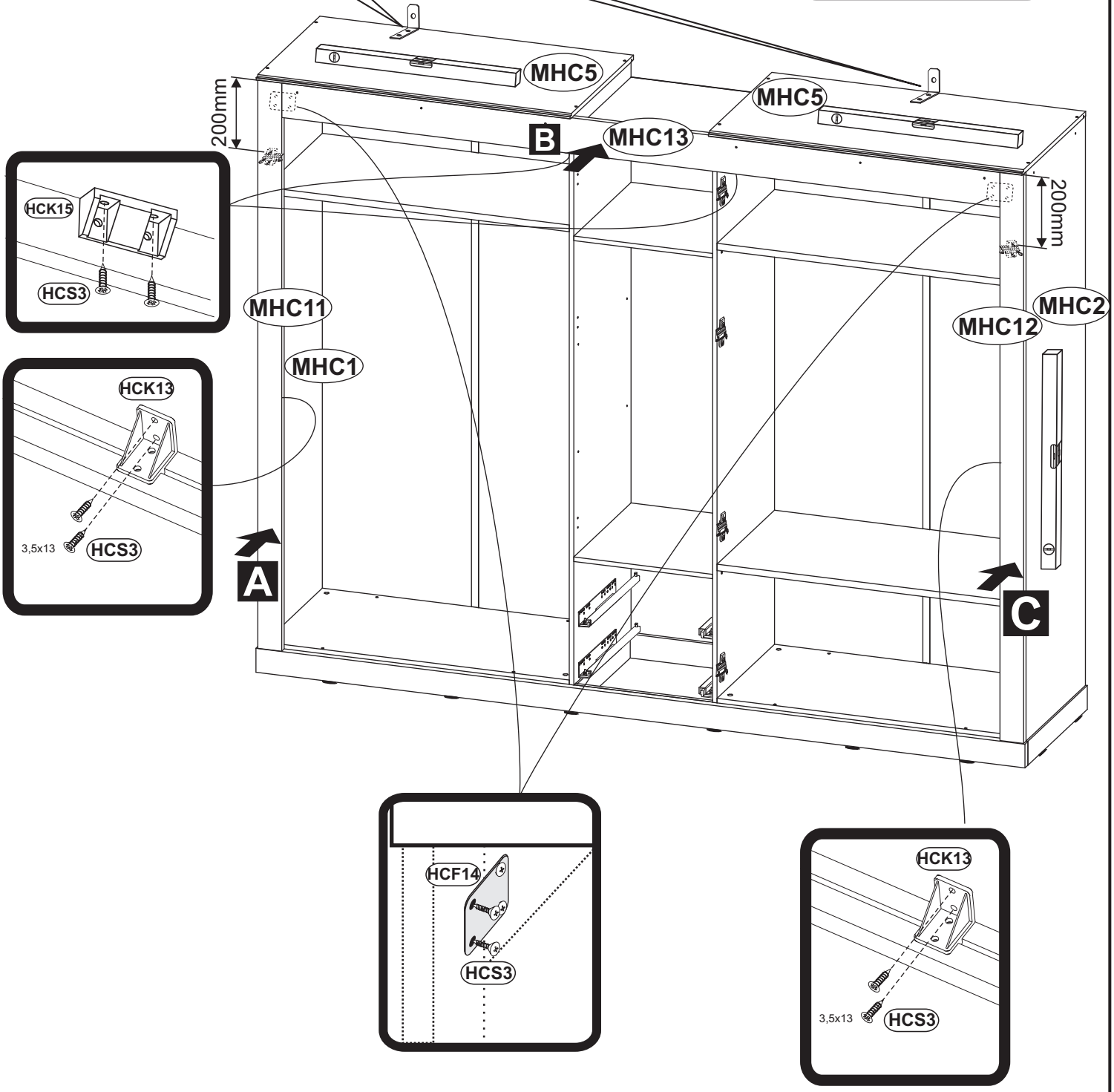

26A

Option L

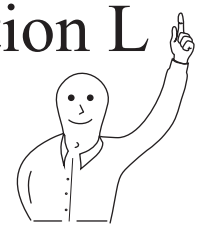

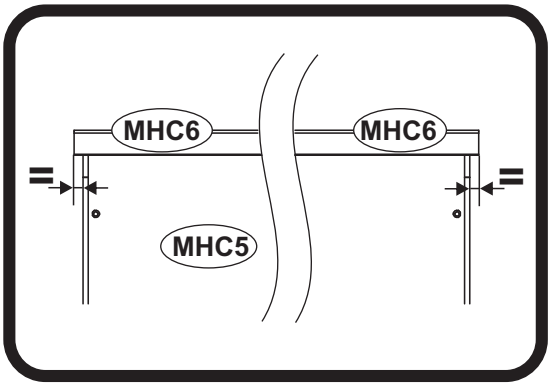

HCP11 1013	4x25	x4
HCF8 00000	L-1012	x2
HCD13 18208	H2	x3
HCW1 1289		x8
HCP14 1059	4x35	x6

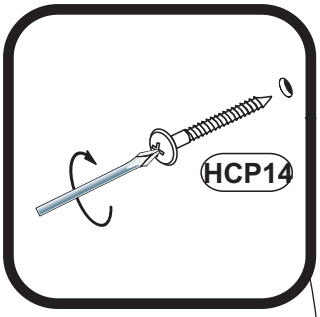

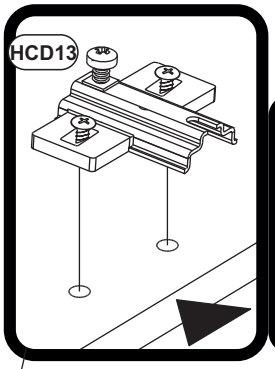

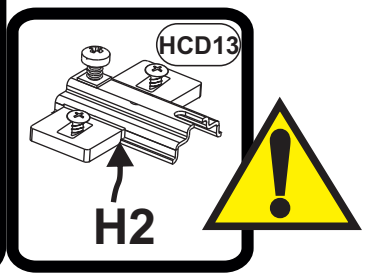

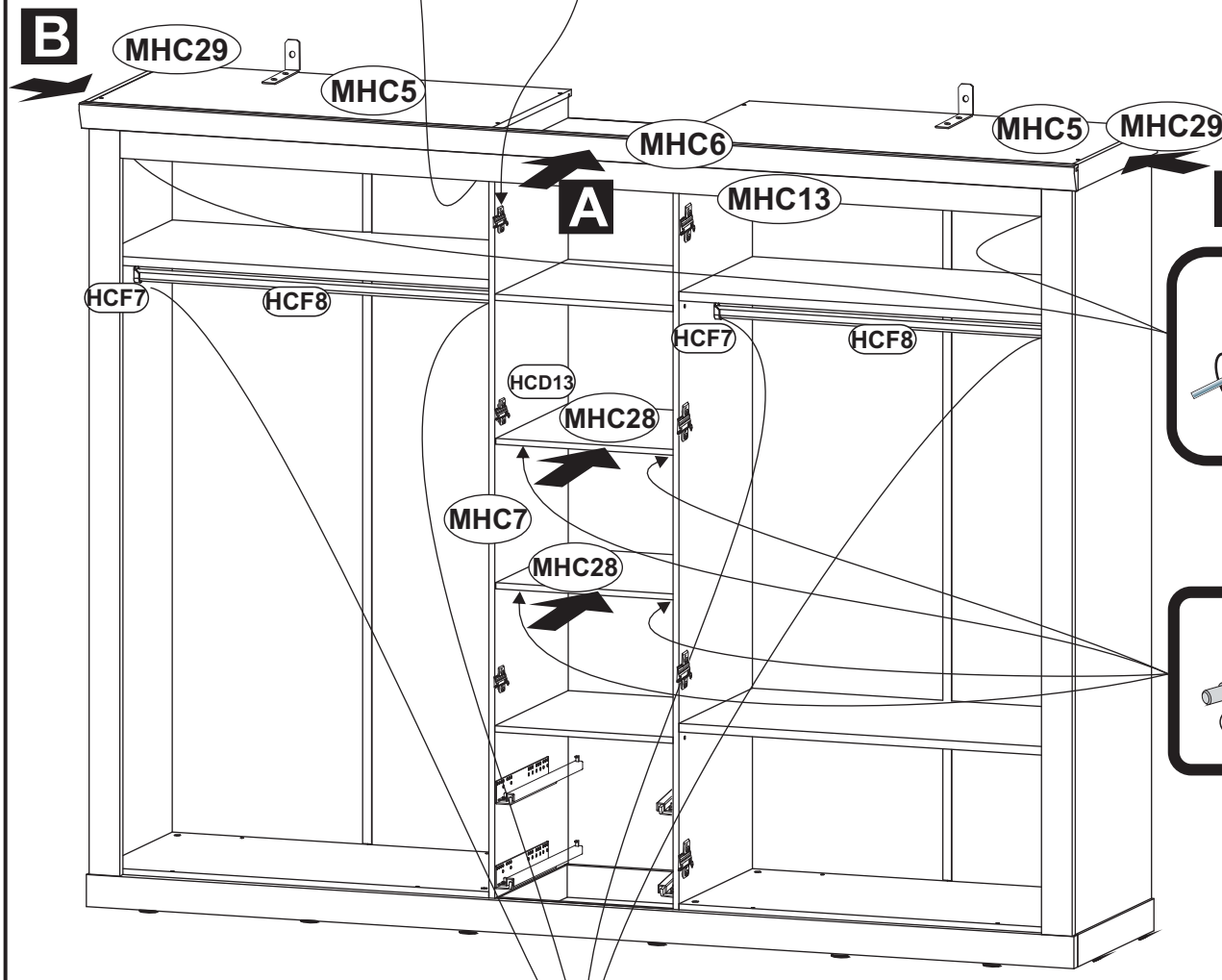

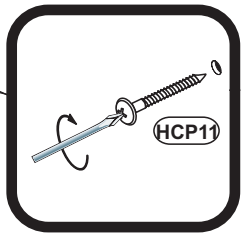

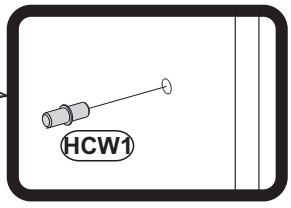

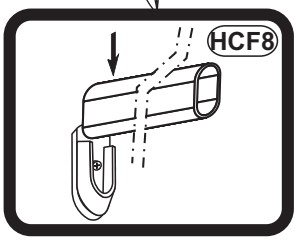

26B

Option R

HCP11 1013 4x25 x4	HCF8 00000 L-1012 x2	
HCD13 18208 H2 x3	HCW1 1289 x8	
	HCP14 1059 4x35 x6	

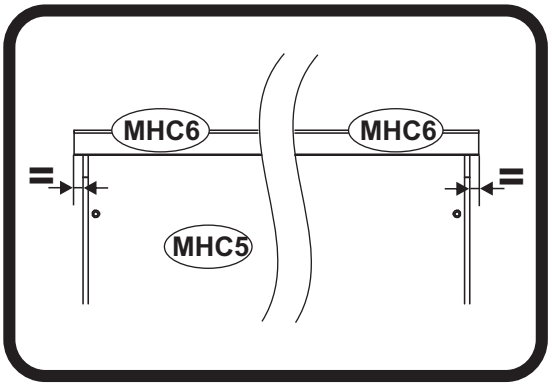

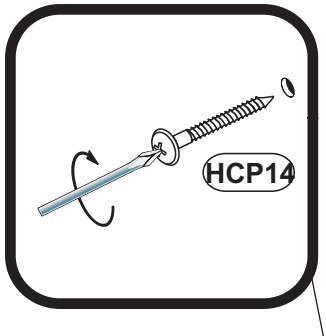

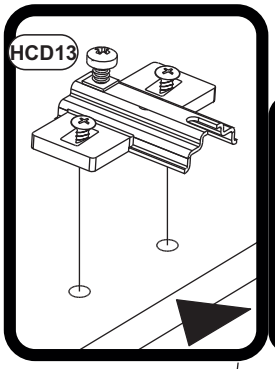

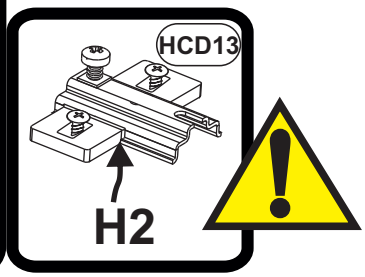

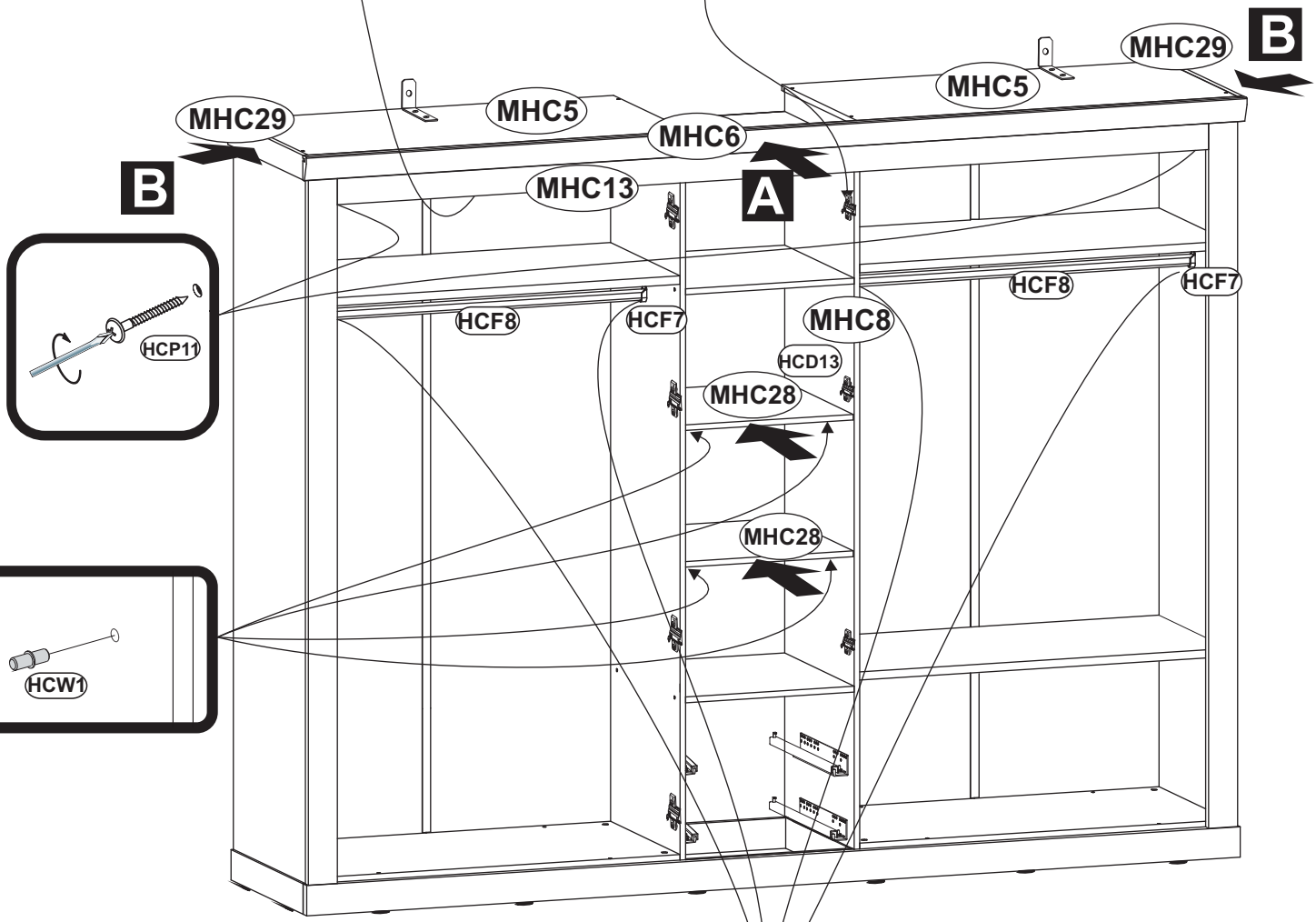

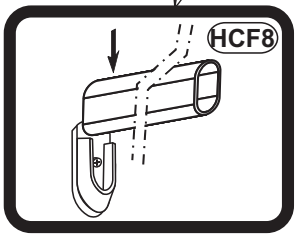

27A

Option L

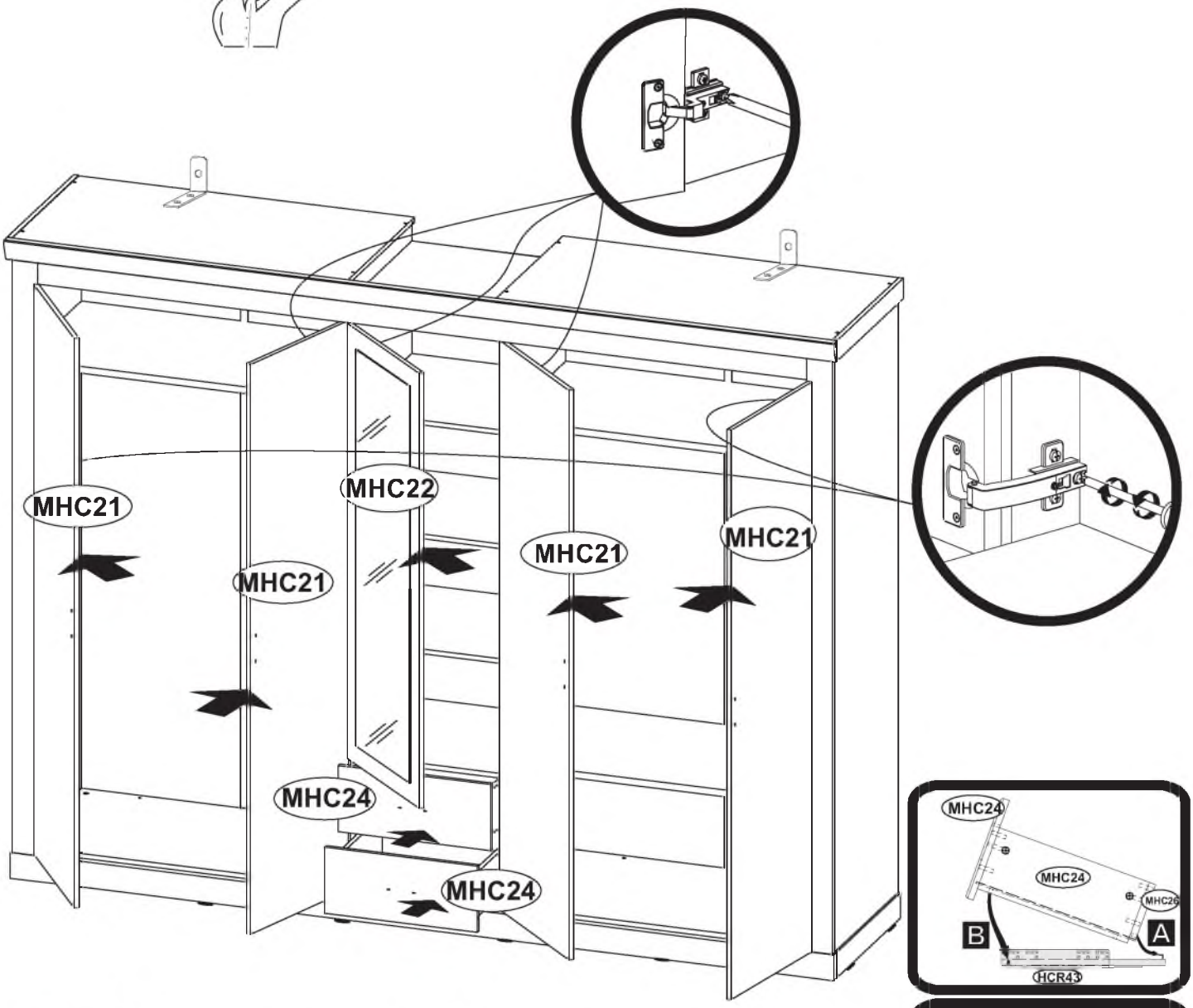

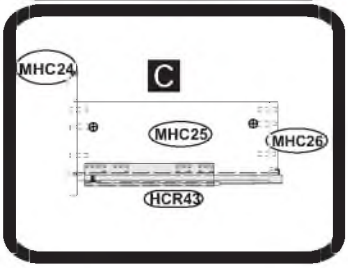

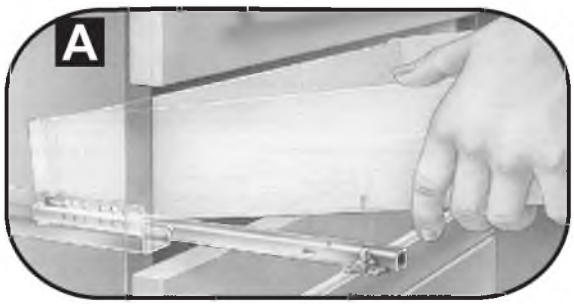

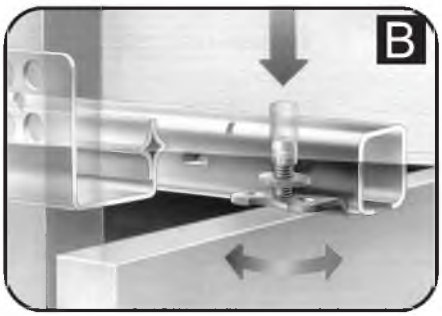

HCZ2 + HCD13

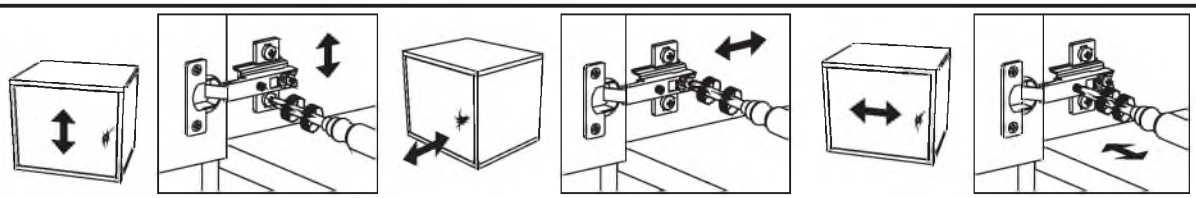

HCZ4 + HCD14

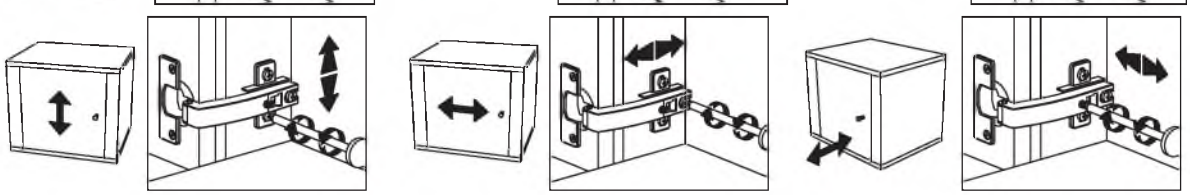

27B

Option R

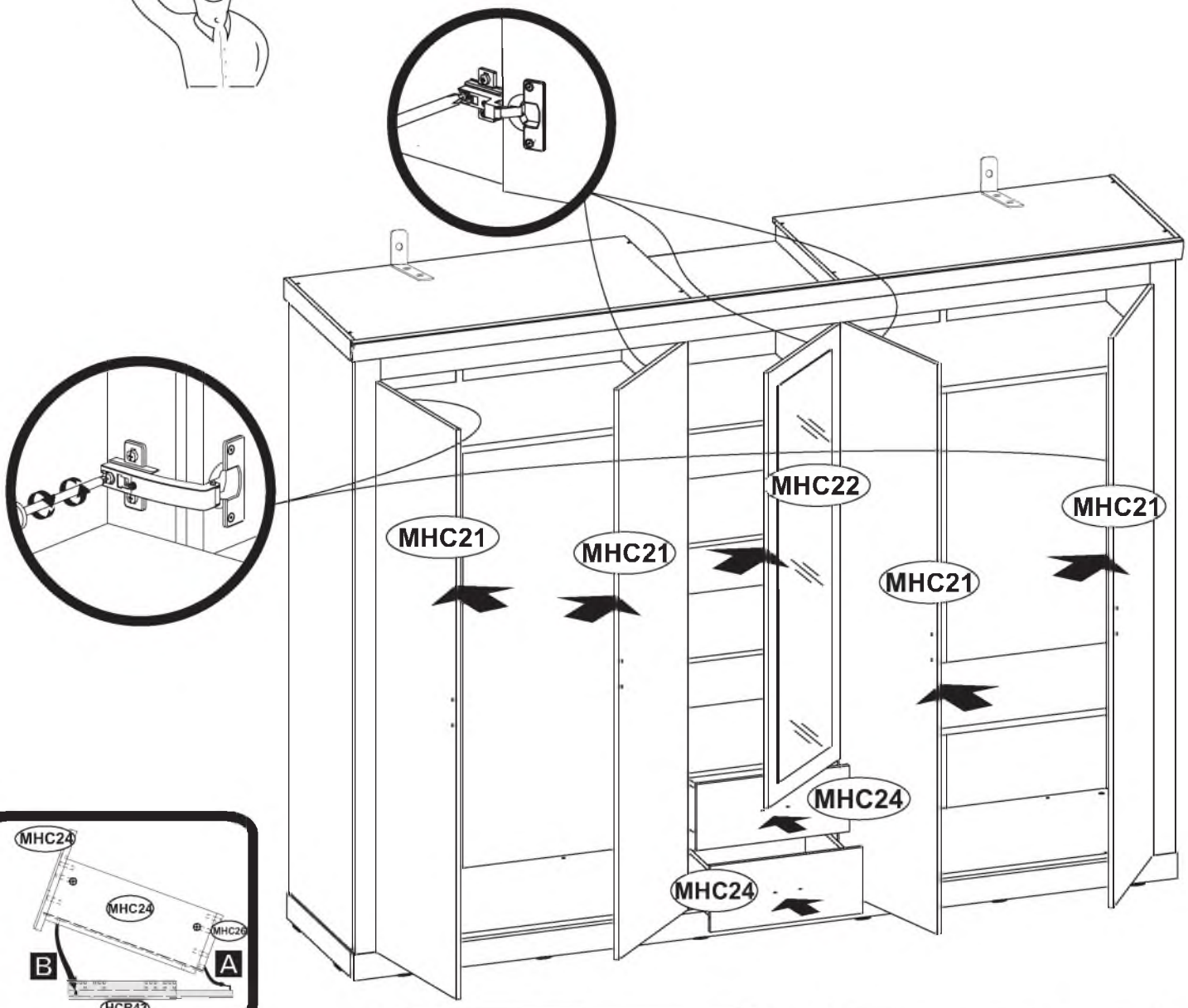

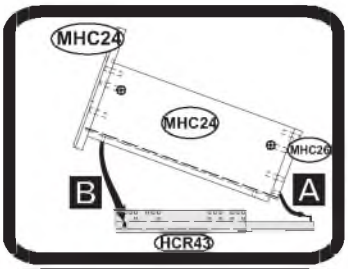

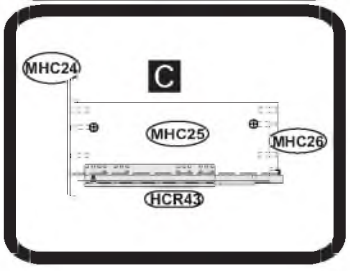

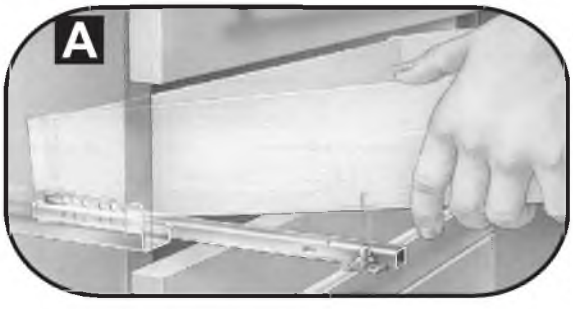

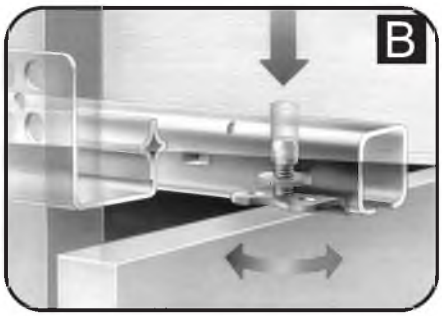

HCZ2 + HCD13

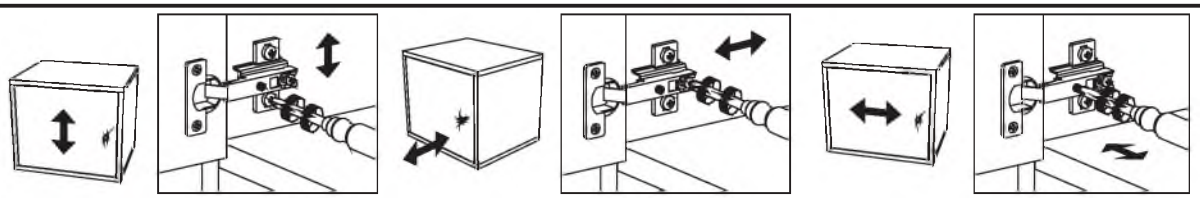

HCZ4 + HCD14

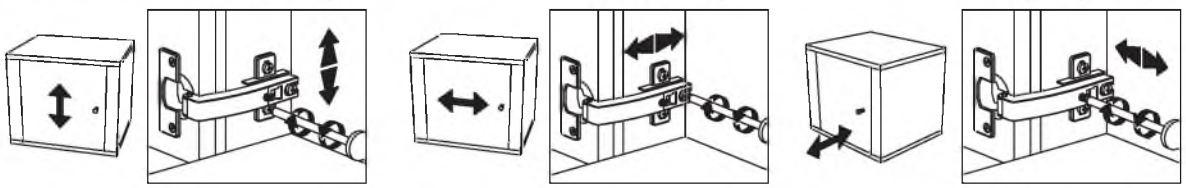

28A

Option L

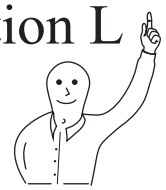

HCU4 133907 L-160 x7

HCA6 2549 WPM 4x22 x14

HCC6 0000 ϕ20 x40

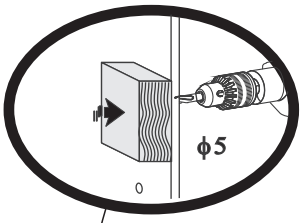

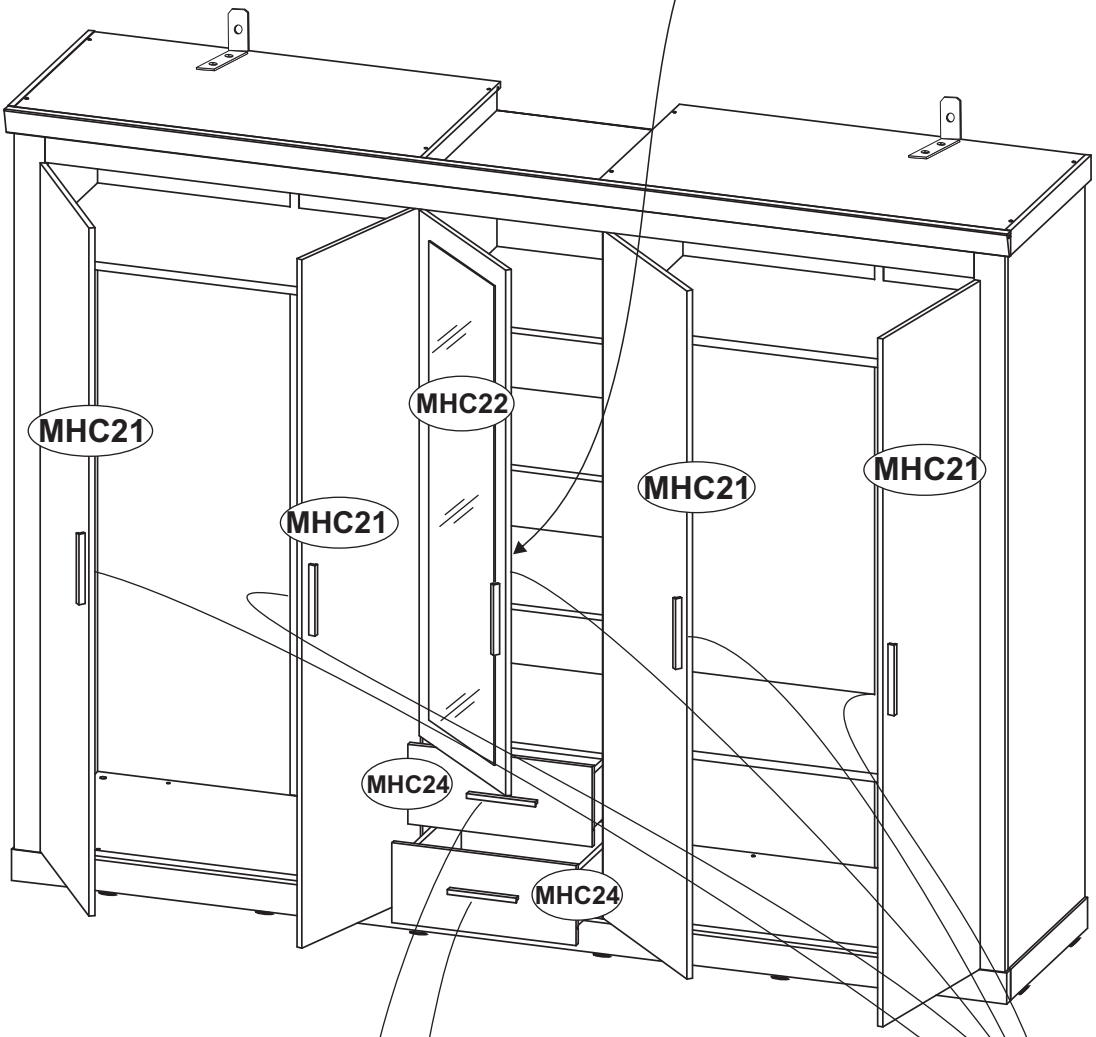

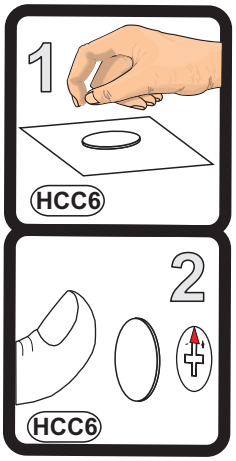

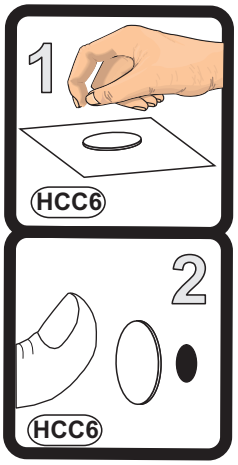

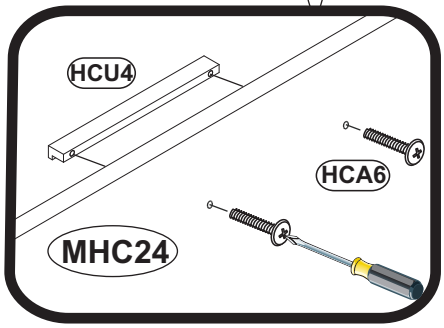

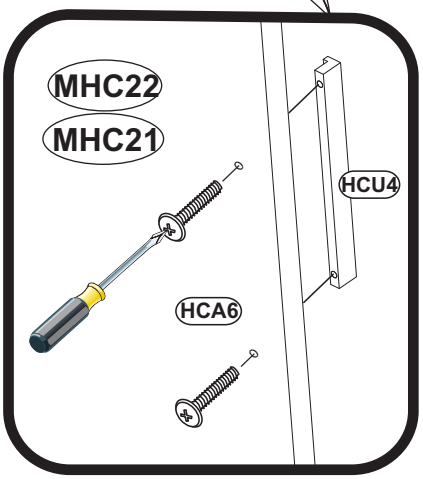

28B

Option R

HCU4	133907 L-160	x7
HCA6	2549 WPM 4x22	x14
HCC6	0000 ϕ20	x40

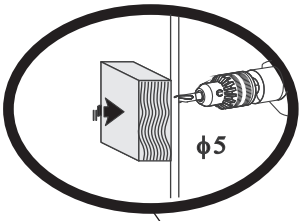

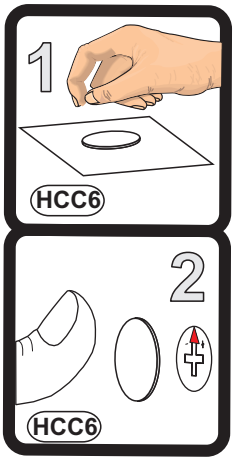

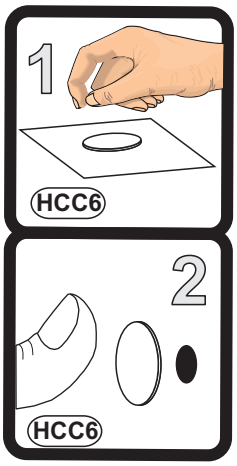

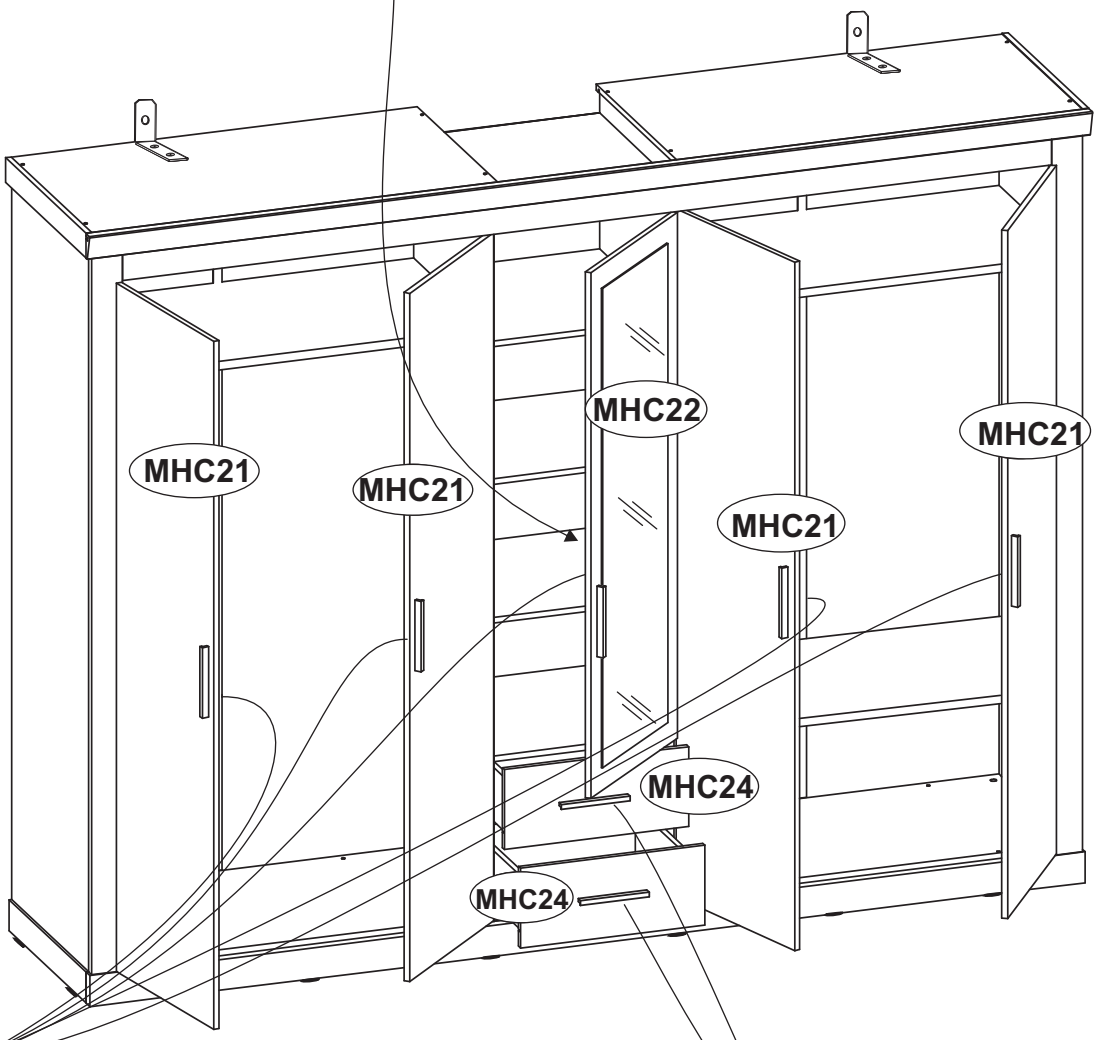

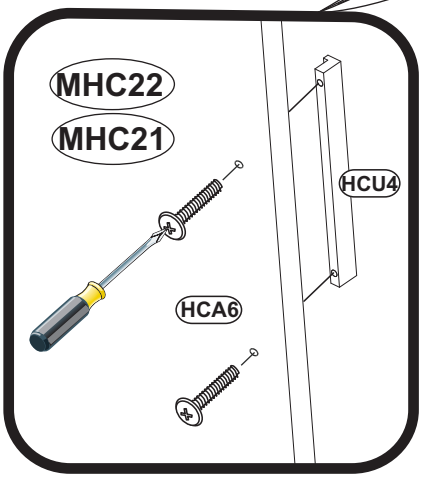

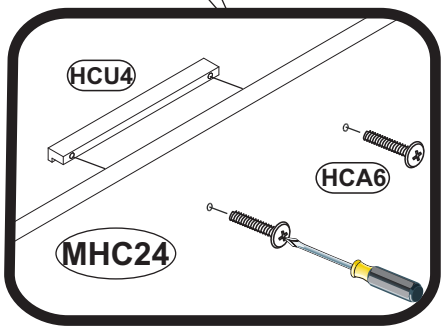

SIENA 85M

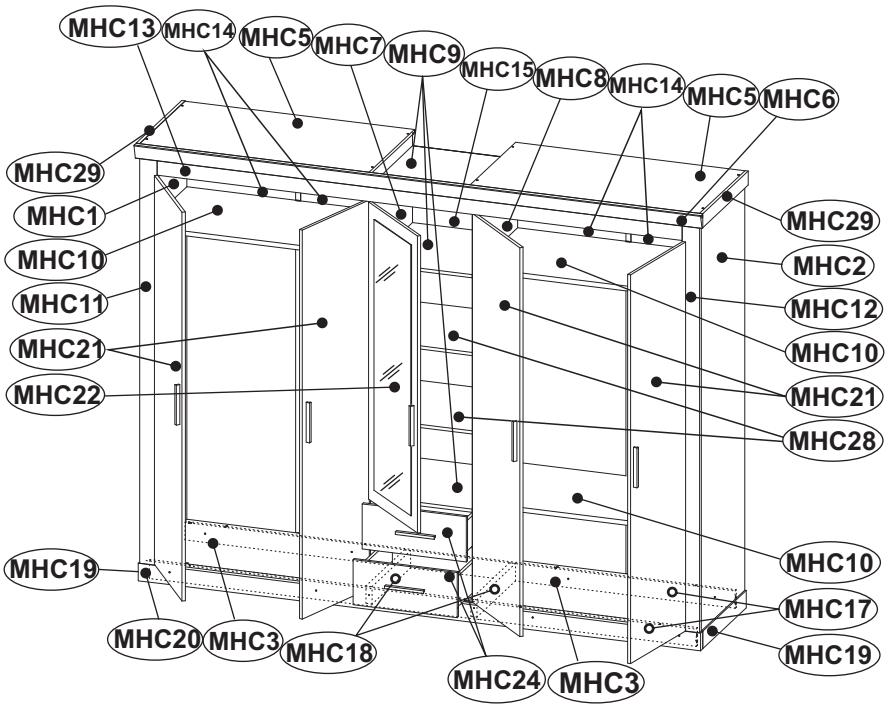

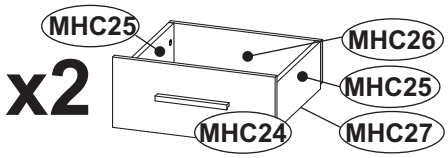

D

Unser Direktservice für Beschlagteile
Sollte Ihnen ein Beschlagteil fehlen, können Sie diese Servicekarte direkt an die untenstehende Adresse mailen. Wir können allerdings nur Beschlagteile auf diesem Wege verschicken. Sollten Sie eine andere Beanstandung an Ihrem Möbelstück haben, so wenden sie sich bitte direkt an Ihr Möbelhaus.

GB

Our direct order service for fitting
If a fitting part is missing, you can e-mail this service card directly to the address below. However, we can only send fitting parts in this way. If you have any other cause for complaint concerning your item of furniture, please contact your furniture store directly.

CZ

Naše přímé služby pro kování
Chybí-li vám nějaký díl z kování, můžete tuto servisní kartu odeslat e-mailem přímo na níže uvedenou adresu. Touto cestou však můžeme rozesílat jen díly kování. Pokud byste reklamovali jiný díl nábytku, obraťte se přímo na svého prodejce nábytku.

F

Bien etudier la notice de montage
S'il vous manque une ferrure, veuillez envoyer directement la présente carte service ŕ l'adresse e-mail indiquée ci-dessous. Cependant, ceci nous permet uniquement d'envoyer des ferrures. Pour tout autre type de réclamation concernant votre meuble, veuillez contacter directement votre magasin d'ameublement.

I

Il nostro servizio diretto per l' ordine della ferramenta
Qualora Vi dovesse mancare un pezzo di fissaggio, allora Vi preghiamo di inviare questa carta di servizio immediatamente all'indirizzo sottostante. Possiamo inviare i pezzi di fissaggio solamente per mezzo di questo procedimento. Qualora doveste avere qualche altra reclamazione in merito al mobile, allora Vi preghiamo di rivolgerVi direttamente al Vostro Negozio di mobili.

BG

Нашата директна услуга за обков
Ако липсват части от комплекта, попълнете настоящата сервизна карта и ни я изпратете на e-mail адреса, посочен по-долу. По този начин можем да доставяме само липсващи елементи от обкова. Ако установите други дефекти по мебелите, Ви съветваме да се обърнете към мебелната къща/магазин, от който сте закупили стоката.

NL

Onze directservice voor losse onderdelen
Wanneer er een onderdeel ontbreekt, kunt u deze servicekaart direct aan onderstaand e-mailadres sturen. Wij kunnen langs deze weg echter alleen beslagdelen versturen. Mocht u een ander probleem aan uw meubel hebben, verzoeken wij u contact op te nemen met uw meubeldealer.

PL

Nasz bezposredni serwis czesci montazowych
Jeżeli brakuje części koniecznych do montażu, prosimy o przesłanie nam niniejszej karty serwisowej na niżej podany adres e-mailowy. W ten sposób możemy przesłać Państwu tylko brakujące części. W przypadku innych reklamacji dotyczących mebla, prosimy zgłosić się do salonu meblowego, w którym został dokonany zakup.

HR

Servis za okove
U slučaju da nedostaje neki od dijelova molimo vas da na dolje navedenu mail adresu pošaljete ovaj servisni obrazac. Na ovaj način mogu se dostaviti samo okovi. U slučaju da imate dodatne prigovore vezane uz komad namještaja molimo vas da se obratite izravno trgovini namještaja gdjje je isti kupljen.

HU

Direktszolgálatunk vasalatok esetén
Ha hiányzik egy vasalat, ezt a kártyát közvetlenül elküldheti az alább található címre. Azonban csakis vasalatokat tudunk így küldeni. Amennyiben másfajta reklamáció áll fenn bútordarabját illetően, forduljon közvetlenül a bútorházhoz.

SK

Náš priamy servis pre části kovania
Ak by Vám chýbala nejaká časť kovania, môžete poslať túto servisnú kartu poslať e-mailom na nižšie uvedenú adresu. Diely kovania vieme poslať iba týmto spôsobom. Ak by ste mali inú reklamáciu ohľadom Vášho nábytku, obráťte sa priamo na Vašu predajňu nábytku.

SLO

Naše direktne uslužne storitve za okovje
Če vam manjka kakšno okovje, lahko to servisno kartico pošljete po e-pošti direktno na spodnji naslov. Po tej poti vam lahko pošljemo samo okovje. Če želite reklamirati kakšen drug del pohištva, se obrnite neposredno na vašo trgovino pohištva.

RO

Service-ul nostru direct pentru feronerie
În cazul în care vă lipseşte o piesă de feronerie puteţi să trimiteţi direct acest card de service prin e-mail la adresa de mai jos. Noi nu putem expedia piese de feronerie decât pe această cale. Dacă aveţi o altă reclamaţie referitoare la piesa de mobilier, atunci vă rugăm să vă adresaţi direct la magazinul dvs. de mobilă.

RUS

Наш прямой сервис для поставок фурнитуры
Если окажется, что Вам не хватает того или иного элемента фурнитуры, Вы можете отправить сервисную карту по факсу непосредственно на нижеприведенный адрес электронной почты. Однако, таким образом мы можем пересылать лишь фурнитуру. Если же у Вас возникнут иные претензии относительно приобретенной мебели, пожалуйста, обращайтесь непосредственно в организацию, осуществившую продажу.

S

Vĺr direktservice för beslagsdelar:
Om du saknar en beslagsdel kan du skicka detta servicekort direkt till e-postadressen som anges nedan. Tänk pĺ att detta är den enda möjligheten att skicka beslagsdelar till dig. Om du vill reklamera din möbel av en annan anledning mlste du kontakta ditt möbelhus direkt.

ES

Nuestro servicio directo para accesorios
Si le falta algún accesorio, puede enviar esta tarjeta de servicio directamente a la siguiente dirección. No obstante, por este método solo podemos enviar accesorios. Si tiene alguna otra objeción sobre su mueble, consulte directamente con su mueblería.

TR

Donatilar için dogrudan servisimiz
Bir donatiniz eksikse bu servis kartini dogrudan aşagida bulunan adrese dogrudan mail yazabilirsiniz. Sadece bu yolla donatilari gönderebiliriz. Mobilyanizda başka şikayetleriniz varsa lütfen dogrudan mobilya saticiniza danişin.

MHC1	x1	1910	549	15	3/6
MHC2	x1	1910	549	15	3/6
MHC3	x2	1020	529	15	2/6
MHC5	x2	1052	586	15	1/6
MHC6	x1	2605	65	29	6/6
MHC7	x1	1910	529	15	4/6
MHC8	x1	1910	529	15	4/6
MHC9	x3	466	529	15	1/6
MHC10	x3	1020	529	22	2/6
MHC11	x1	1910	80	22	6/6
MHC12	x1	1910	80	22	6/6
MHC13	x1	2408	124	22	6/6
MHC14	x4	1915	516	3	3/6

MHC15	x1	1443	480	3	3/6
MHC17	x2	2515	80	15	6/6
MHC18	x2	481	80	32	6/6
MHC19	x2	543	80	32	6/6
MHC20	x1	2582	80	32	6/6
MHC21	x4	1780	478	15	5/6
MHC22	x1	1359	478	18	4/6
MHC24	x2	478	207	15	1/6
MHC25	x4	406	140	15	1/6
MHC26	x2	456	126	15	1/6
MHC27	x2	437	427	3	1/6
MHC28	x2	465	521	15	1/6
MHC29	x2	572	65	15	1/6

SIENA 85M

D

Unser Direktservice für Beschlagteile
Sollte Ihnen ein Beschlagteil fehlen, können Sie diese Servicekarte direkt an die untenstehende Adresse mailen. Wir können allerdings nur Beschlagteile auf diesem Wege verschicken. Sollten Sie eine andere Beanstandung an Ihrem Möbelstück haben, so wenden sie sich bitte direkt an Ihr Möbelhaus.

GB

Our direct order service for fitting
If a fitting part is missing, you can e-mail this service card directly to the address below. However, we can only send fitting parts in this way. If you have any other cause for complaint concerning your item of furniture, please contact your furniture store directly.

CZ

Naše přímé služby pro kování
Chybí-li vám nějaký díl z kování, můžete tuto servisní kartu odeslat e-mailem přímo na níže uvedenou adresu. Touto cestou však můžeme rozesílat jen díly kování. Pokud byste reklamovali jiný díl nábytku, obraťte se přímo na svého prodejce nábytku.

F

Bien etudier la notice de montage
S'il vous manque une ferrure, veuillez envoyer directement la présente carte service à l'adresse e-mail indiquée ci-dessous. Cependant, ceci nous permet uniquement d'envoyer des ferrures. Pour tout autre type de réclamation concernant votre meuble, veuillez contacter directement votre magasin d'ameublement.

I

Il nostro servizio diretto per l' ordine della ferramenta
Qualora Vi dovesse mancare un pezzo di fissaggio, allora Vi preghiamo di inviare questa carta di servizio immediatamente all'indirizzo sottostante. Possiamo inviare i pezzi di fissaggio solamente per mezzo di questo procedimento. Qualora doveste avere qualche altra reclamazione in merito al mobile, allora Vi preghiamo di rivolgerVi direttamente al Vostro Negozio di mobili.

BG

Нашата директна услуга за обков
Ако липсват части от комплекта, попълнете настоящата сервизна карта и ни я изпратете на e-mail адреса, посочен по-долу. По този начин можем да доставяме само липсващи елементи от обкова. Ако установите други дефекти по мебелите, Ви съветваме да се обърнете към мебелната къща/магазин, от който сте закупили стоката.

NL

Onze directservice voor losse onderdelen
Wanneer er een onderdeel ontbreekt, kunt u deze servicekaart direct aan onderstaand e-mailadres sturen. Wij kunnen langs deze weg echter alleen beslagdelen versturen. Mocht u een ander probleem aan uw meubel hebben, verzoeken wij u contact op te nemen met uw meubeldealer.

PL

Nasz bezposredni serwis czesci montazowych
Jeżeli brakuje części koniecznych do montażu, prosimy o przesłanie nam niniejszej karty serwisowej na niżej podany adres e-mailowy. W ten sposób możemy przesłać Państwu tylko brakujące części. W przypadku innych reklamacji dotyczących mebla, prosimy zgłosić się do salonu meblowego, w którym został dokonany zakup.

HR

Servis za okove
U slučaju da nedostaje neki od dijelova molimo vas da na dolje navedenu mail adresu pošaljete ovaj servisni obrazac. Na ovaj način mogu se dostaviti samo okovi. U slučaju da imate dodatne prigovore vezane uz komad namještaja molimo vas da se obratite izravno trgovini namještaja gdjje je isti kupljen.

HU

Direktszolgálatunk vasalatok esetén
Ha hiányzik egy vasalat, ezt a kártyát közvetlenül elküldheti az alább található címre. Azonban csakis vasalatokat tudunk így küldeni. Amennyiben másfajta reklamáció áll fenn bútordarabját illetően, forduljon közvetlenül a bútorházhoz.

SK

Náš priamy servis pre časti kovania
Ak by Vám chýbala nejaká časť kovania, môžete poslať túto servisnú kartu poslať e-mailom na nižšie uvedenú adresu. Diely kovania vieme poslať iba týmto spôsobom. Ak by ste mali inú reklamáciu ohľadom Vášho nábytku, obráťte sa priamo na Vašu predajňu nábytku.

SLO

Naše direktne uslužne storitve za okovje
Če vam manjka kakšno okovje, lahko to servisno kartico pošljete po e-pošti direktno na spodnji naslov. Po tej poti vam lahko pošljemo samo okovje. Če želite reklamirati kakšen drug del pohištva, se obrnite neposredno na vašo trgovino pohištva.

RO

Service-ul nostru direct pentru feronerie
În cazul în care vă lipseşte o piesă de feronerie puteţi să trimiteţi direct acest card de service prin e-mail la adresa de mai jos. Noi nu putem expedia piese de feronerie decât pe această cale. Dacă aveţi o altă reclamaţie referitoare la piesa de mobilier, atunci vă rugăm să vă adresaţi direct la magazinul dvs. de mobilă.

RUS

Наш прямой сервис для поставок фурнитуры
Если окажется, что Вам не хватает того или иного элемента фурнитуры, Вы можете отправить сервисную карту по факсу непосредственно на нижеприведенный адрес электронной почты. Однако, таким образом мы можем пересылать лишь фурнитуру. Если же у Вас возникнут иные претензии относительно приобретенной мебели, пожалуйста, обращайтесь непосредственно в организацию, осуществившую продажу.

S

Vår direktservice för beslagsdelar:
Om du saknar en beslagsdel kan du skicka detta servicekort direkt till e-postadressen som anges nedan. Tänk på att detta är den enda möjligheten att skicka beslagsdelar till dig. Om du vill reklamera din möbel av en annan anledning mlste du kontakta ditt möbelhus direkt.

ES

Nuestro servicio directo para accesorios
Si le falta algún accesorio, puede enviar esta tarjeta de servicio directamente a la siguiente dirección. No obstante, por este método solo podemos enviar accesorios. Si tiene alguna otra objeción sobre su mueble, consulte directamente con su mueblería.

TR

Donatilar için dogrudan servisimiz
Bir donatiniz eksikse bu servis kartini dogrudan aşagida bulunan adrese dogrudan mail yazabilirsiniz. Sadece bu yolla donatilari gönderebiliriz. Mobilyanizda başka şikayetleriniz varsa lütfen dogrudan mobilya saticiniza danişin.

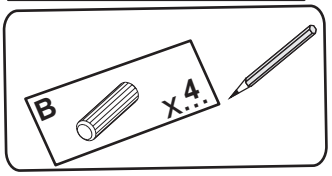

HCB1 1018 — 8x28 X...

HCM1 123894 — X...

HCT1 11809 — X...

HCK1 1354 — 7x50 X...

HCJ23 1302 — X...

HCW1 1289 — X...

HCU4 133907 — L-160 X...

HCA6 2549 — WPM 4x22 X...

HCC6 0000 — ϕ20 X...

HCF10 00000 — L-1893 X...

HCP14 1059 — 4x35 X...

HCF36 1305 — X...

HCK13 49716 — X...

HCK15 000000 — X...

HCF7 1556 — X...

HCF8 00000 — L-1012 X...

HCZ2 22311 — ϕ35 Kr8 X...

HCD13 18208 — H2 X...

HCZ4 49365 — ϕ35 90° X...

HCD14 23515 — H4 X...

HCP13 1012 — 4x30 X...

HCP11 1013 — 4x25 X...

HCP6 1056 — 3x20 X...

HCS3 1011 — 3,5x13 X...

HCF14 1021 — X...

HCJ11 1267 — X...

HCF1 1415 — X...

HCF44 116795 — X...

HCR43 8974 — 400 X...

HCE1 1008 — ES 6,3x9,5 X...

SIENA 94M

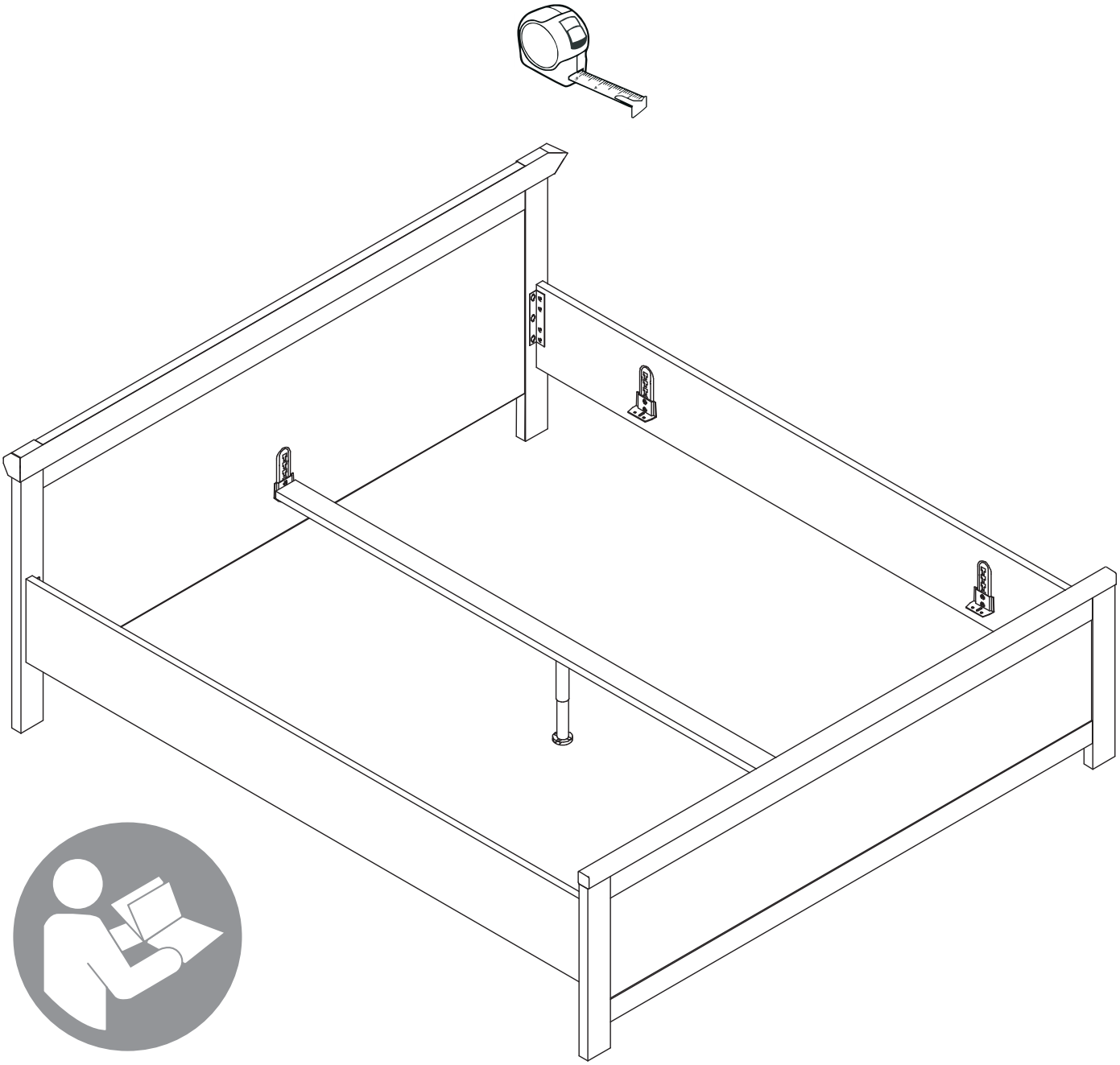

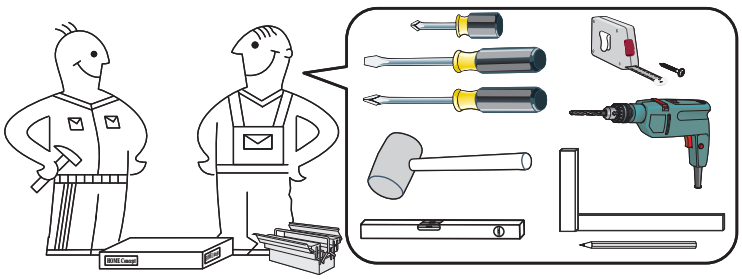

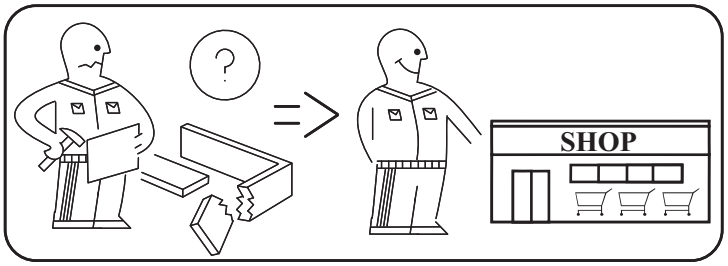

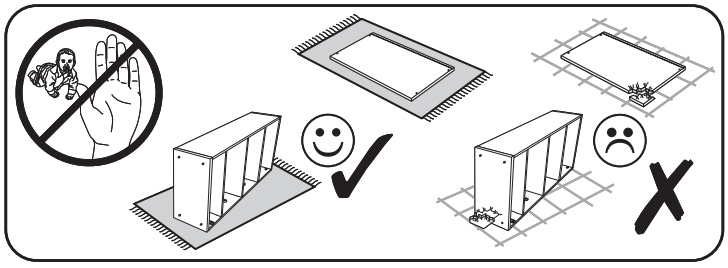

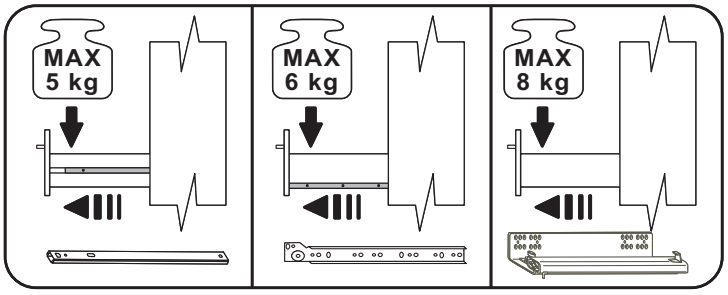

SIENA 94M

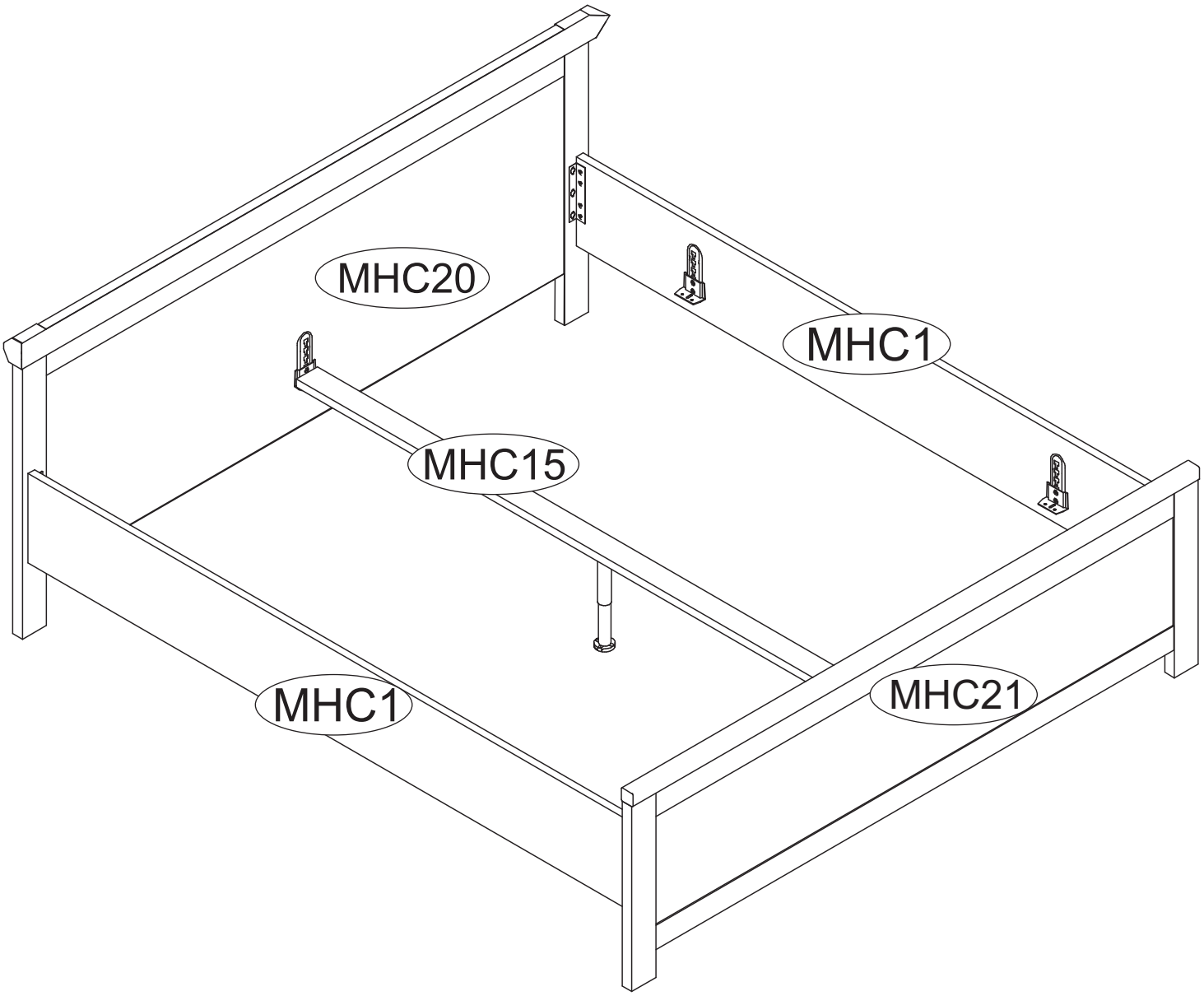

MHC1	x2	2000	258	22	2/2
MHC15	x1	1993	70	24	2/2
MHC20	x1	1949	854	61	1/2
MHC21	x1	1889	571	38	1/2

SIENA 94M

HCB3 26398

10x50 x12

HCE7 15124

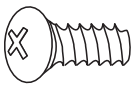

EW 6,3x13 x36

HCF36 1305

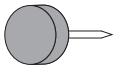

x8

HCF23 59245

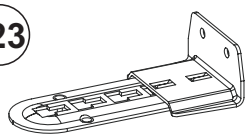

x6

HCF21 8419

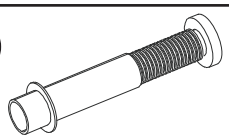

x1

HCF17 2157

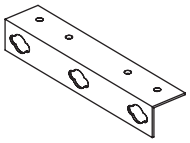

x4

HCF22 59246

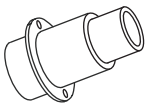

x1

HCS13 1068

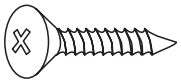

4x16 x20

1

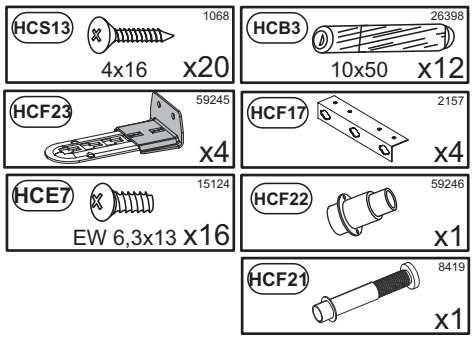
HCS13
1068
4x16
x20
HCB3
26398
10x50
x12
HCF23
59245
x4
HCF17
2157
x4
HCE7
15124
EW 6,3x13 x16
HCF22
59246
x1
HCF21
8419
x1

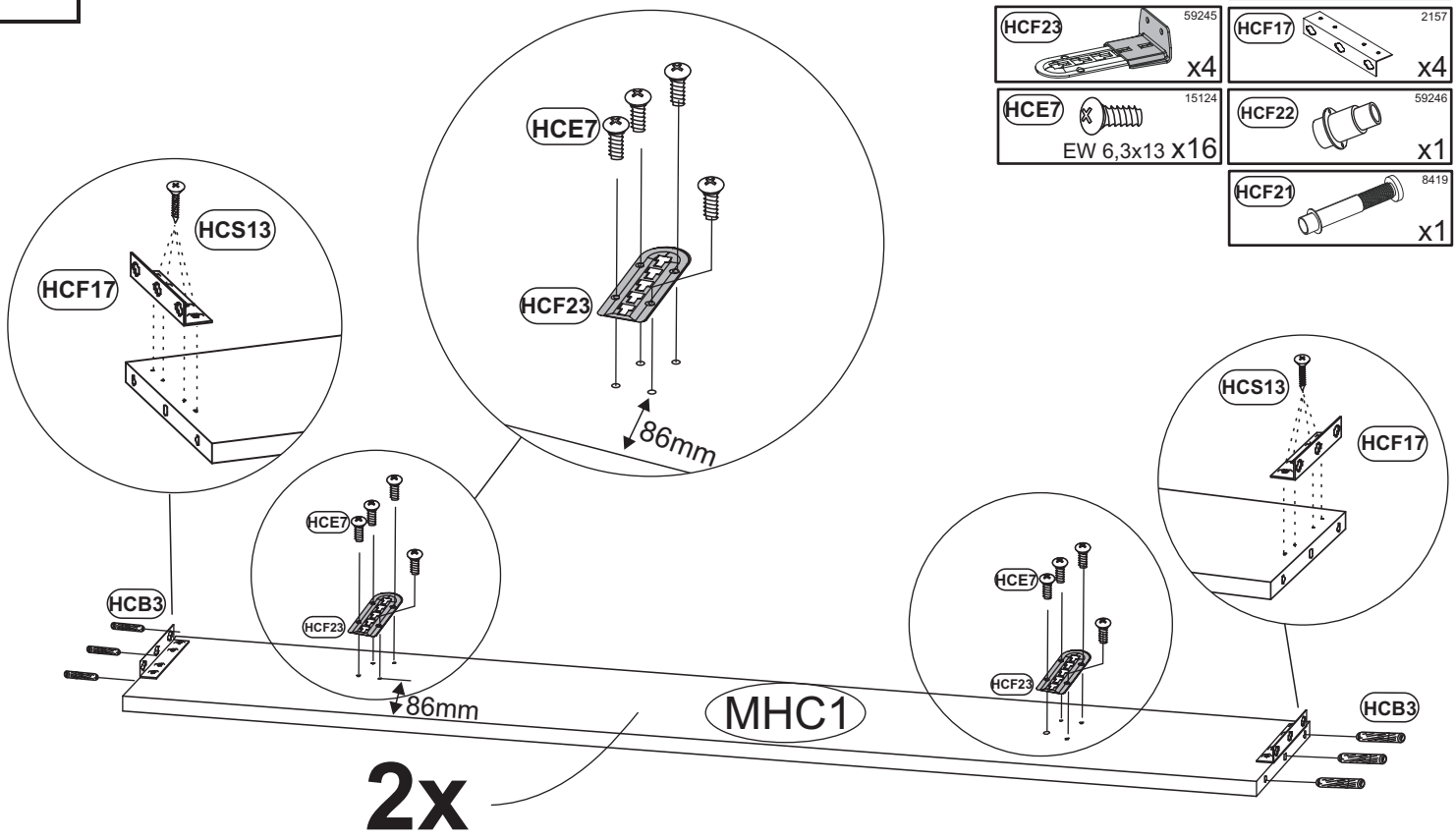
HCS13
HCF17
HCE7
HCF23
86mm
HCB3
HCE7
HCF23
86mm
MHC1
HCE7
HCF23
HCS13
HCF17
HCB3
2x

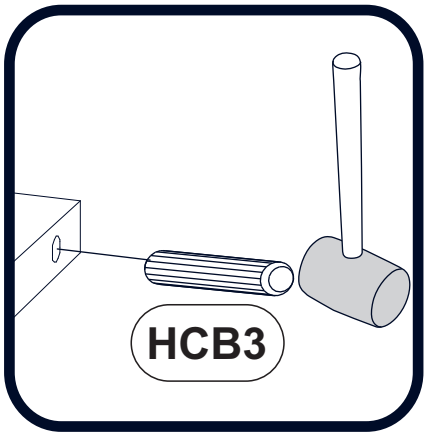
HCB3

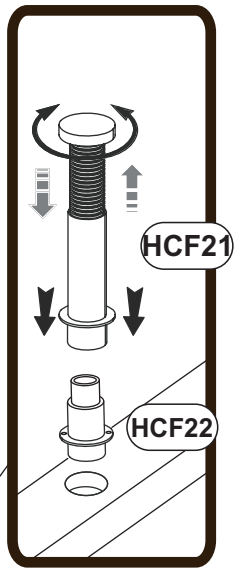
HCF21
HCF22

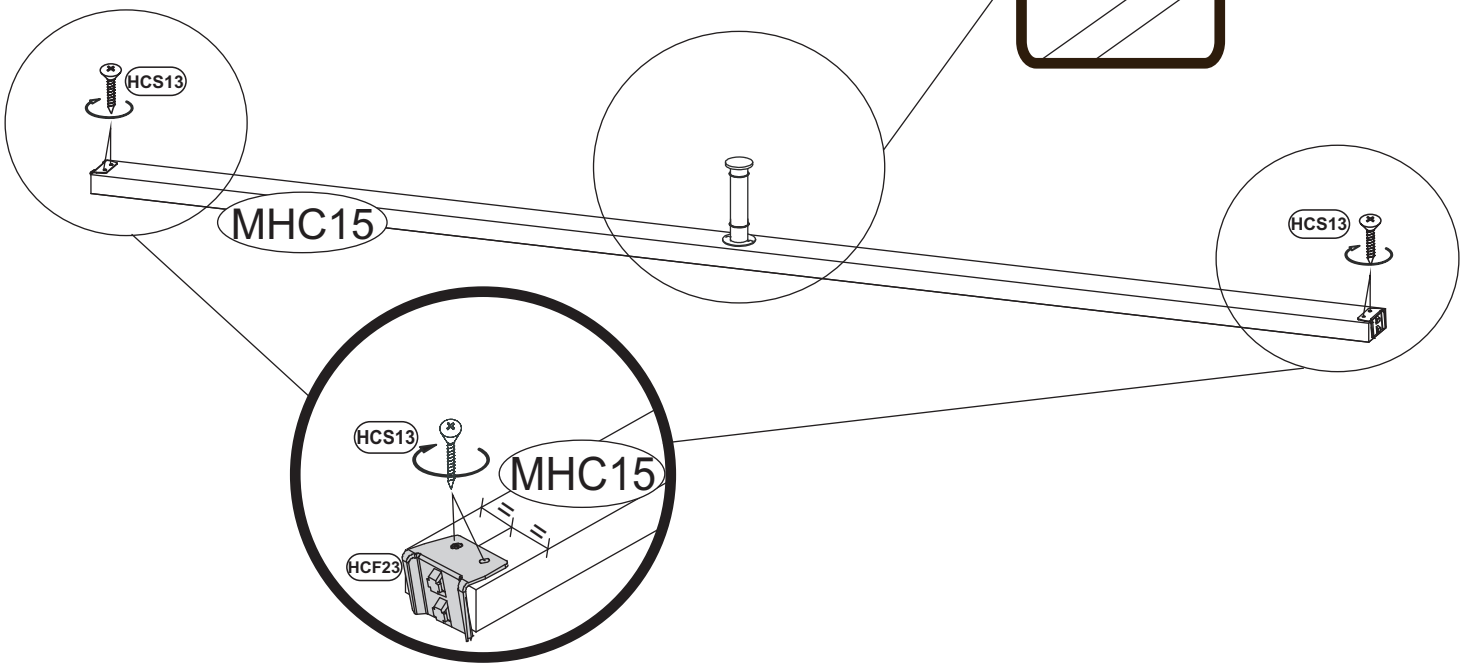
HCS13
MHC15
HCS13
HCS13
MHC15
HCF23

2

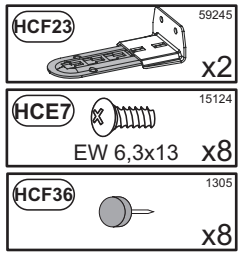
HCF23
59245
x2
HCE7
15124
EW 6,3x13
x8
HCF36
1305
x8

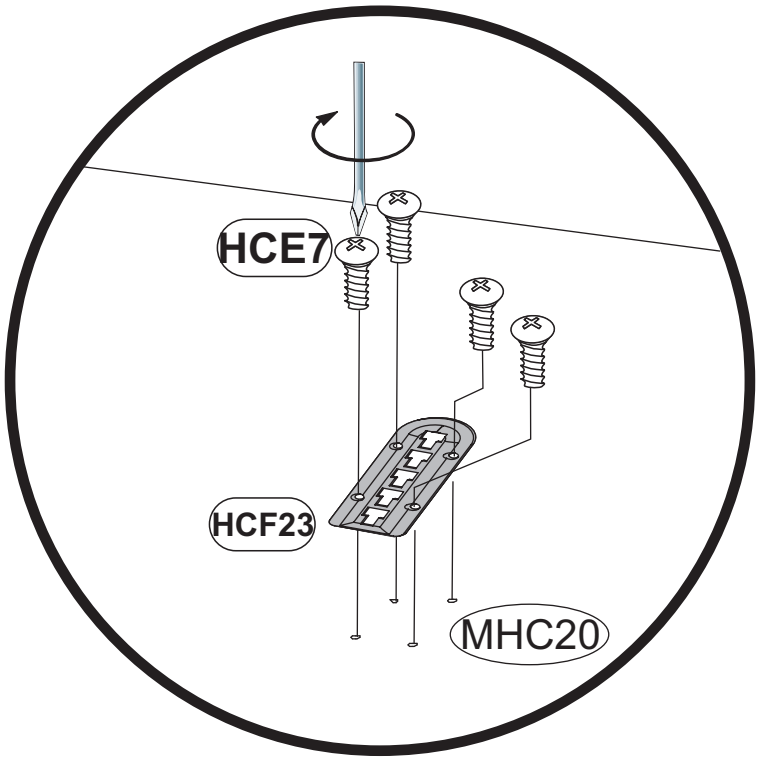
HCE7
HCF23
MHC20

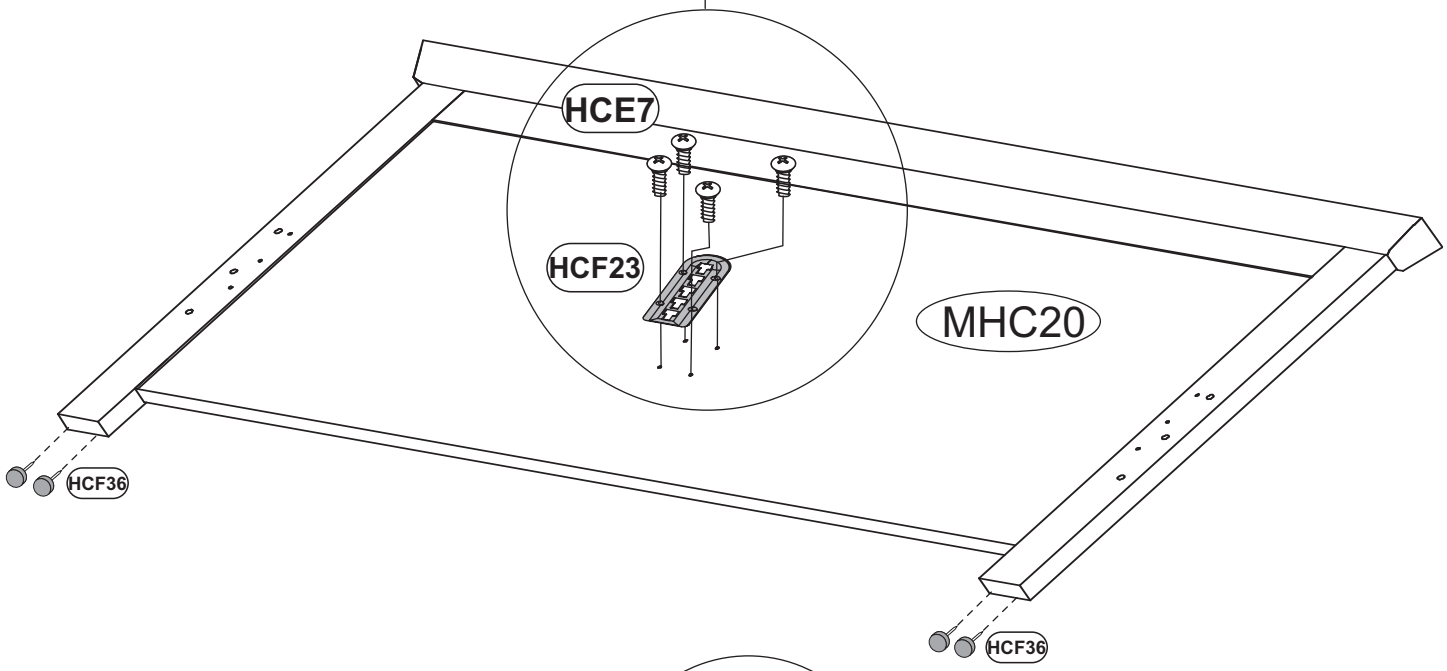
HCE7
HCF23
MHC20
HCF36
HCF36

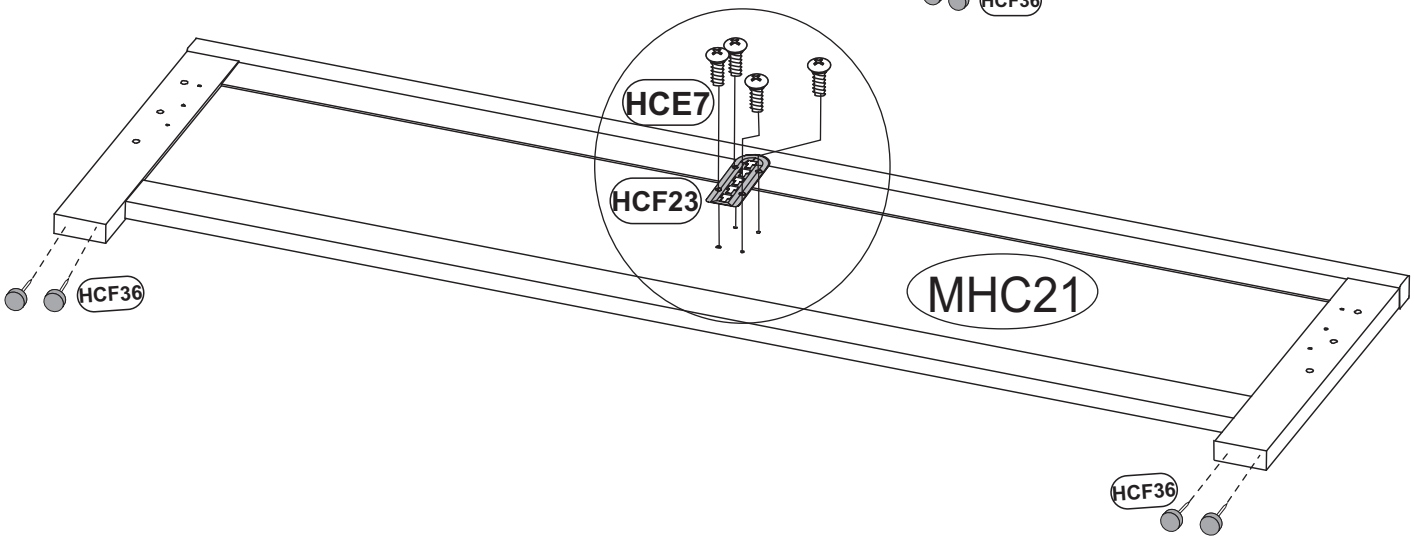
HCE7
HCF23
MHC21
HCF36
HCF36

3

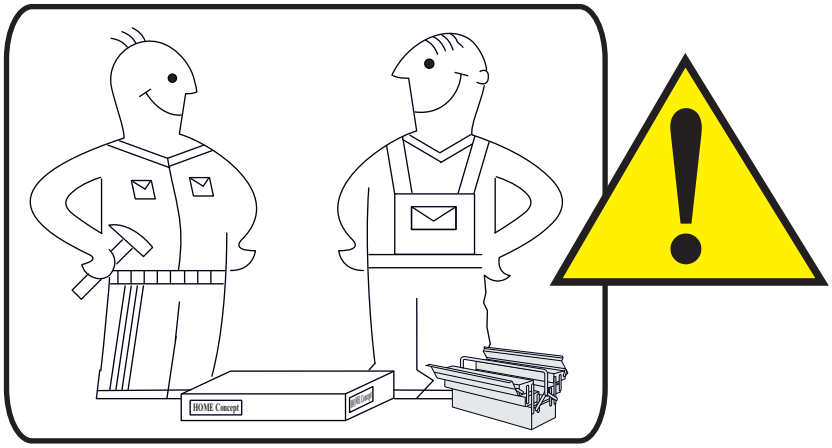

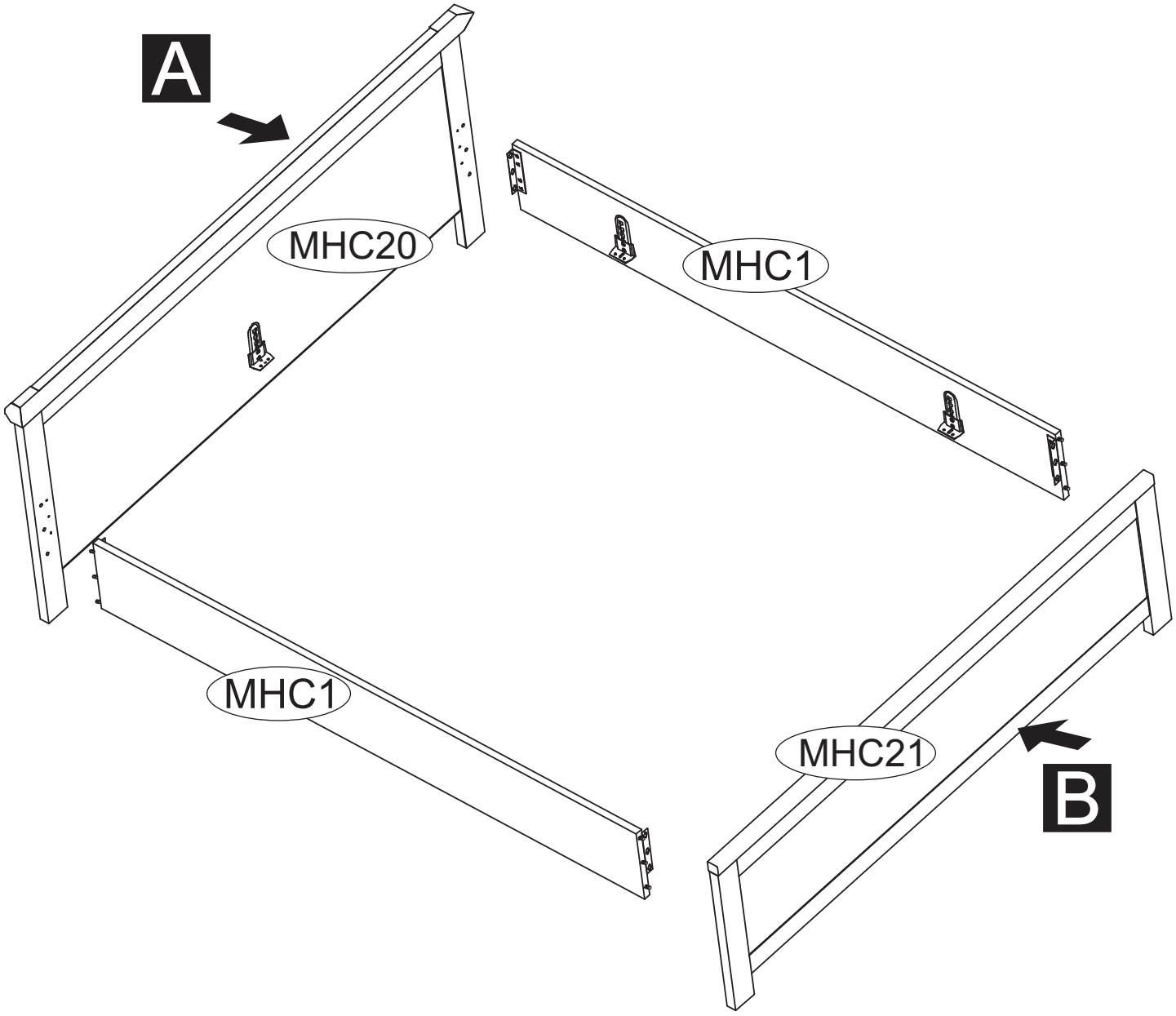

4

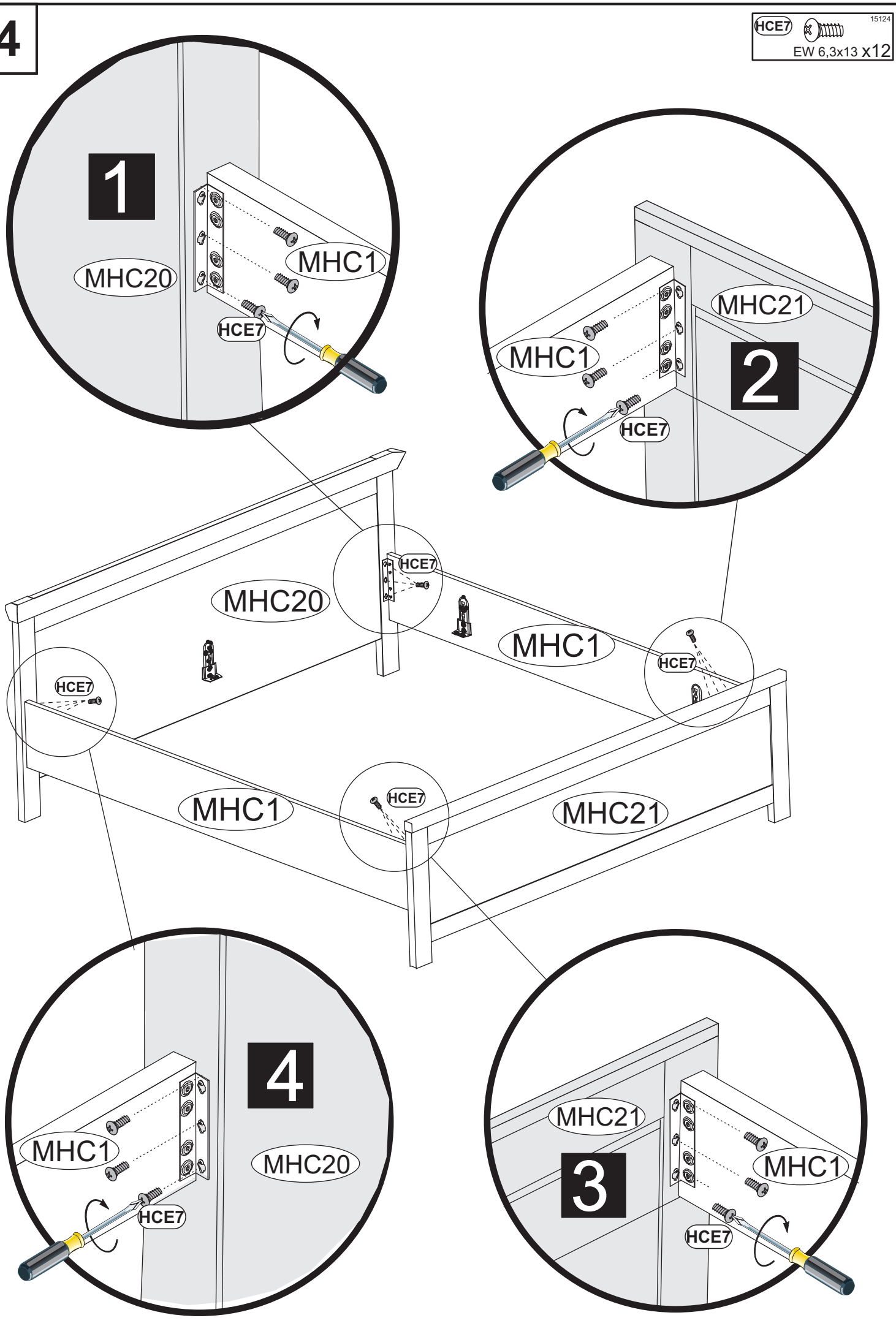
HCE7
15124
EW 6,3x13 x12
1
MHC20
MHC1
HCE7
2
MHC21
MHC1
HCE7
HCE7
MHC20
MHC1
HCE7
HCE7
MHC1
MHC21
4
MHC1
MHC20
HCE7
3
MHC21
MHC1
HCE7

5

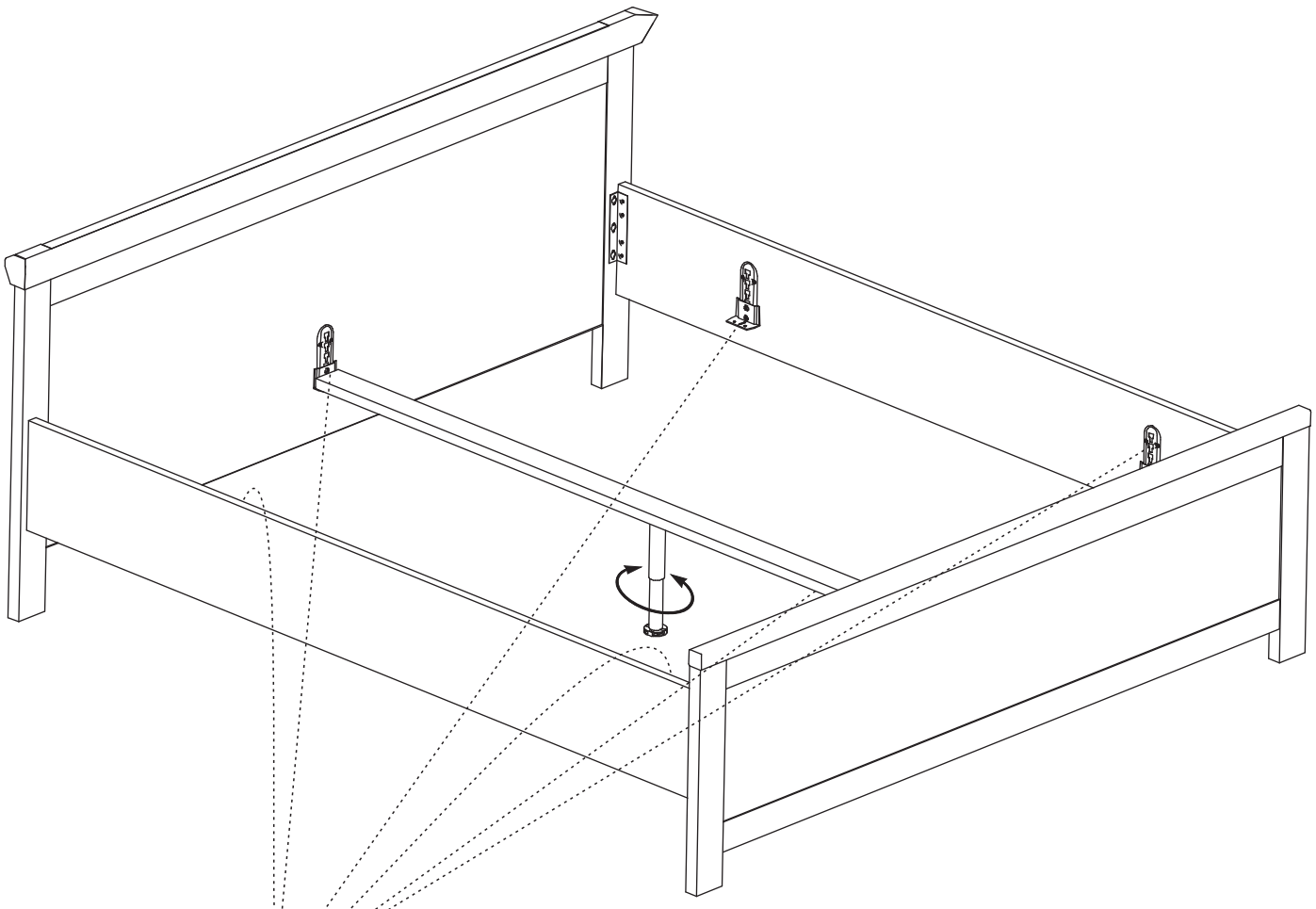

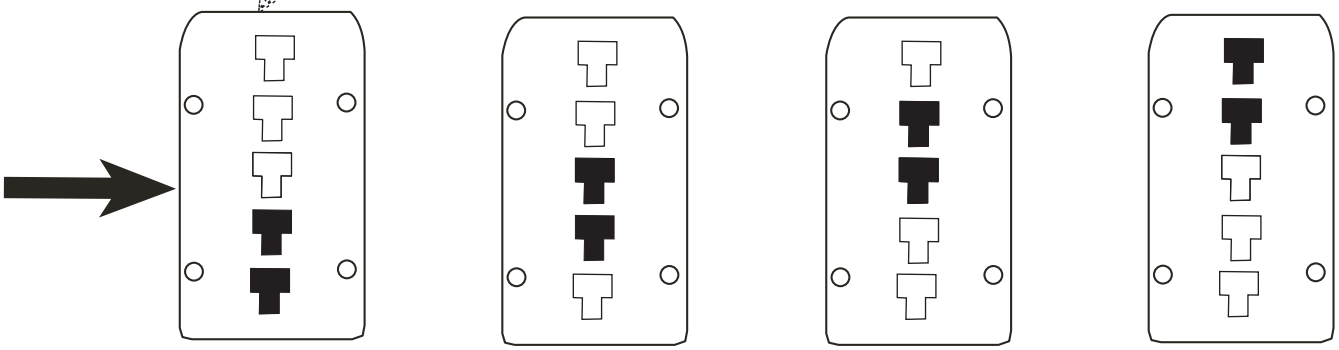

SIENA 94M

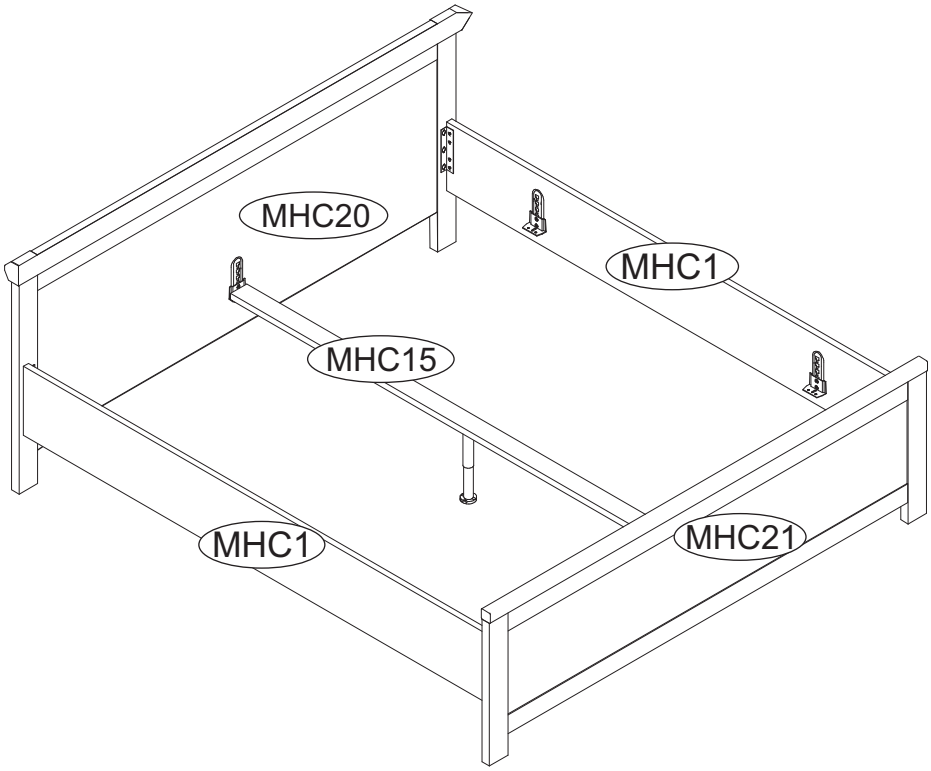

D

Unser Direktservice für Beschlagteile
Sollte Ihnen ein Beschlagteil fehlen, können Sie diese Servicekarte direkt an die untenstehende Adresse mailen. Wir können allerdings nur Beschlagteile auf diesem Wege verschicken. Sollten Sie eine andere Beanstandung an Ihrem Möbelstück haben, so wenden sie sich bitte direkt an Ihr Möbelhaus.

GB

Our direct order service for fitting
If a fitting part is missing, you can e-mail this service card directly to the address below. However, we can only send fitting parts in this way. If you have any other cause for complaint concerning your item of furniture, please contact your furniture store directly.

CZ

Naše přímé služby pro kování
Chybí-li vám nějaký díl z kování, můžete tuto servisní kartu odeslat e-mailem přímo na níže uvedenou adresu. Touto cestou však můžeme rozesílat jen díly kování. Pokud byste reklamovali jiný díl nábytku, obraťte se přímo na svého prodejce nábytku.

F

Bien etudier la notice de montage
S'il vous manque une ferrure, veuillez envoyer directement la présente carte service r l'adresse e-mail indiquée ci-dessous. Cependant, ceci nous permet uniquement d'envoyer des ferrures. Pour tout autre type de réclamation concernant votre meuble, veuillez contacter directement votre magasin d'ameublement.

I

Il nostro servizio diretto per l' ordine della ferramenta
Qualora Vi dovesse mancare un pezzo di fissaggio, allora Vi preghiamo di inviare questa carta di servizio immediatamente all'indirizzo sottostante. Possiamo inviare i pezzi di fissaggio solamente per mezzo di questo procedimento. Qualora doveste avere qualche altra reclamazione in merito al mobile, allora Vi preghiamo di rivolgerVi direttamente al Vostro Negozio di mobili.

BG

Нашата директна услуга за обков
Ако липсват части от комплекта, попълнете настоящата сервизна карта и ни я изпратете на e-mail адреса, посочен по-долу. По този начин можем да доставяме само липсващи елементи от обкова. Ако установите други дефекти по мебелите, Ви съветваме да се обърнете към мебелната къща/магазин, от който сте закупили стоката.

NL

Onze directservice voor losse onderdelen
Wanneer er een onderdeel ontbreekt, kunt u deze servicekaart direct aan onderstaand e-mailadres sturen. Wij kunnen langs deze weg echter alleen beslagdelen versturen. Mocht u een ander probleem aan uw meubel hebben, verzoeken wij u contact op te nemen met uw meubeldealer.

PL

Nasz bezposredni serwis czesci montazowych
Jeżeli brakuje części koniecznych do montażu, prosimy o przesłanie nam niniejszej karty serwisowej na niżej podany adres e-mailowy. W ten sposób możemy przesłać Państwu tylko brakujące części. W przypadku innych reklamacji dotyczących mebla, prosimy zgłosić się do salonu meblowego, w którym został dokonany zakup.

HR

Servis za okove
U slučaju da nedostaje neki od dijelova molimo vas da na dolje navedenu mail adresu pošaljete ovaj servisni obrazac. Na ovaj način mogu se dostaviti samo okovi. U slučaju da imate dodatne prigovore vezane uz komad namještaja molimo vas da se obratite izravno trgovini namještaja gdjje je isti kupljen.

HU

Direktszolgálatunk vasalatok esetén
Ha hiányzik egy vasalat, ezt a kártyát közvetlenül elküldheti az alább található címre. Azonban csakis vasalatokat tudunk így küldeni. Amennyiben másfajta reklamáció áll fenn bútordarabját illetően, forduljon közvetlenül a bútorházhoz.

SK

Náš priamy servis pre části kovania
Ak by Vám chýbala nejaká časť kovania, môžete poslať túto servisnú kartu poslať e-mailom na nižšie uvedenú adresu. Diely kovania vieme poslať iba týmto spôsobom. Ak by ste mali inú reklamáciu ohľadom Vášho nábytku, obráťte sa priamo na Vašu predajňu nábytku.

SLO

Naše direktne uslužne storitve za okovje
Če vam manjka kakšno okovje, lahko to servisno kartico pošljete po e-pošti direktno na spodnji naslov. Po tej poti vam lahko pošljemo samo okovje. Če želite reklamirati kakšen drug del pohištva, se obrnite neposredno na vašo trgovino pohištva.

RO

Service-ul nostru direct pentru feronerie
În cazul în care vă lipseşte o piesă de feronerie puteţi să trimiteţi direct acest card de service prin e-mail la adresa de mai jos. Noi nu putem expedia piese de feronerie decât pe această cale. Dacă aveţi o altă reclamaţie referitoare la piesa de mobilier, atunci vă rugăm să vă adresaţi direct la magazinul dvs. de mobilă.

RUS

Наш прямой сервис для поставок фурнитуры
Если окажется, что Вам не хватает того или иного элемента фурнитуры, Вы можете отправить сервисную карту по факсу непосредственно на нижеприведенный адрес электронной почты. Однако, таким образом мы можем пересылать лишь фурнитуру. Если же у Вас возникнут иные претензии относительно приобретенной мебели, пожалуйста, обращайтесь непосредственно в организацию, осуществившую продажу.

S

Vĺr direktservice för beslagsdelar:
Om du saknar en beslagsdel kan du skicka detta servicekort direkt till e-postadressen som anges nedan. Tänk pĺ att detta är den enda möjligheten att skicka beslagsdelar till dig. Om du vill reklamera din möbel av en annan anledning mlste du kontakta ditt möbelhus direkt.

ES

Nuestro servicio directo para accesorios
Si le falta algún accesorio, puede enviar esta tarjeta de servicio directamente a la siguiente dirección. No obstante, por este método solo podemos enviar accesorios. Si tiene alguna otra objeción sobre su mueble, consulte directamente con su mueblería.

TR

Donatilar için dogrudan servisimiz
Bir donatiniz eksikse bu servis kartini dogrudan aşagida bulunan adrese dogrudan mail yazabilirsiniz. Sadece bu yolla donatilari gönderebiliriz. Mobilyanizda başka şikayetleriniz varsa lütfen dogrudan mobilya saticiniza danişin.

MHC1	x2	2000	258	22	2/2
MHC15	x1	1993	70	24	2/2
MHC20	x1	1949	854	61	1/2
MHC21	x1	1889	571	38	1/2

SIENA 94M

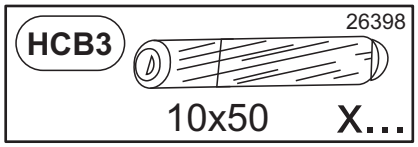

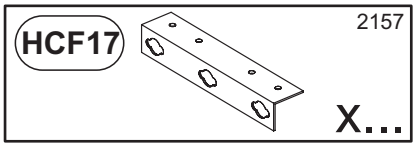

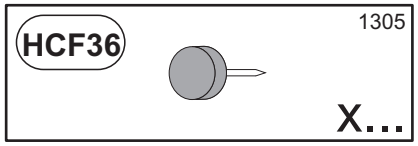

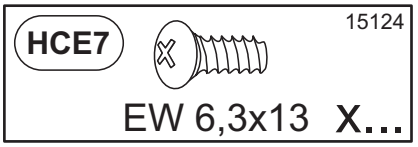

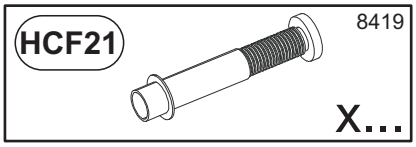

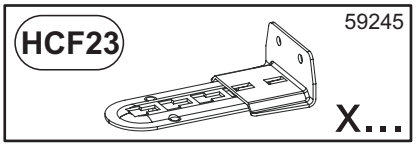

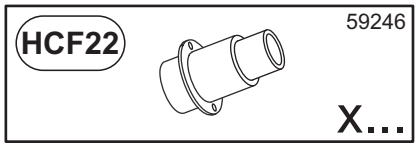

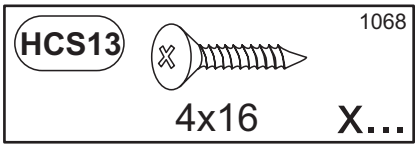

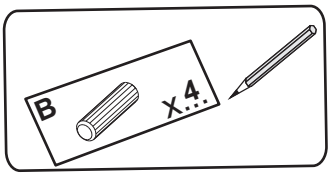

D

Unser Direktservice für Beschlagteile
Sollte Ihnen ein Beschlagteil fehlen, können Sie diese Servicekarte direkt an die untenstehende Adresse mailen. Wir können allerdings nur Beschlagteile auf diesem Wege verschicken. Sollten Sie eine andere Beanstandung an Ihrem Möbelstück haben, so wenden sie sich bitte direkt an Ihr Möbelhaus.

GB

Our direct order service for fitting
If a fitting part is missing, you can e-mail this service card directly to the address below. However, we can only send fitting parts in this way. If you have any other cause for complaint concerning your item of furniture, please contact your furniture store directly.

CZ

Naše přímé služby pro kování
Chybí-li vám nějaký díl z kování, můžete tuto servisní kartu odeslat e-mailem přímo na níže uvedenou adresu. Touto cestou však můžeme rozesílat jen díly kování. Pokud byste reklamovali jiný díl nábytku, obraťte se přímo na svého prodejce nábytku.

F

Bien etudier la notice de montage
S'il vous manque une ferrure, veuillez envoyer directement la présente carte service f l'adresse e-mail indiquée ci-dessous. Cependant, ceci nous permet uniquement d'envoyer des ferrures. Pour tout autre type de réclamation concernant votre meuble, veuillez contacter directement votre magasin d'ameublement.

I

Il nostro servizio diretto per l' ordine della ferramenta
Qualora Vi dovesse mancare un pezzo di fissaggio, allora Vi preghiamo di inviare questa carta di servizio immediatamente all'indirizzo sottostante. Possiamo inviare i pezzi di fissaggio solamente per mezzo di questo procedimento. Qualora doveste avere qualche altra reclamazione in merito al mobile, allora Vi preghiamo di rivolgerVi direttamente al Vostro Negozio di mobili.

BG

Нашата директна услуга за обков
Ако липсват части от комплекта, попълнете настоящата сервизна карта и ни я изпратете на e-mail адреса, посочен по-долу. По този начин можем да доставяме само липсващи елементи от обкова. Ако установите други дефекти по мебелите, Ви съветваме да се обърнете към мебелната къща/магазин, от който сте закупили стоката.

NL

Onze directservice voor losse onderdelen
Wanneer er een onderdeel ontbreekt, kunt u deze servicekaart direct aan onderstaand e-mailadres sturen. Wij kunnen langs deze weg echter alleen beslagdelen versturen. Mocht u een ander probleem aan uw meubel hebben, verzoeken wij u contact op te nemen met uw meubeldealer.

PL

Nasz bezposredni serwis czesci montazowych
Jeżeli brakuje części koniecznych do montażu, prosimy o przesłanie nam niniejszej karty serwisowej na niżej podany adres e-mailowy. W ten sposób możemy przesłać Państwu tylko brakujące części. W przypadku innych reklamacji dotyczących mebla, prosimy zgłosić się do salonu meblowego, w którym został dokonany zakup.

HR

Servis za okove
U slučaju da nedostaje neki od dijelova molimo vas da na dolje navedenu mail adresu pošaljete ovaj servisni obrazac. Na ovaj način mogu se dostaviti samo okovi. U slučaju da imate dodatne prigovore vezane uz komad namještaja molimo vas da se obratite izravno trgovini namještaja gdje je isti kupljen.

HU

Direktszolgálatunk vasalatok esetén
Ha hiányzik egy vasalat, ezt a kártyát közvetlenül elküldheti az alább található címre. Azonban csakis vasalatokat tudunk így küldeni. Amennyiben másfajta reklamáció áll fenn bútordarabját illetően, forduljon közvetlenül a bútorházhoz.

SK

Náš priamy servis pre časti kovania
Ak by Vám chýbala nejaká časť kovania, môžete poslať túto servisnú kartu poslať e-mailom na nižšie uvedenú adresu. Diely kovania vieme poslať iba týmto spôsobom. Ak by ste mali inú reklamáciu ohľadom Vášho nábytku, obráťte sa priamo na Vašu predajňu nábytku.

SLO

Naše direktne uslužne storitve za okovje
Če vam manjka kakšno okovje, lahko to servisno kartico pošljete po e-pošti direktno na spodnji naslov. Po tej poti vam lahko pošljemo samo okovje. Če želite reklamirati kakšen drug del pohištva, se obrnite neposredno na vašo trgovino pohištva.

RO

Service-ul nostru direct pentru feronerie
În cazul în care vă lipseşte o piesă de feronerie puteţi să trimiteţi direct acest card de service prin e-mail la adresa de mai jos. Noi nu putem expedia piese de feronerie decât pe această cale. Dacă aveţi o altă reclamaţie referitoare la piesa de mobilier, atunci vă rugăm să vă adresaţi direct la magazinul dvs. de mobilă.

RUS

Наш прямой сервис для поставок фурнитуры
Если окажется, что Вам не хватает того или иного элемента фурнитуры, Вы можете отправить сервисную карту по факсу непосредственно на нижеприведенный адрес электронной почты. Однако, таким образом мы можем пересылать лишь фурнитуру. Если же у Вас возникнут иные претензии относительно приобретенной мебели, пожалуйста, обращайтесь непосредственно в организацию, осуществившую продажу.

S

Vår direktservice för beslagsdelar:
Om du saknar en beslagsdel kan du skicka detta servicekort direkt till e-postadressen som anges nedan. Tänk pÍ att detta är den enda möjligheten att skicka beslagsdelar till dig. Om du vill reklamera din möbel av en annan anledning mlste du kontakta ditt möbelhus direkt.

ES

Nuestro servicio directo para accesorios
Si le falta algún accesorio, puede enviar esta tarjeta de servicio directamente a la siguiente dirección. No obstante, por este método solo podemos enviar accesorios. Si tiene alguna otra objeción sobre su mueble, consulte directamente con su mueblería.

TR

Donatilar için dogrudan servisimiz
Bir donatiniz eksikse bu servis kartini dogrudan aşagida bulunan adrese dogrudan mail yazabilirsiniz. Sadece bu yolla donatilari gönderebiliriz. Mobilyanizda başka şikayetleriniz varsa lütfen dogrudan mobilya saticiniza danişin.

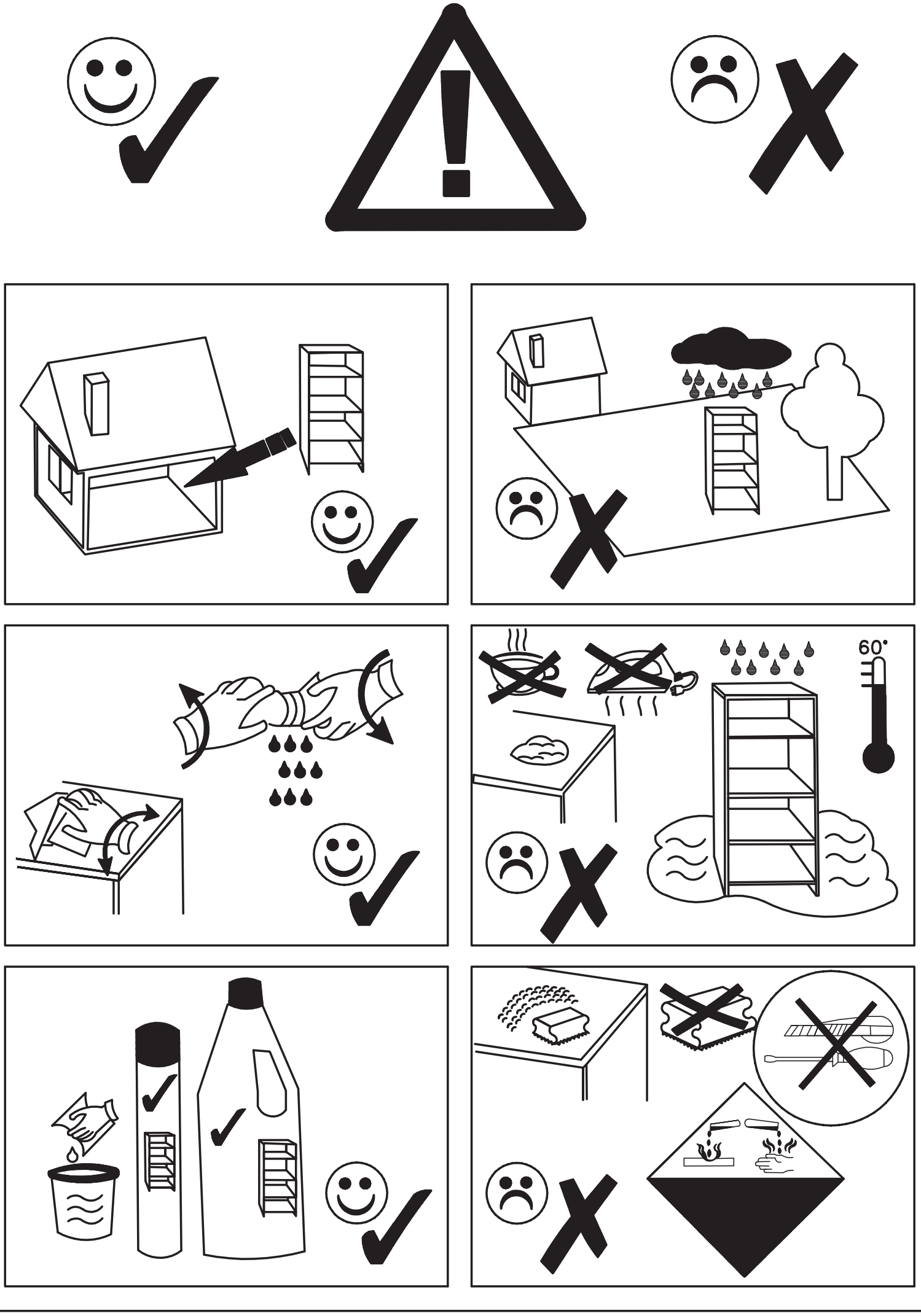
60°