Rauch Möbelwerke GmbH • Wendelin-Rauch-Straße 1 • D-97896 Freudenberg/Main
www.rauchmoebel.de/zubehoer • www.rauchmoebel.de

Montageanleitung | Kundeninformation
Assembly Instructions | Customer information

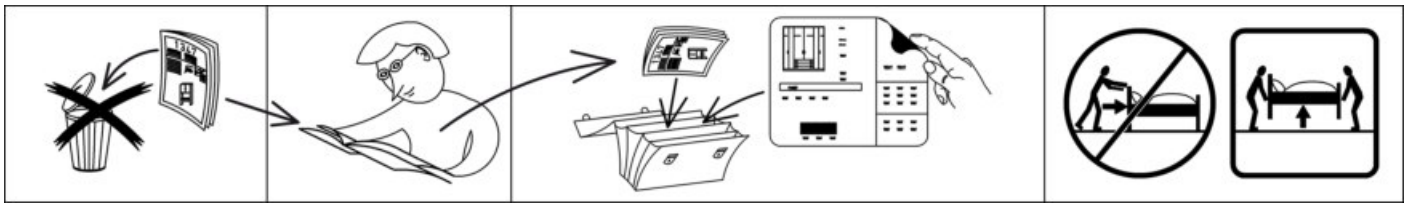

D,CH,AT,LU	Wir übernehmen keine Haftung, Garantie und Gewährleistung für Mängel und Schäden, die aus unsachgemäßer Verwendung, falscher Montage sowie durch Nichtbeachtung von Montage- und Anwendungshinweisen entstanden sind.
GB,US	We accept no liability and give no guarantee for defects, loss or damage that arise from inappropriate or incorrect use, incorrect or faulty assembly, or failure to comply with assembly and use instructions.
FR,BE,NC	Nous déclinons toute responsabilité et toute garantie quant aux défauts et aux dommages, résultant d'une utilisation inadéquate, d'un montage incorrect, ainsi que du non-respect des consignes de montage et d'utilisation.
NL	Wij zijn niet aansprakelijk en verlenen geen garantie voor gebreken en schade die terug te voeren zijn op ondeskundig gebruik, verkeerde montage en het negeren van montage- en toepassingsinstructies.
IT	Non ci assumiamo alcuna responsabilità né diamo garanzia per difetti e danni dovuti a uso non conforme alla destinazione, a un montaggio sbagliato, così come alla non osservanza delle indicazioni di montaggio e di applicazione.
SI	Ne prevzemamo odgovornosti in garancije za napake in škode, nastale zaradi neustrezne uporabe, pomanjkljive montaže ter navodil za montažo in uporabo.
XS,HR,BA	Ne preuzimamo odgovornost i jamstvene obveze za nedostatkei štete nastale nenamjenskom uporabom, manjkavom montažom kao i nepridržavanjem uputa za montažu i korištenje.
HU	Nem vállalunk felelősséget és szavatosságot olyan hibákért és károkért, amelyek nem megfelelő vagy szakszerűtlen használat, nem megfelelő vagy hibás szerelés, valamint a alkalmazási útmutatások figyelmen kívül hagyása miatt keletke
BG	Не поемаме отговорност за дефекти и повреди, които са възникнали възникнали поради неподходящо или некомпетентно използване, грешен или неправилен монтаж, както и поради неспазване на указанията за монтаж и
CZ,SK	Za vady nebo škody vzniklé v důsledku nevhodného nebo neodborného použití, nesprávné nebo chybné montáže a nedodržení pokynů k montáži a použití nepřebíráme žádné ručení/záruku a neposkytujeme žádné záruční plnění.
SE	Vi övertar inget ansvar och garantianspråk för fel och skador som har uppstått genom felaktig användning, felaktig montering, samt genom att monterings- och användaranvisningar inte beaktas.
RO	Nu ne asumăm nicio răspundere pentru lipsurile şi deteriorările care sunt cauzate de utilizarea neconformă, montajul defectuos, precum şi din cauza nerespectării indicaţiilor de montaj şi de utilizare.
ES	No se asume ninguna responsabilidad o garantía por los defectos defectos y daños provocados por un uso inadecuado, por un montaje deficiente o por el incumplimiento de las instrucciones de montaje y aplicación.

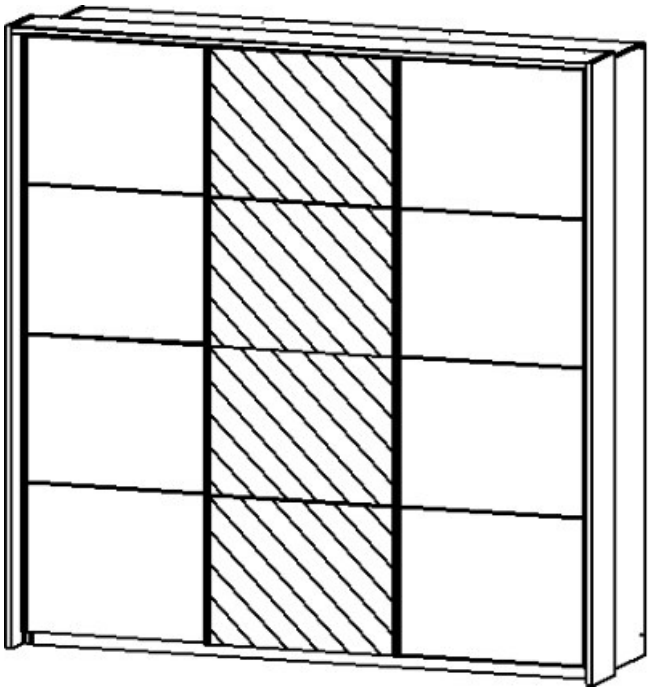

Materialnummer

21279.8670

Montageanleitungen

M0003
M2555
M2573
M2629
M9988
MZ110
MZ113

Kundeninformation | Customer Information

Rauch Möbelwerke GmbH
Wendelin-Rauch-Strasse 1
97896 Freudenberg/Main
Germany

service@rauchmoebel.de
www.rauchmoebel.de
www.rauchmoebel.de/zubehoer

made in GERMANY Nachhaltig gefertigt

Weitere Informationen zum Umweltzeichen "Blauer Engel" erhalten Sie unter:
www.rauchmoebel.de/nachhaltigkeit

Informationen zu Garantie-Bedingungen: **www.rauchmoebel.de/garantie-infos**

Information on the warranty conditions	Informacije o garancije	Informace ohledně záruky
Informations concernant la garantie	Informacije o jamstvu	Informações sobre as condições de garantia
Informatie over de garantie	Find garancia feltételeit	Informaţii privind garanţia
Informationi sulla garanzia	Информация за гаранционните условия	Información sobre la garantía

D CH AT LI LU Kleinteile und Verpackungsfolien von Kindern fernhalten!
GB US Keep small parts and plastic film out of the reach of children!
FR BE NC Tenir les petites pièces et les films plastiques hors de la portées des enfants!
NL Houd de kleine onderdelen en de plastic folie uit de buurt van kinderen!
IT Tenere i componenti di piccole dimensioni e le pellicole di plastica fuori dalla portata dei bambini!
SI Majhnih delov in embalažne folije pri montaži pohištva hranite izven dosega otrok!
XS HR BA Male dijelove i foliju za pakovanje prilikom montaže namještaja držite dalje od djece
HU Bútorszerelés közben a kis alkatrészek és a csomagoló fóliák gyermekektől távol tartandók!
BG Дребни детайли и опаковъчни фолиа да се държат далеч от деца при монтажа на мебелите!
CZ SK Při montáži nábytku uchovávejte drobné díly a obalové fólie z dosahu dětí!
PT Mantenha peças pequenas e películas de embalagem afastadas de crianças!
RO Ţineţi departe de copii piesele mici şi folia de ambalat la montarea mobilei!
ES ¡Durante el montaje, mantenga alejados de los niños las piezas pequeñas y el material plástico de embalaje!

D CH AT LI LU Möbelmontage muss auf ebenem Untergrund erfolgen. Bei Wandmontagen immer geeignetes Befestigungsmaterial verwenden.
GB US Furniture must be assembled on a flat surface. For assembly to the wall only use suitable fixing materials.
FR BE NC Le meuble doit être monté sur une surface plane. Pour le montage mural, utilisez des accessoires de fixation adapté au type de mur.
NL De meubels dienen ob een vlakke ondergrond te worden gemonteerd. Voor wandmontage moeten geschikte bevestigingsmaterialen worden gebruikt.
IT Il montage dei mobili deve avvenire su un fondo piano. Per il montaggio si prega di utilizzare solo materiali adatti.
SI Pohištvo je treba montirati na ravni podlagi. Pri stenski montaži vedno uporabite pritrditveni material.
XS HR BA Namještaj se mora montirati na ravnoj podlozi. Kod montaže na zid uvijek koristite prikladan materijal za pričvršćivanje.
HU A bútorszerelést sík felületen kell végezni. Falra szereléshez mindig megfelelő rögzítőanyagot kell használni.
BG Монтажът на мебелите да се извършва на равна основа. При стенен монтаж винаги да се използва подходящ крепежен материал.
CZ SK Montáž nábytku provádějte na rovném podkladu. Při montáži na stěnu používejte vždy vhodný připevňovací materiál.
PT A montagem precisa de ser realizada sobre uma superfície plana. Use sempre material de fixação adequado para montagens em paredes.
RO Montarea mobilei trebuie să se realizeze pe o pardoseală dreaptă. La montarea la perete utilizaţi întotdeauna material de fixare adecvat.
ES El montaje debe efectuarse sobre una superficie uniforme. En el montaje mural emplee siempre el material de fijación adecuado.

D CH AT LI LU Bitte beachten Sie die Montageanleitung. Halten Sie immer die angegebene Wattzahl ein. Verhindern Sie einen Hitzestau.
GB US Please observe the assembly instructions. Do not exceed the max. given wattage. Ensure that the heat is not allowed to build up.
FR BE NC Veuillez respecter la notice de montage. Respectez impérativement le nombre des watts maximal. Veillez à éviter toute accumulation de chaleur.
NL Lees a.u.b. de montagehandleiding door. Houd u beslist aan het max. opgegeven wattage. Zorg ervoor dat geen hittestuwing onstaat.
IT Attenersi alle istruzioni di montaggio. Rispettarsi rigorosamente il numero di watt max. indicato. Assicurarsi che non si verifichi un accumolo di calore.
SI Upoštevajte navodila za montažo. Vedno upoštevajte navedeno število vatov. Preprečite zastoj vročine.
XS HR BA Obratite molimo Vas pozor na uputu za montažu. Uvijek se pridržavajte navedenog broja vati. Izbjegavajte zastoj vrućine.
HU Vegye figyelembe a szerelési útmutatót. Mindig tartsa be a megadott wattszámot. Akadályozza meg a hőtorlódást.
BG Моля, вземете под внимание ръководството за монтаж. Спазвайте винаги посочените ватове. Избягвайте акумулиране на топлина.
CZ SK Dodržujte prosím návod k montáži. Vždy dodržujte uvedenou hodnotu výkonu (watt). Zabráníte tak přehřívání.
PT Por favor observe o manual de montagem. Respeite sempre a energia em watts indicada. Evite uma acumulação de calor.
RO Respectaţi instrucţiunile de montaj. Respectaţi întotdeauna numărul de waţi impus. Evitaţi acumularea de căldură.
ES Le rogamos que tenga presente las instrucciones de montaje. Respete siempre el número indicado de vatios. Evite la acumulación de calor.

D CH AT LI LU Halten Sie die max. zulässigen Belastungswerte der Möbelteile ein. Details siehe Montageanleitung und www.rauchmoebel.de/belastung.
GB US Comply with the max. permissible loads. For details, please refer to the assembly instructions or find at www.rauchmoebel.com/load.
FR BE NC Respectez les valeurs de charge max. admissibles des parties de meubles. Pour plus de détails, cf. la notice de montage et www.rauchmoebel.com/load.
NL Houd de maximaal geoorloofde belastingswaarden van de meubeldelen aan. Voor details verwijzen wij naar de montagehandleiding en www.rauchmoebel.com/load.
IT Rispettare la portata max. permessa degli elementi del mobile. Per dettagli si vedano le istruzioni di montaggio e si vada al sito www.rauchmoebel.com/load.
SI Upoštevajte največjo dovoljeno obremenitev delov pohištva. Podrobnosti najdete v navodilih za montažo in na www.rauchmoebel.com/load.
XS HR BA Pridržavajte se maks. Dozvoljenih vrijednosti opterećenja elemenata namještaja. Detalje vidi u uputi za montažu i pod www.rauchmoebel.com/load.
HU Tartsa be a bútorelemek max. megengedett terhelési értékeit. A részleteket lásd a szerelési útmutatóban és a www.rauchmöbel.com/load címen.
BG Спазвайте макс. допустимите стойности на натоварване на мебелите. За подробности виж ръководството за монтаж и www.rauchmoebel.com/load.
CZ SK Dodržujte max. přípustné hodnoty zatížení nábytkových dílů. Podrobnosti viz návod k montáži a www.rauchmoebel.com/load.
PT Respeite os valores de carga máx. permitidos dos componentes dos móveis. Consulte detalhes no manual de montagem e em www.rauchmoebel.com/load.
RO Respectaţi valorile de solicitare max. admise pentru corpurile de mobilier. Pentru detalii consultaţi instrucţiunile de montaj şi adresa de internet www.rauchmoebel.com/load.
ES Respete los valores máximos de carga admisibles para las piezas de los muebles. Consulte los detalles en las instrucciones de montaje y en www.rauchmoebel.com/load.

D CH AT LI LU Zur Möbelreinigung ein mit Wasser befeuchtetes, fusselfreies Baumwolltuch verwenden. Gereinigte Flächen immer trockenreiben!
GB US To clean the furniture only use a water dampened lint-free cotton cloth. Once cleaned, always wipe the surfaces dry.
FR BE NC Utilisez un chiffon en coton non pelucheux humidifié avec de l'eau pour nettoyer les meubles. Séchez systématiquement les surfaces nettoyées en les frottant !
NL Gebruik een met water bevochtigde, pluisvrije katoenen doek om de meubels te reinigen. Wrijf gereinigde oppervlakken altijd droog!
IT Per pulire il mobile utilizzare un panno di cotone inumidito d'acqua e che non perde pelucchi. Asciugare sempre le superfici che si sono pulite!
SI Za čiščenje pohištva uporabljajte vlažno bombažno krpo, ki ne pušča vlaken. Očiščene površine vedno obrišite do suhega!
XS HR BA Za čišćenje namještaja koristite sa vodom navlaženu pamučnu krpu koja ne ispušta vlakna. Očišćene površine uvijek obrišite suhom krpom!
HU Bútortisztításhoz vízzel benedvesített, nem szálazódó pamutkendőt használjon. A megtisztított felületeket mindig törölje szárazra!
BG За почистване на мебелите използвайте навлажнена с вода, неизпускаща влакна памучна кърпа. Почистените повърхности винаги да се изтриват до сухо!
CZ SK K čištění nábytku používejte bavlněný hadr neuvolňující vlákna, navlhčený ve vodě. Vyčištěné plochy vždy utřete do sucha!
PT Para limpar os móveis, use um pano de algodão que não largue pelo, humedecido com água. Seque sempre bem as superfícies limpas com um pano!
RO Pentru curăţarea mobilei utilizaţi o lavetă din bumbac fără scame umezită cu apă. Suprafeţele curăţate se şterg întotdeauna până se usucă!
ES Emplee un paño de algodón humedecido con agua y libre de pelusa para la limpieza de los muebles. ¡Seque siempre las superficies que ha limpiado!

www.rauchmoebel.de/pflege
www.rauchmoebel.com/care

RU LV LT GE
Эту информацию на других языках вы найдете по адресу

MK
На други јазици, овие информации можете да ги најдете на

www.rauchmoebel.de/gbhw

GR CY
Αυτές τις πληροφορίες θα τις βρείτε και σε άλλες γλώσσες εδώ

PL
Te informacje sa dostepne w dalszych jezykach na stronie

TR
Bu bilgilere diger dillerde buradan ulasabilirssiniz

SE
Dessa information ett annat språk finns på

DK
Disse oplysninger findes pa flere sprog under

M0003_01

rauch

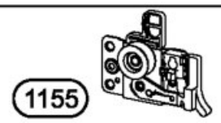

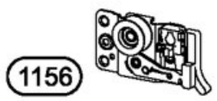

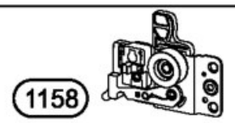

1x 1206

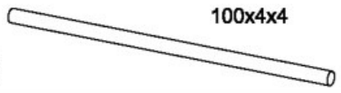

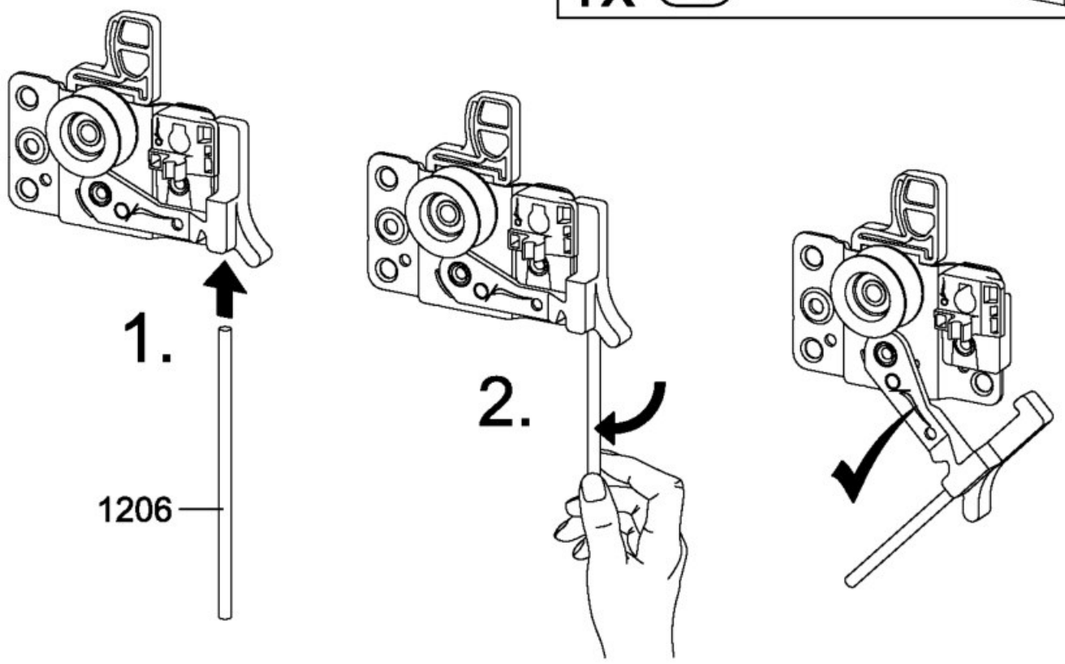

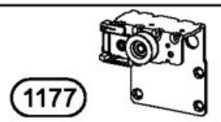

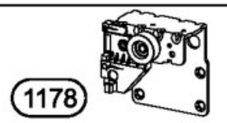

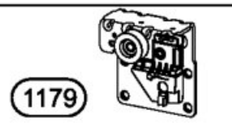

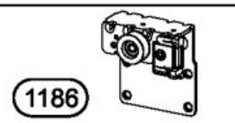

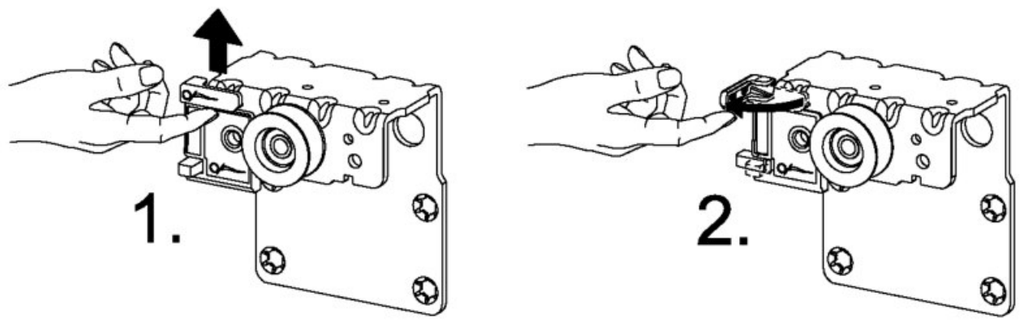

M2555_01

rauch

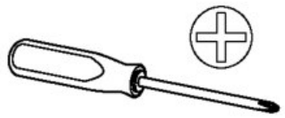

1h

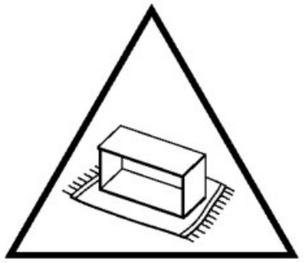

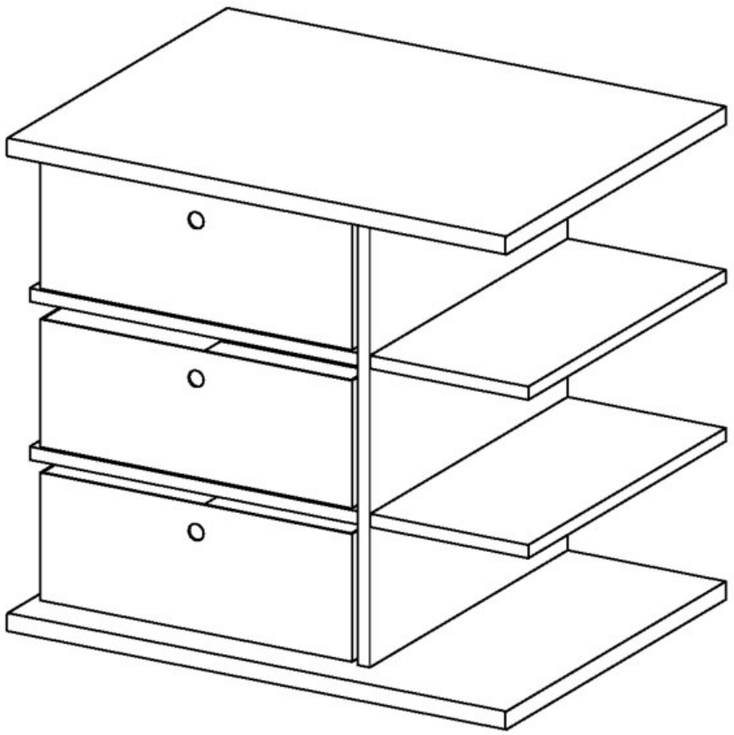

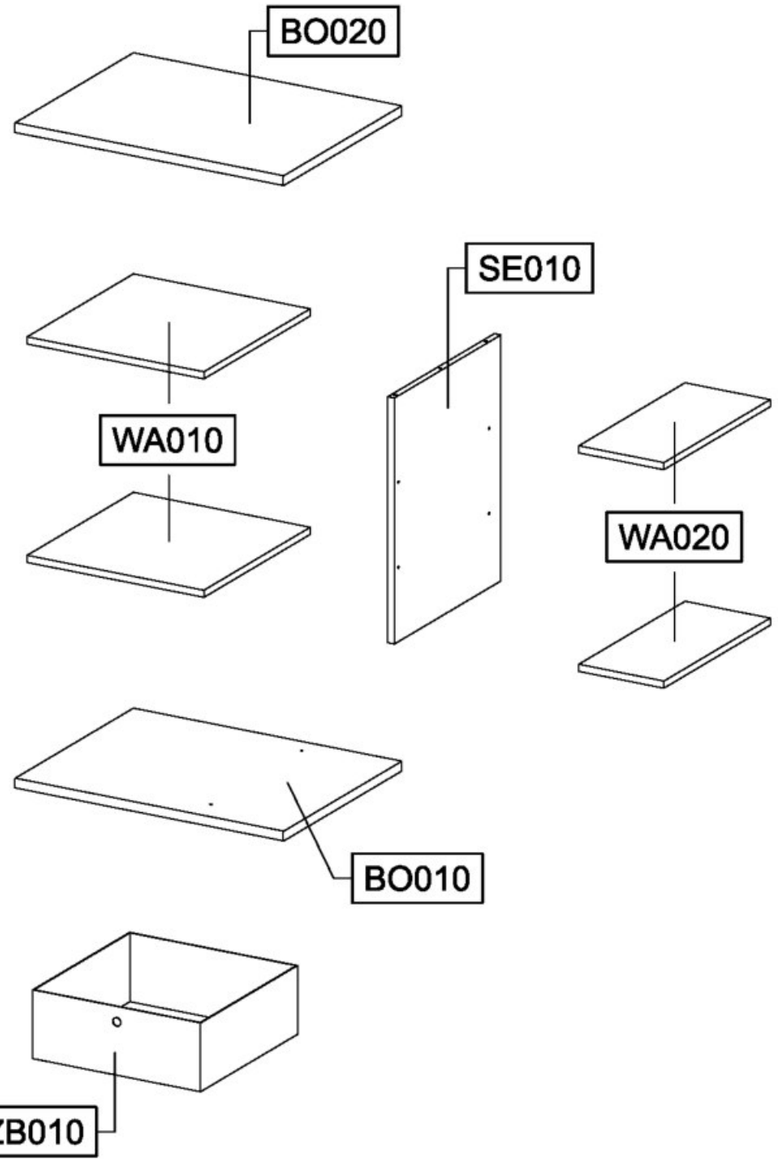

4x

173

4x

183

2x

375

Ø5

24x

1105

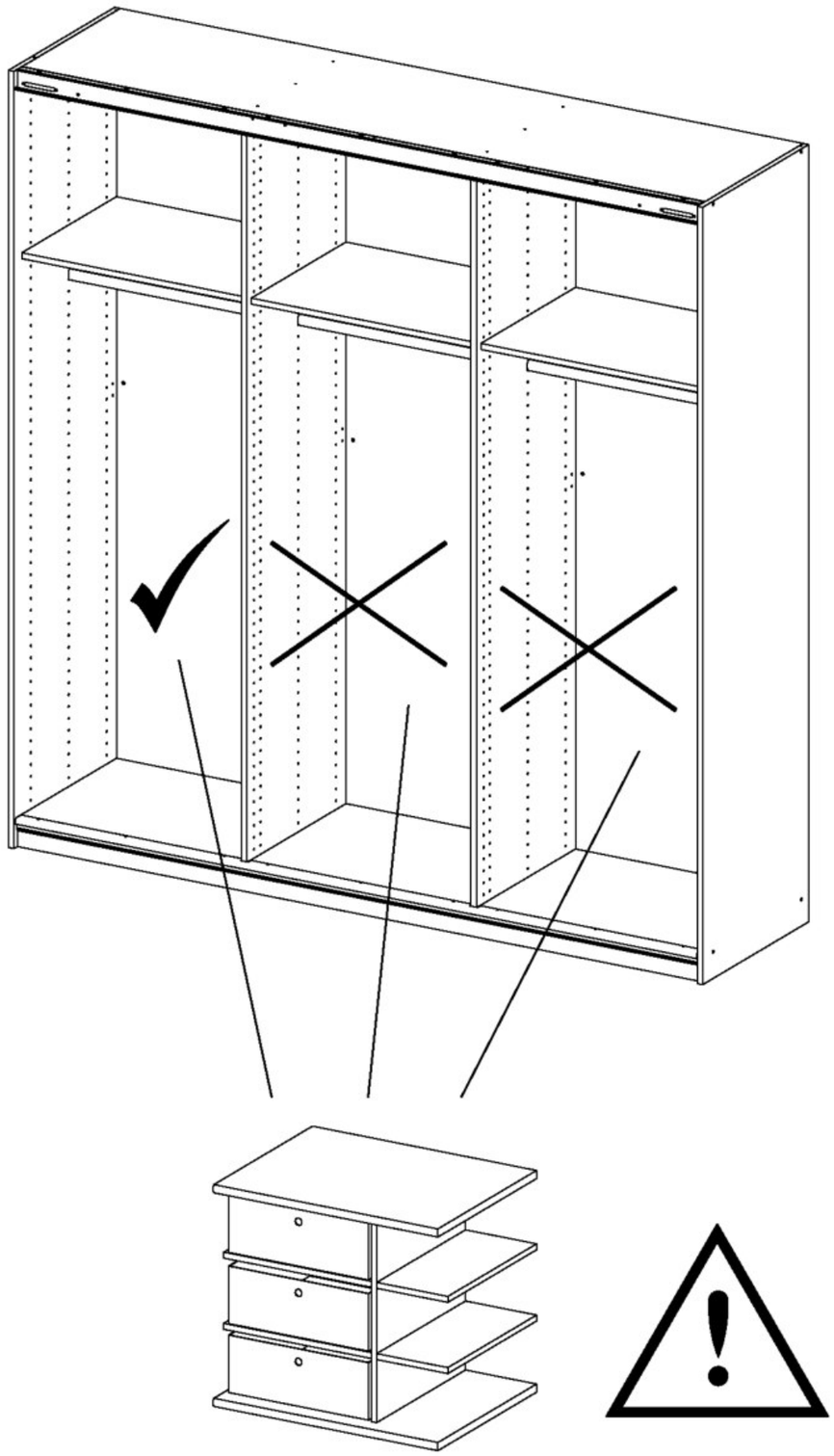

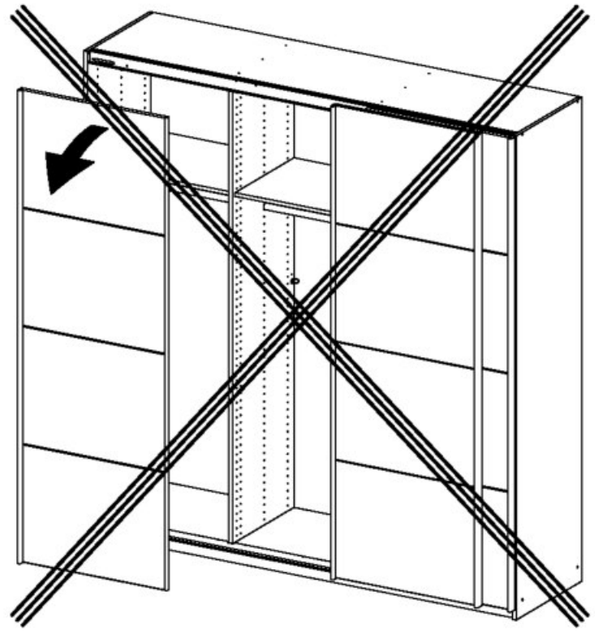

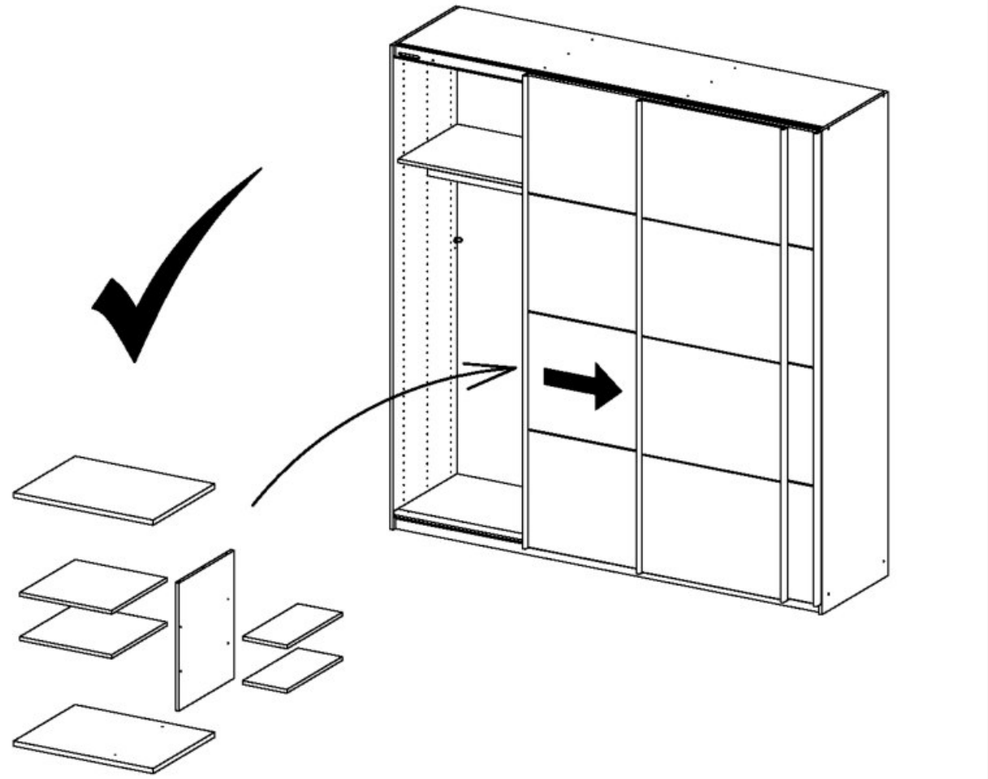

1

16x 1105

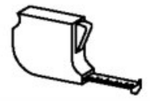

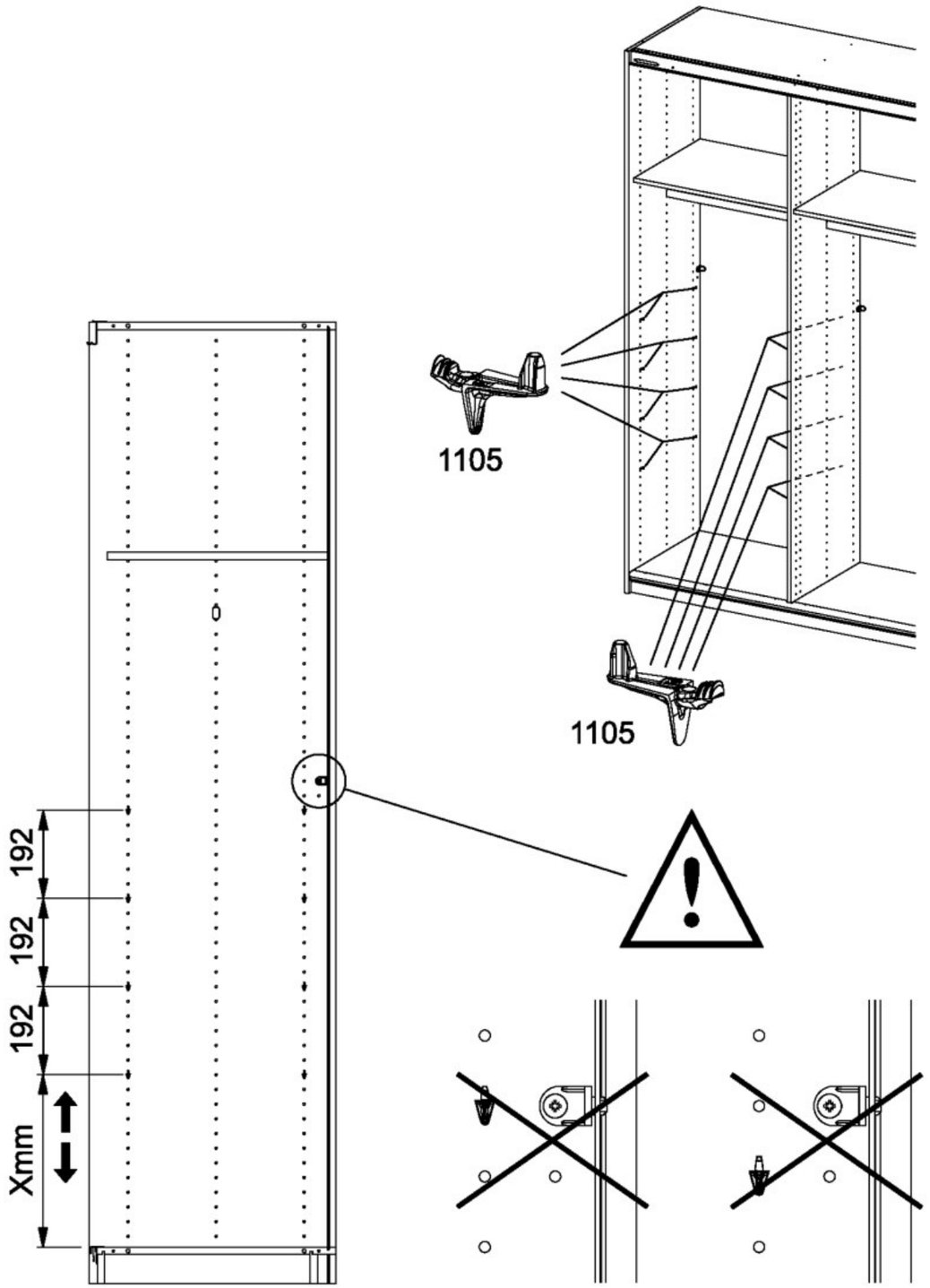

2

2x 183

2x 375 Ø5

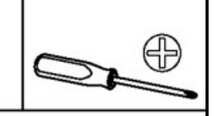

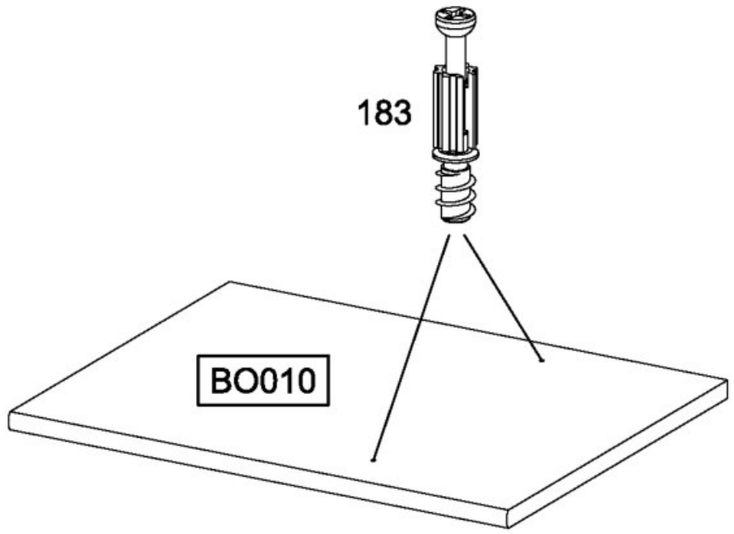

1.

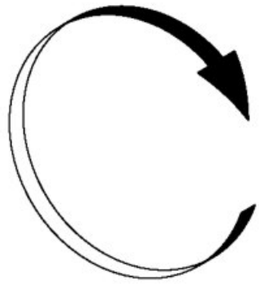

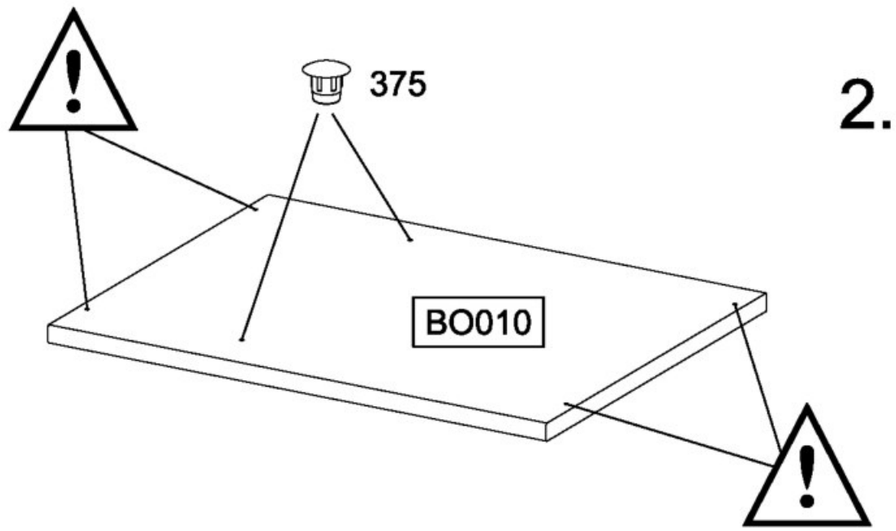

2.

3

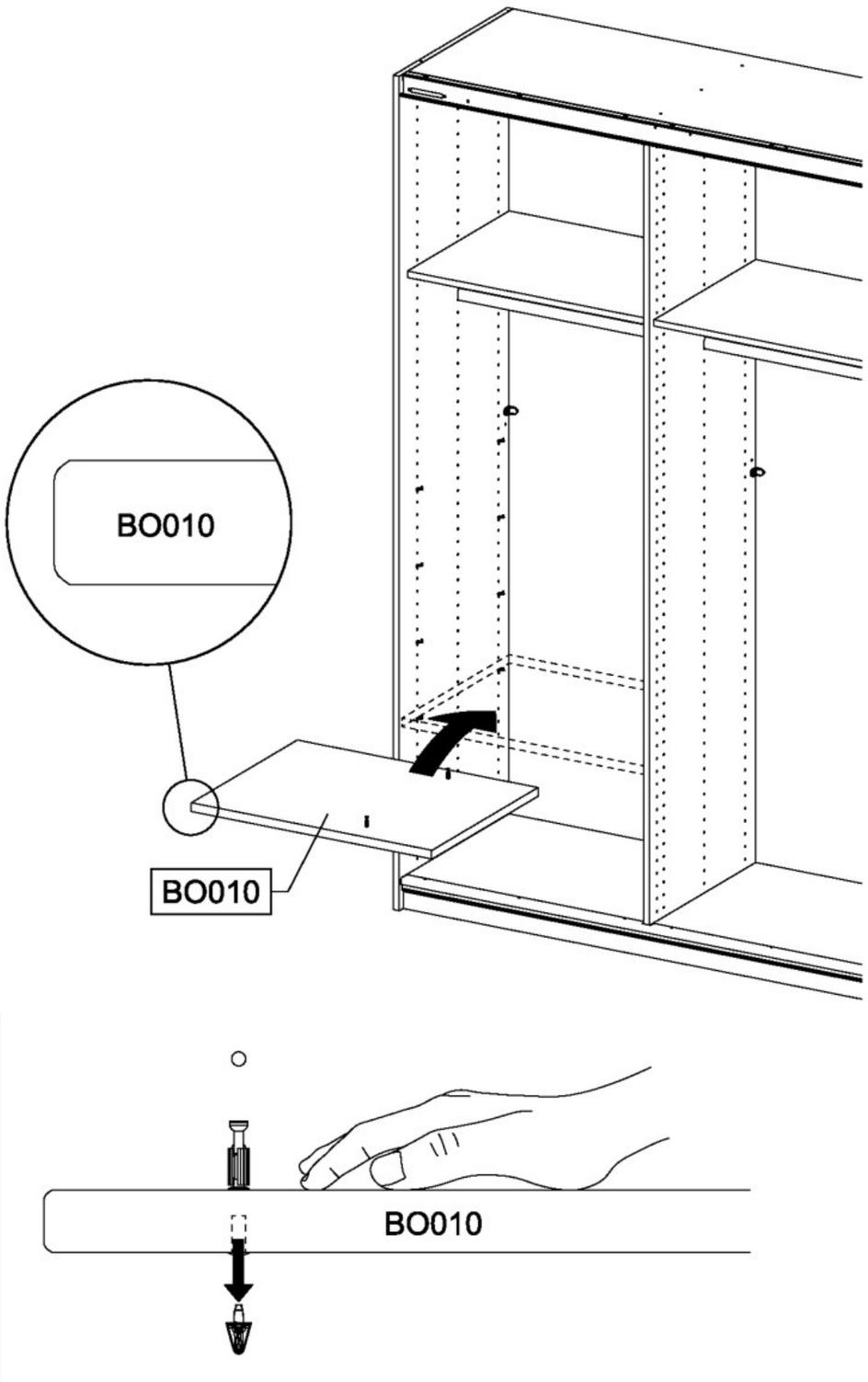

4

4x 173

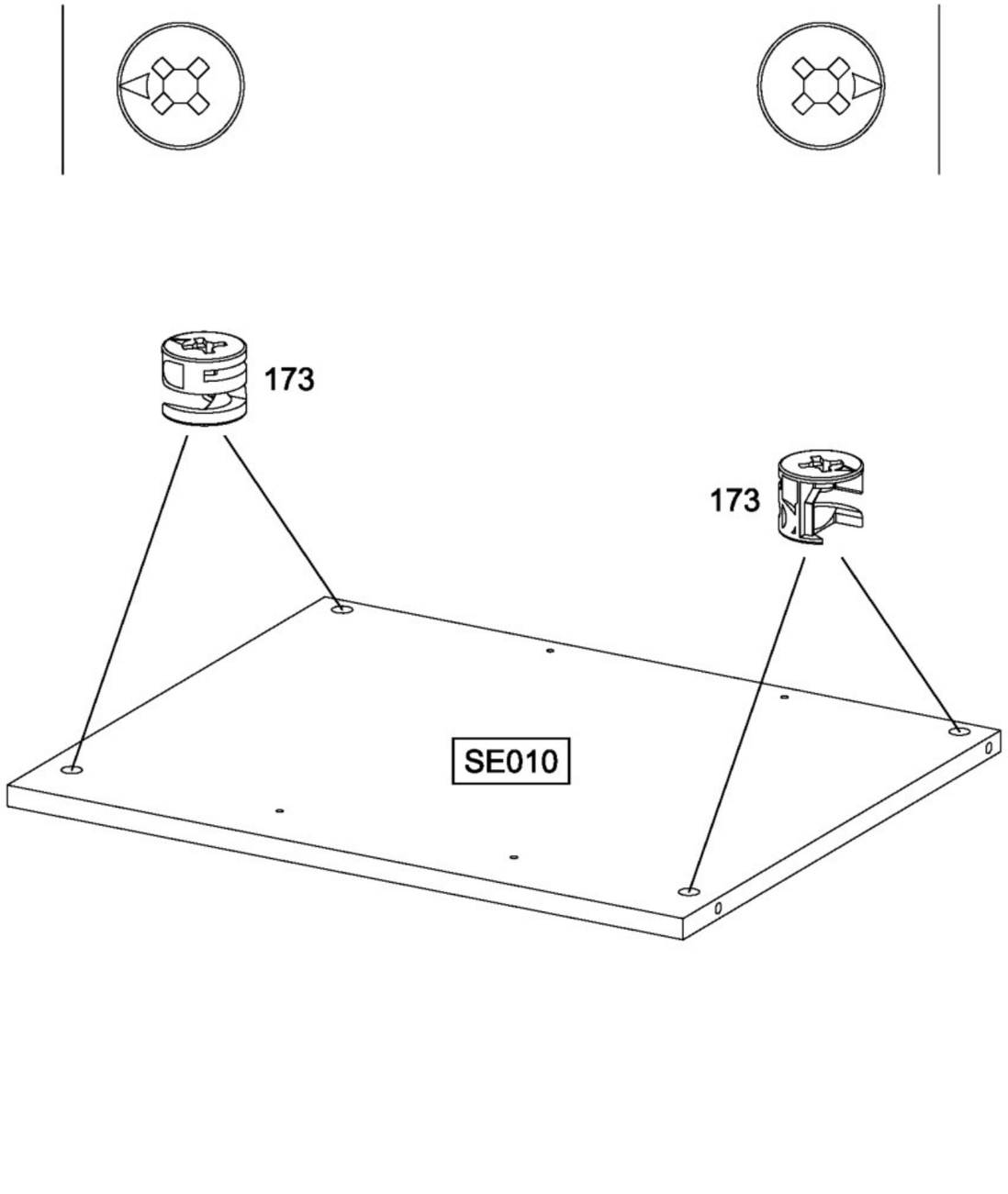

5

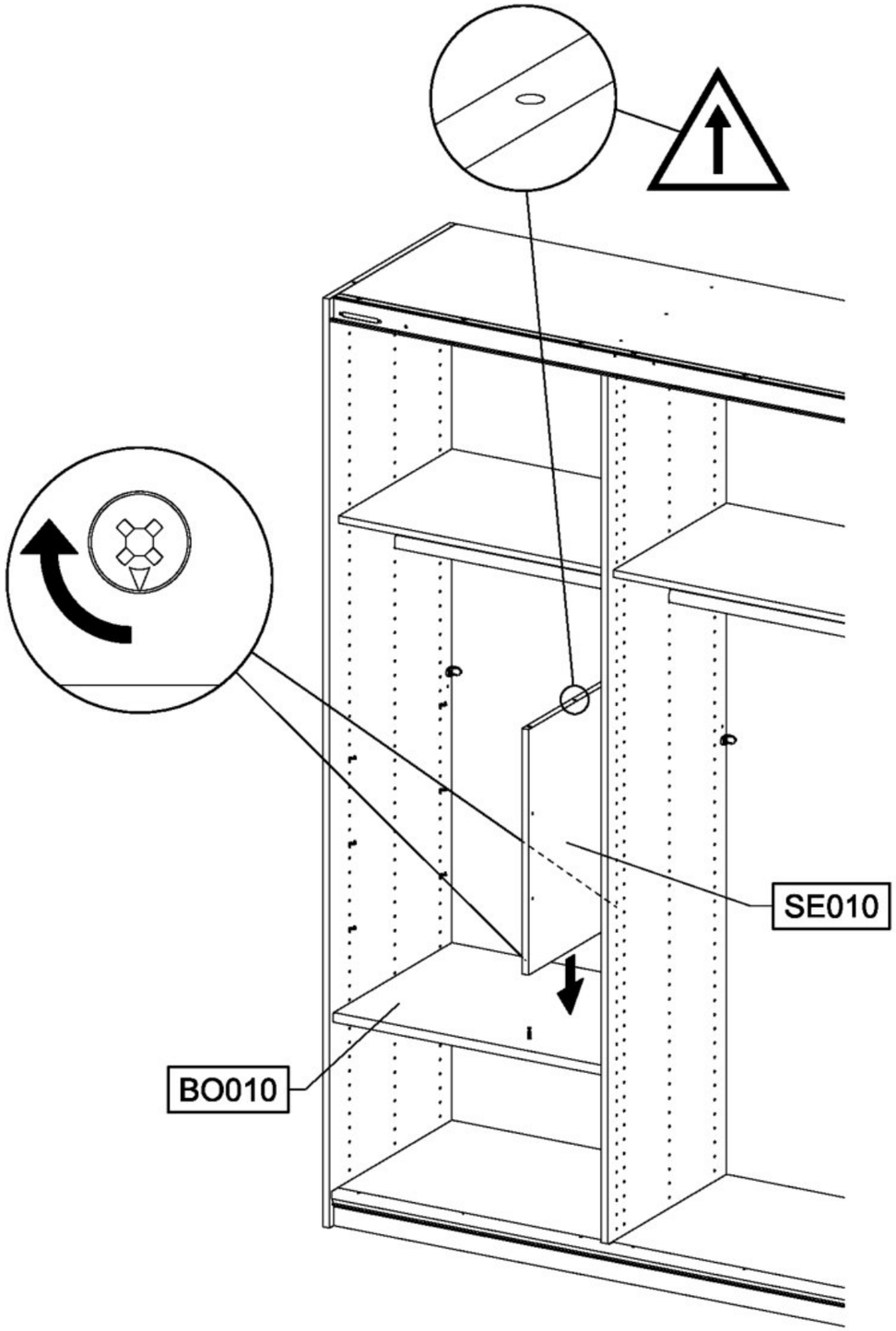

6

2x 183

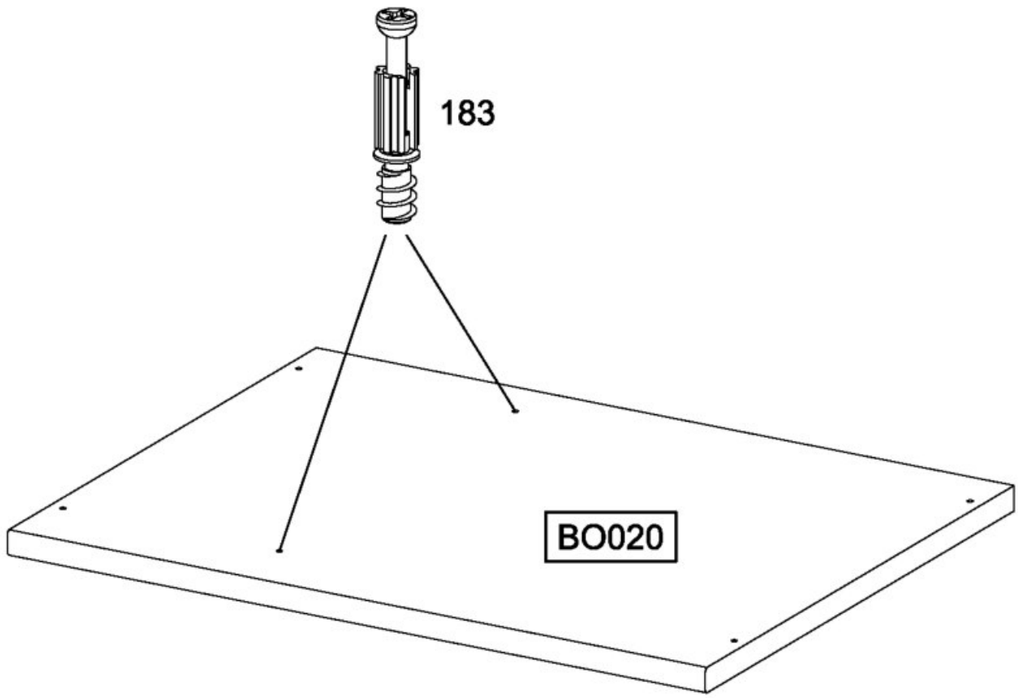

7

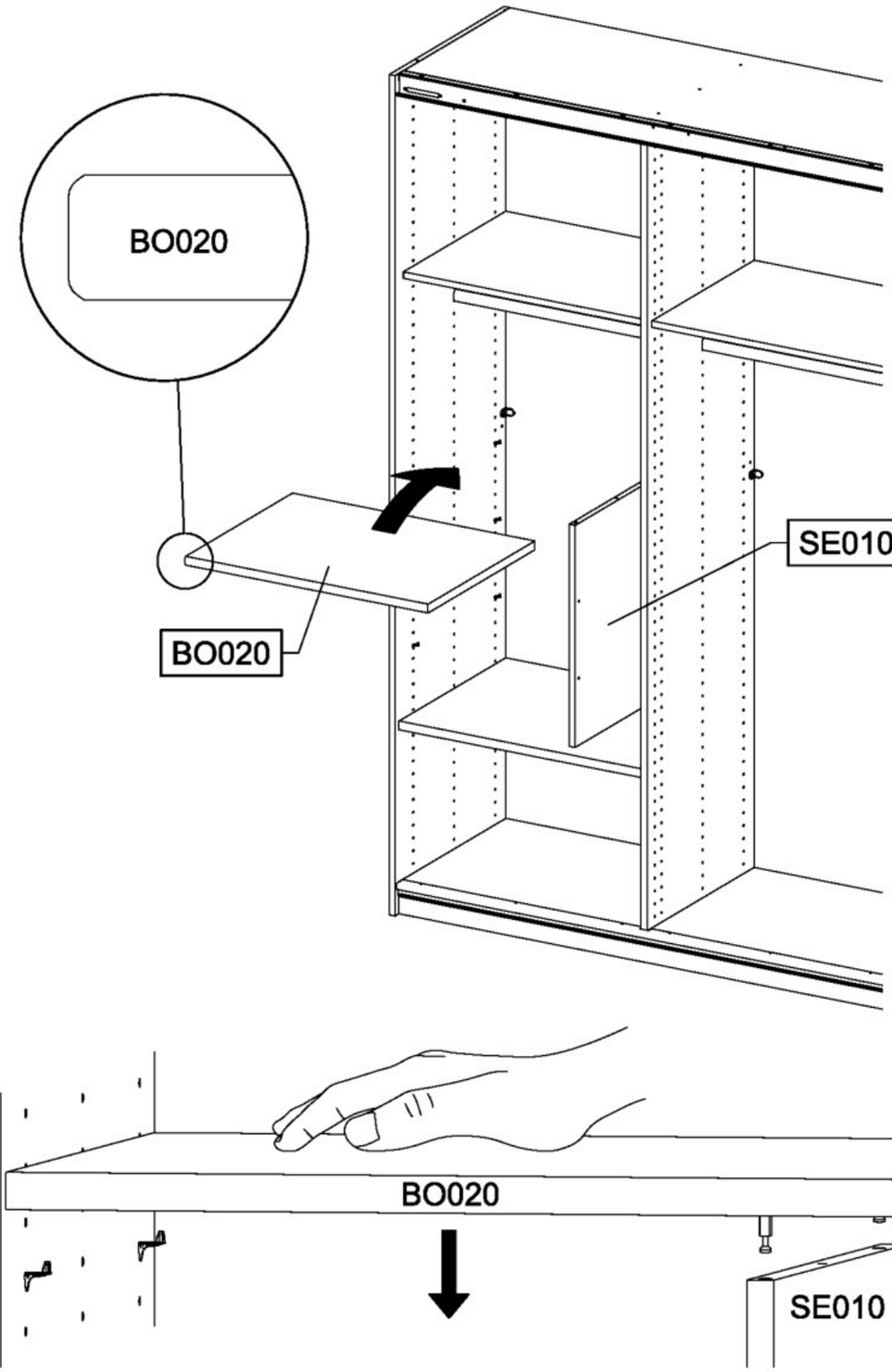

8

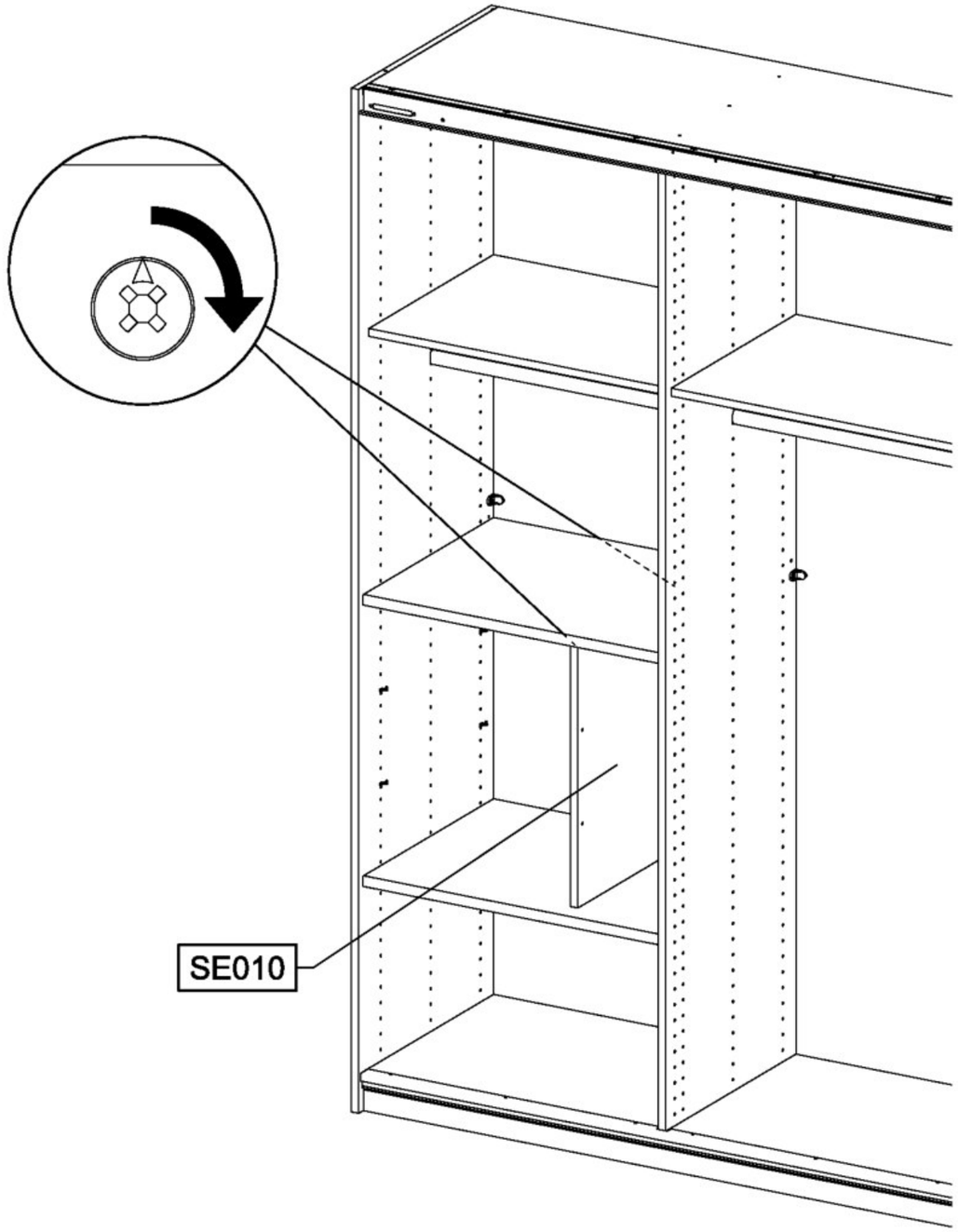

9

8x 1105

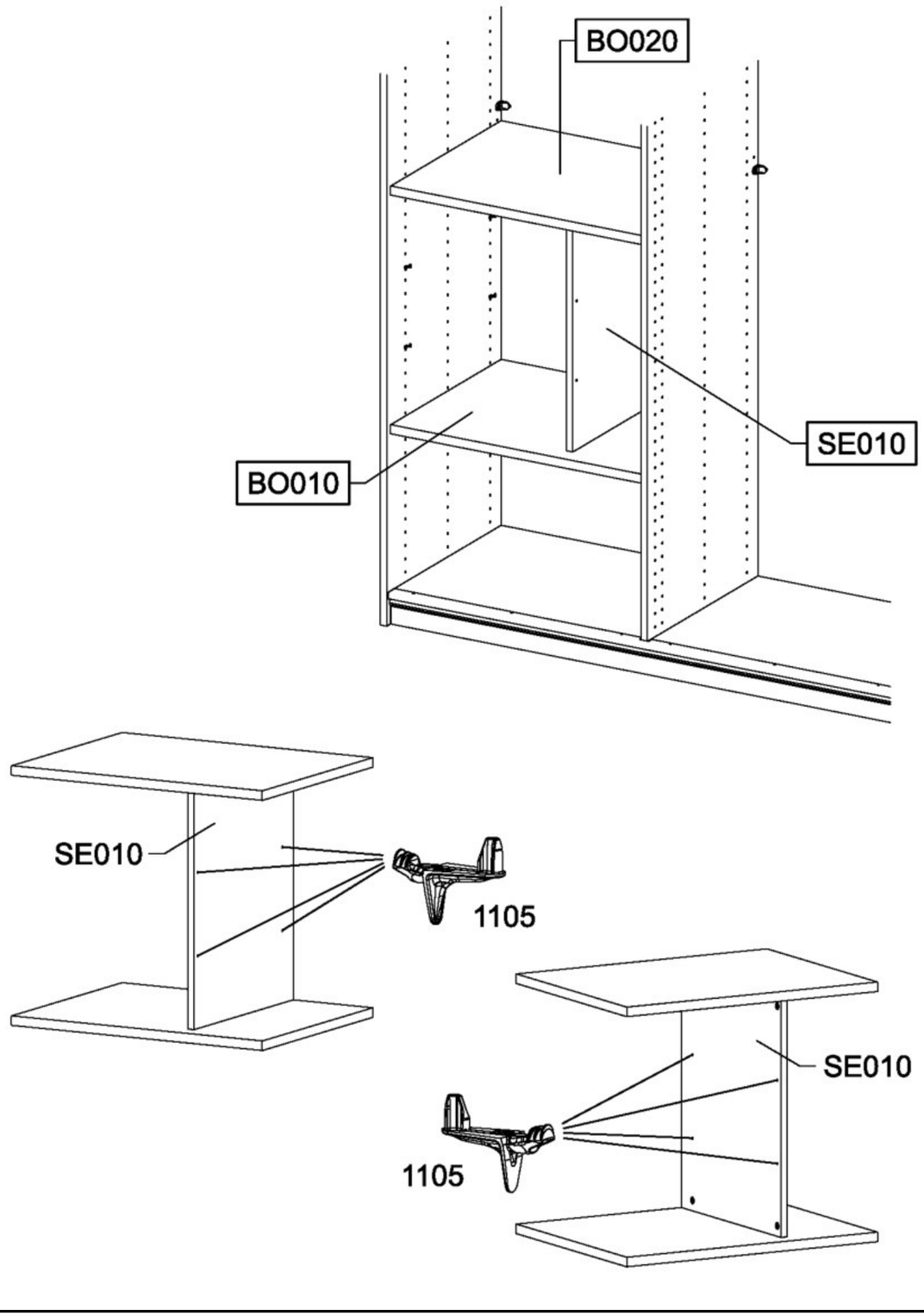
BO020
BO010
SE010
SE010
1105
SE010
1105

10

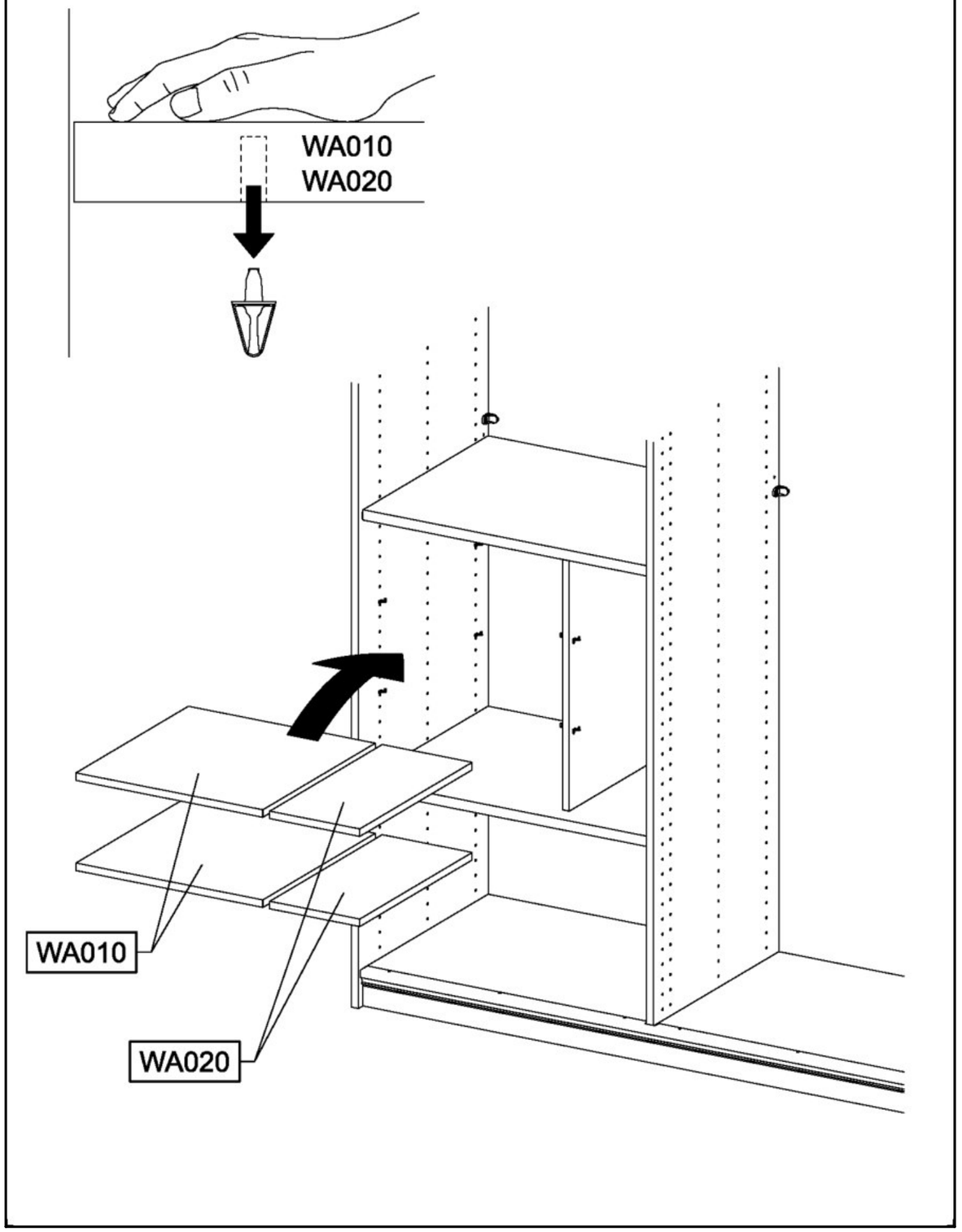
WA010
WA020
WA010
WA020

11

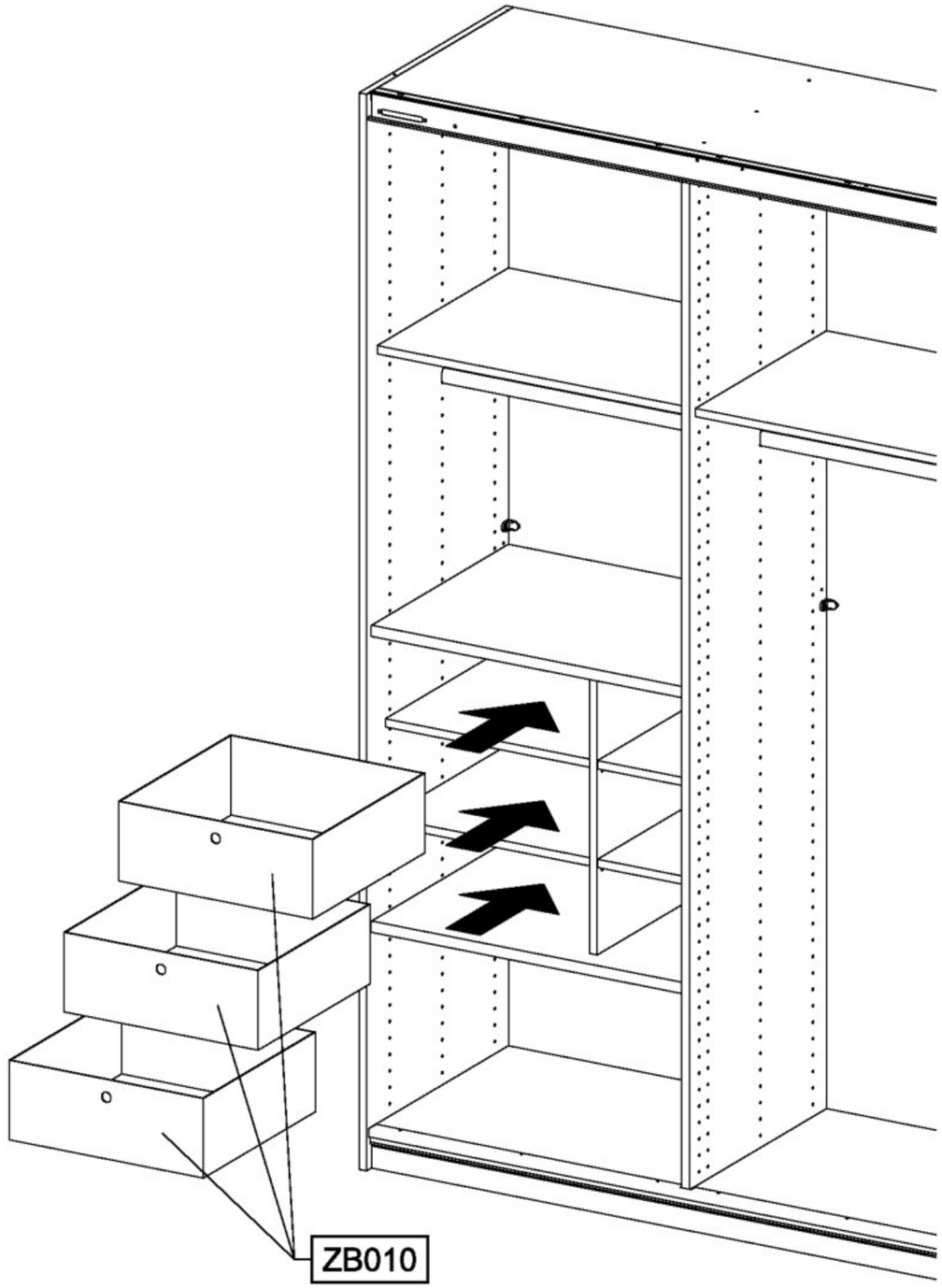

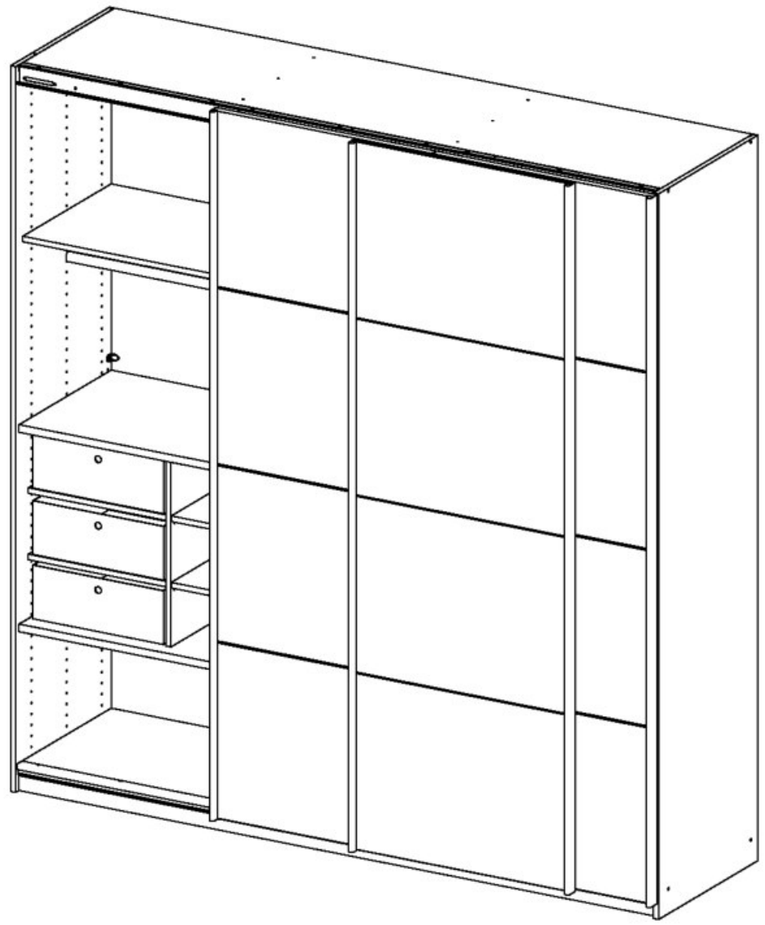

M2573_01

rauch

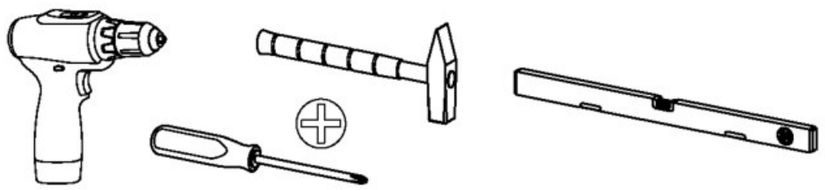

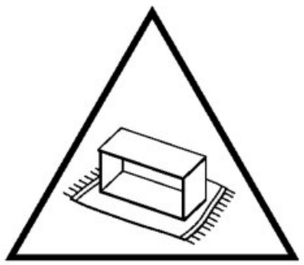

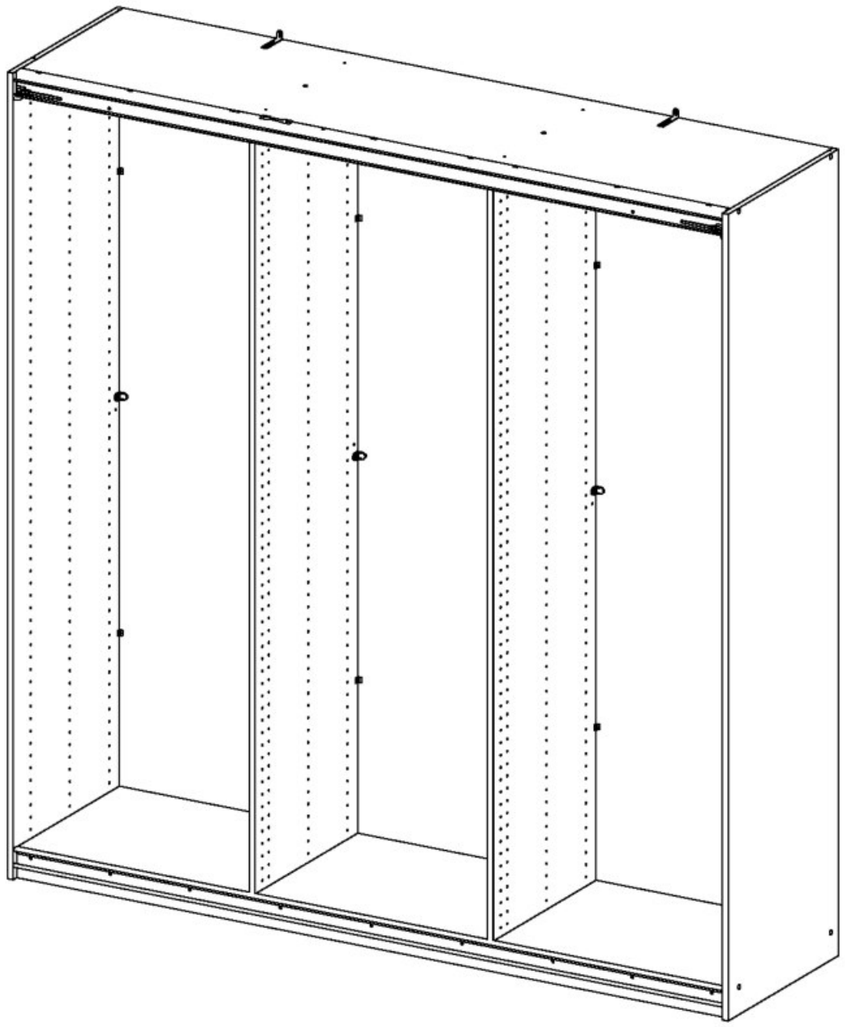

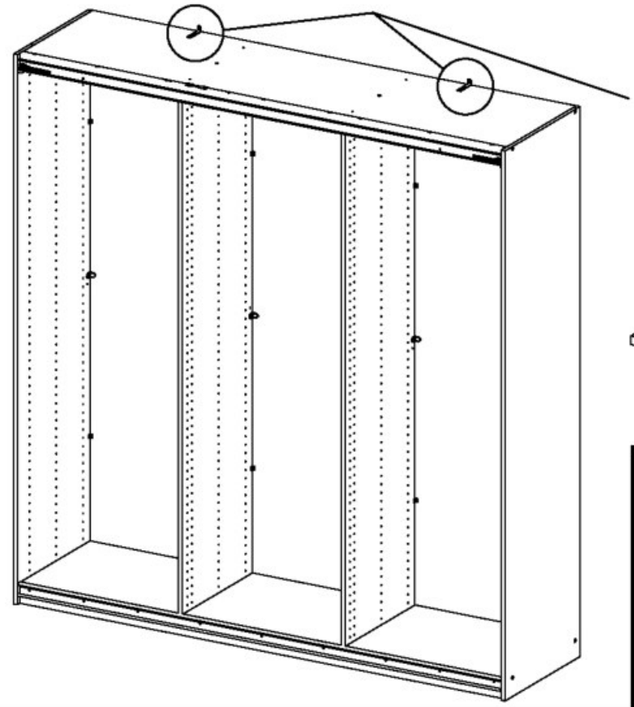

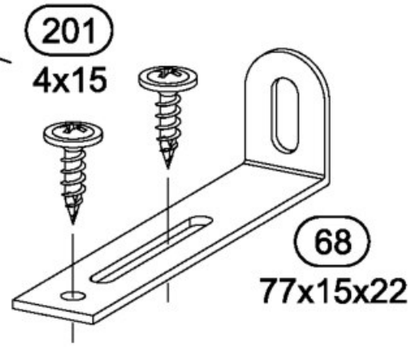

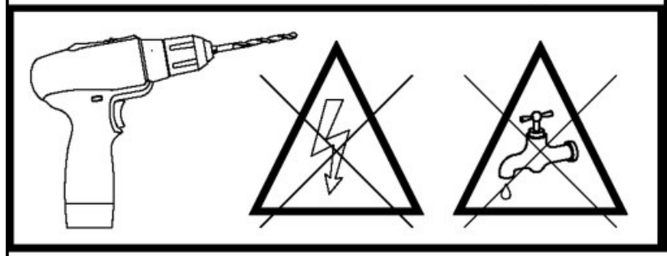

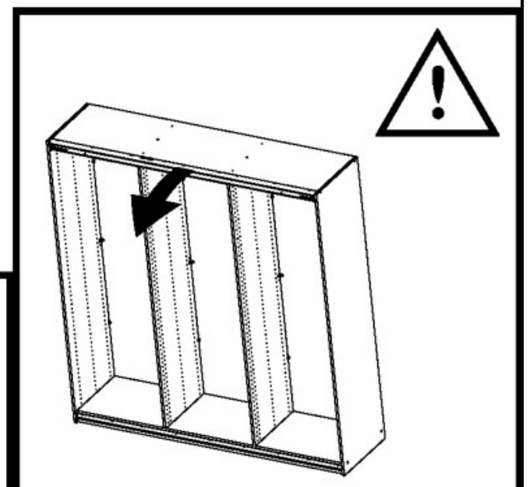

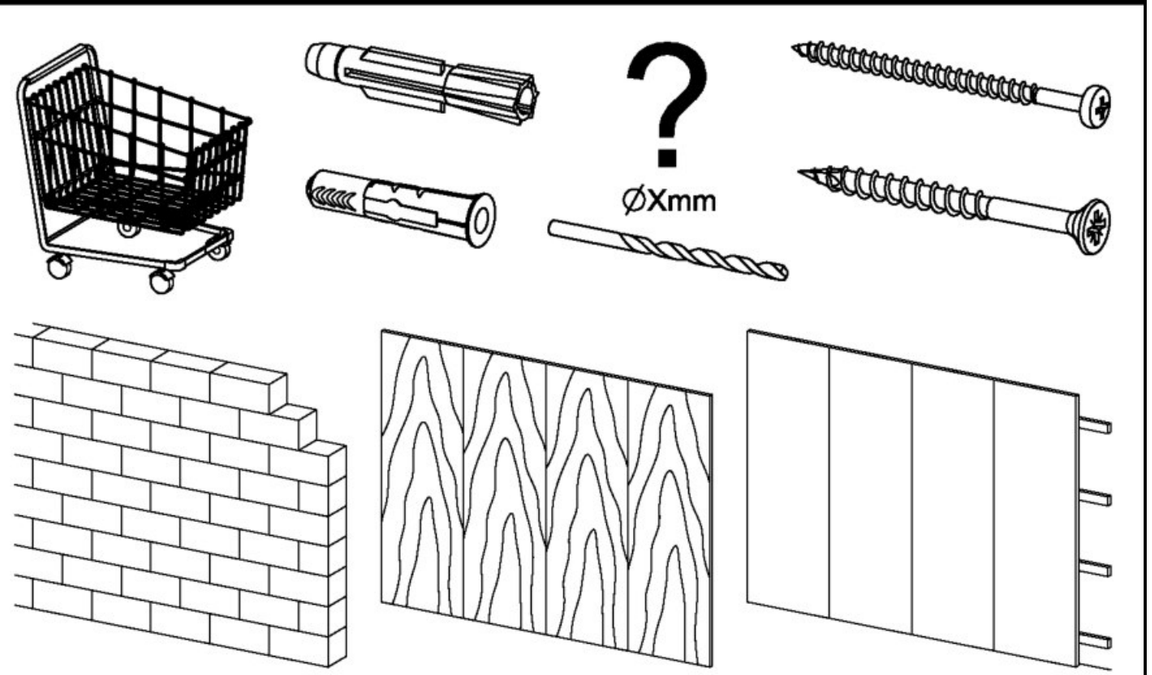

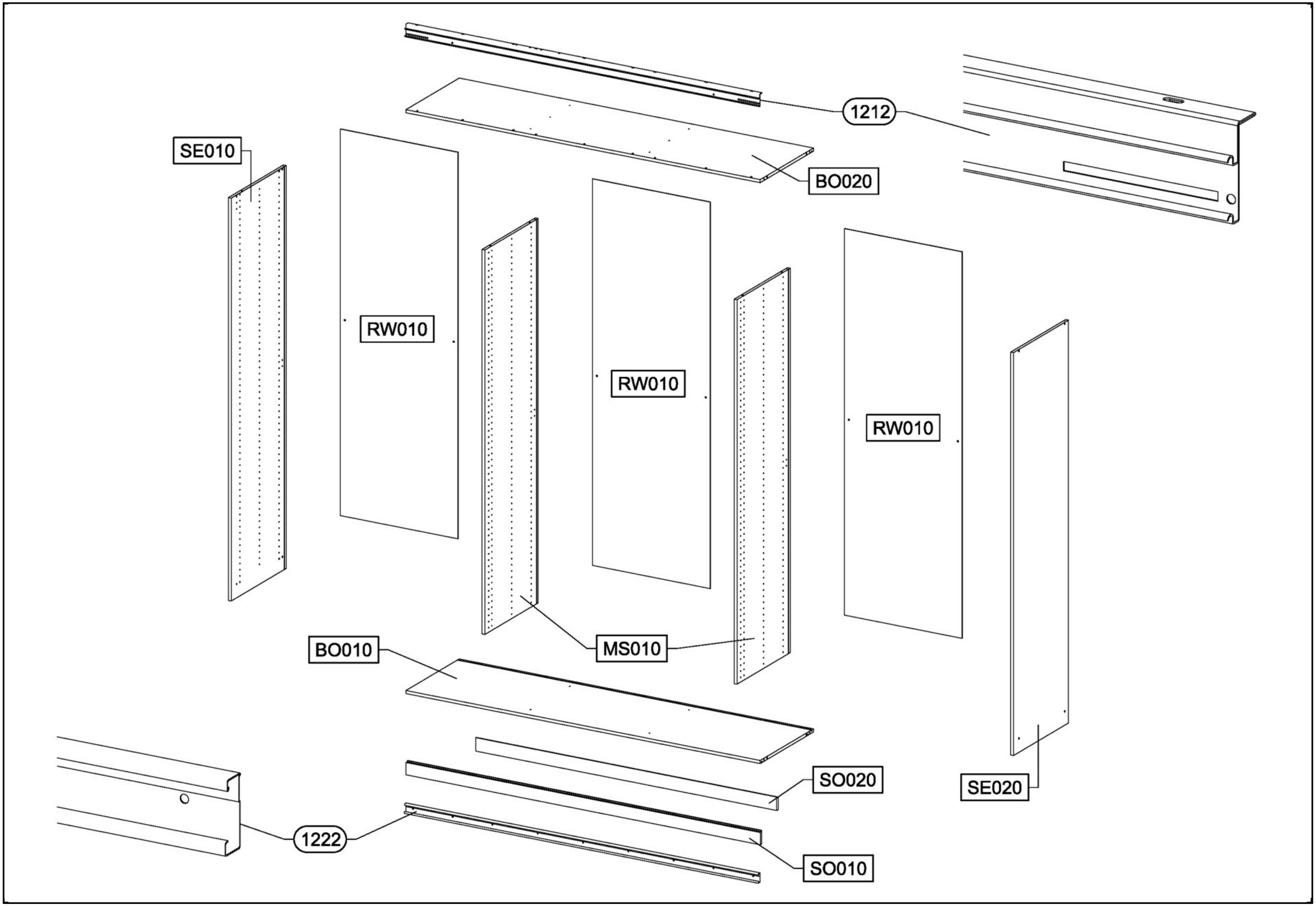
1212
BO020
SE010
RW010
RW010
RW010
BO010
MS010
SO020
SE020
1222
SO010

M2573

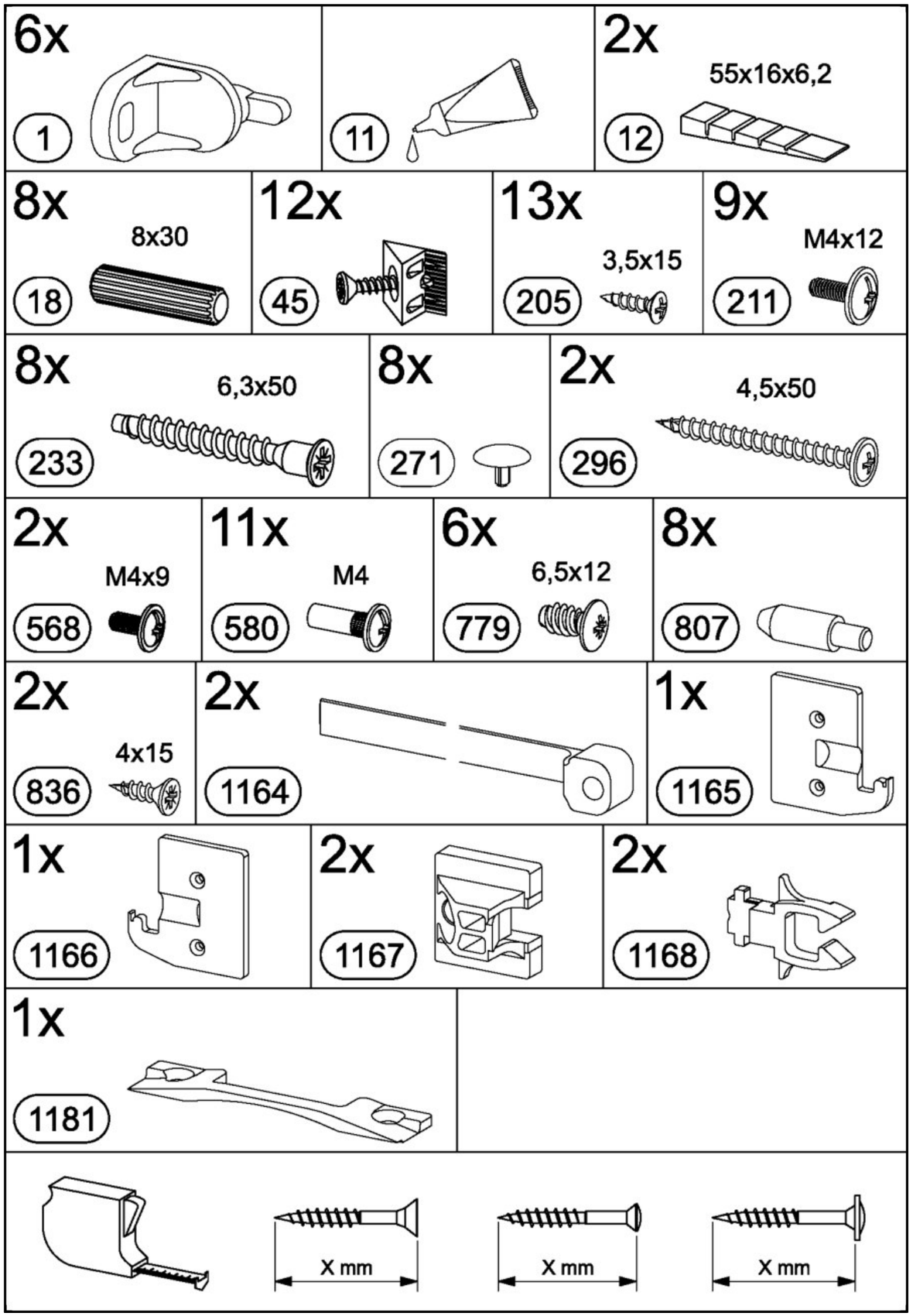
6x
1
11
2x
55x16x6,2
12
8x
8x30
18
12x
45
13x
3,5x15
205
9x
M4x12
211
8x
6,3x50
233
8x
271
2x
4,5x50
296
2x
M4x9
568
11x
M4
580
6x
6,5x12
779
8x
807
2x
4x15
836
2x
1164
1x
1165
1x
1166
2x
1167
2x
1168
1x
1181
X mm
X mm
X mm

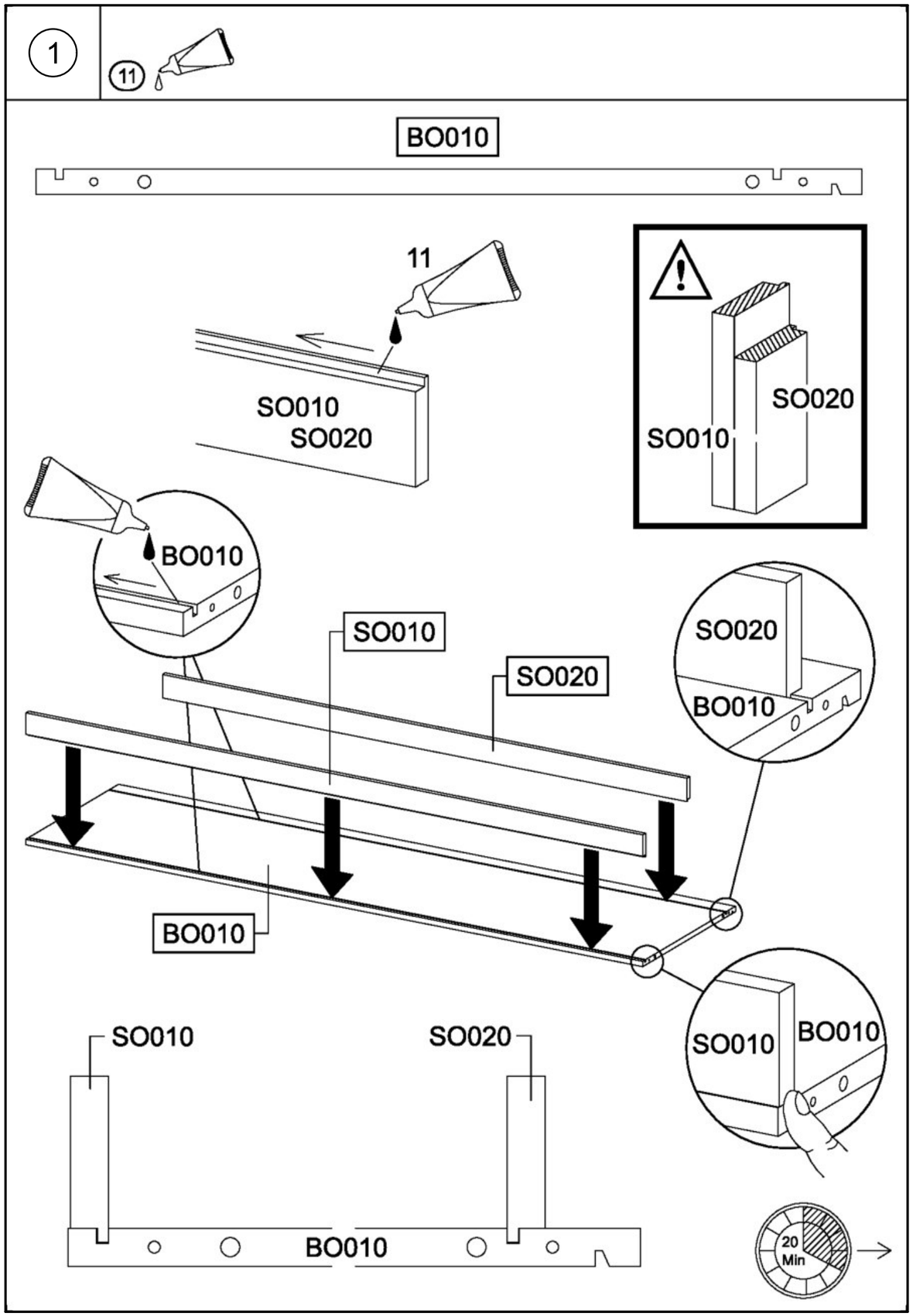
1
11
BO010
11
SO010
SO020
SO020
SO010
BO010
SO010
SO020
SO020
BO010
BO010
SO010
SO020
SO010
BO010
BO010
20
Min

2

4x (18) 8x30

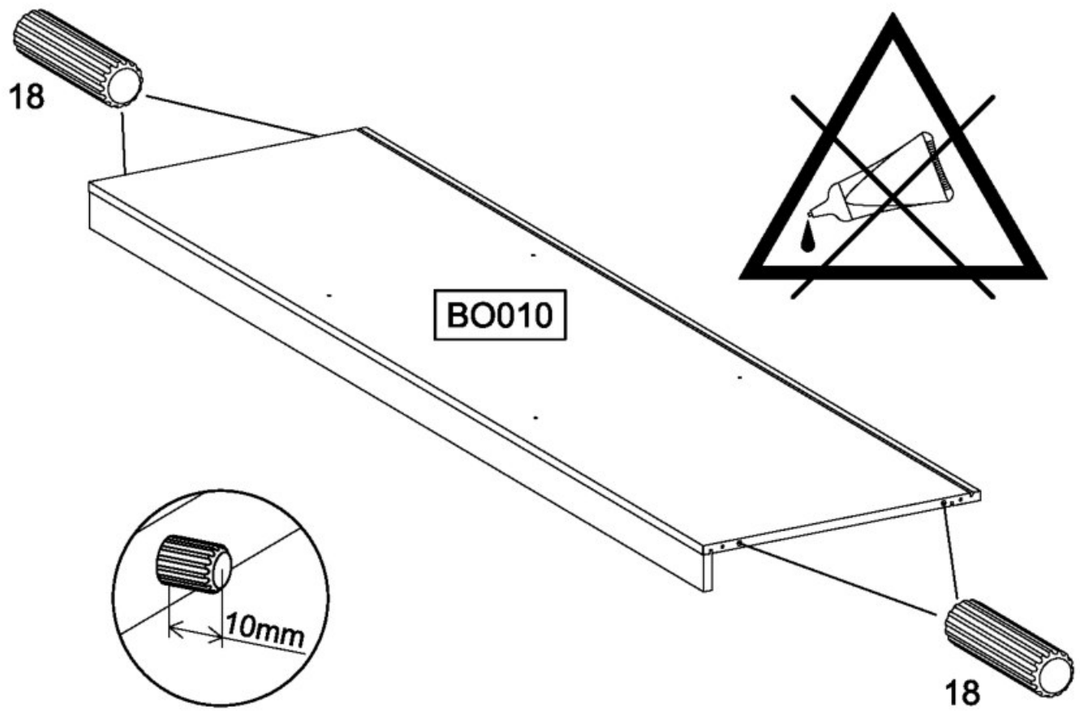

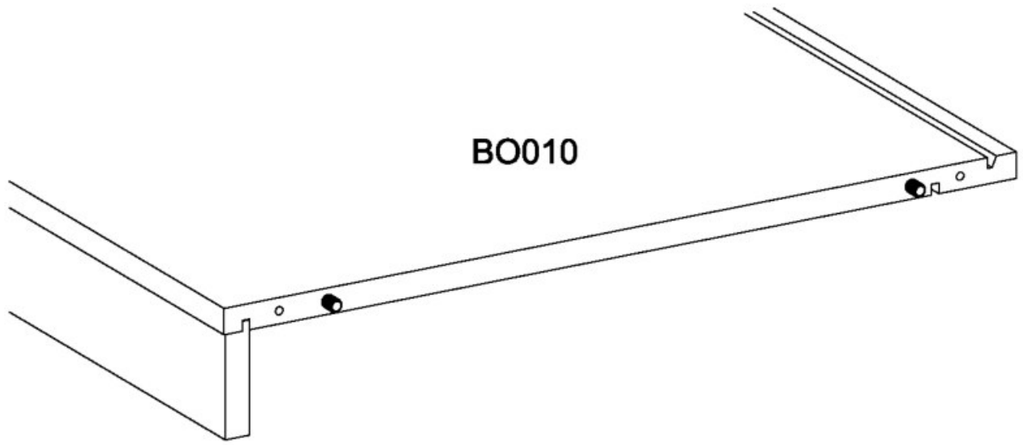

3

4x (205) 3,5x15

1x (1165)

1x (1166)

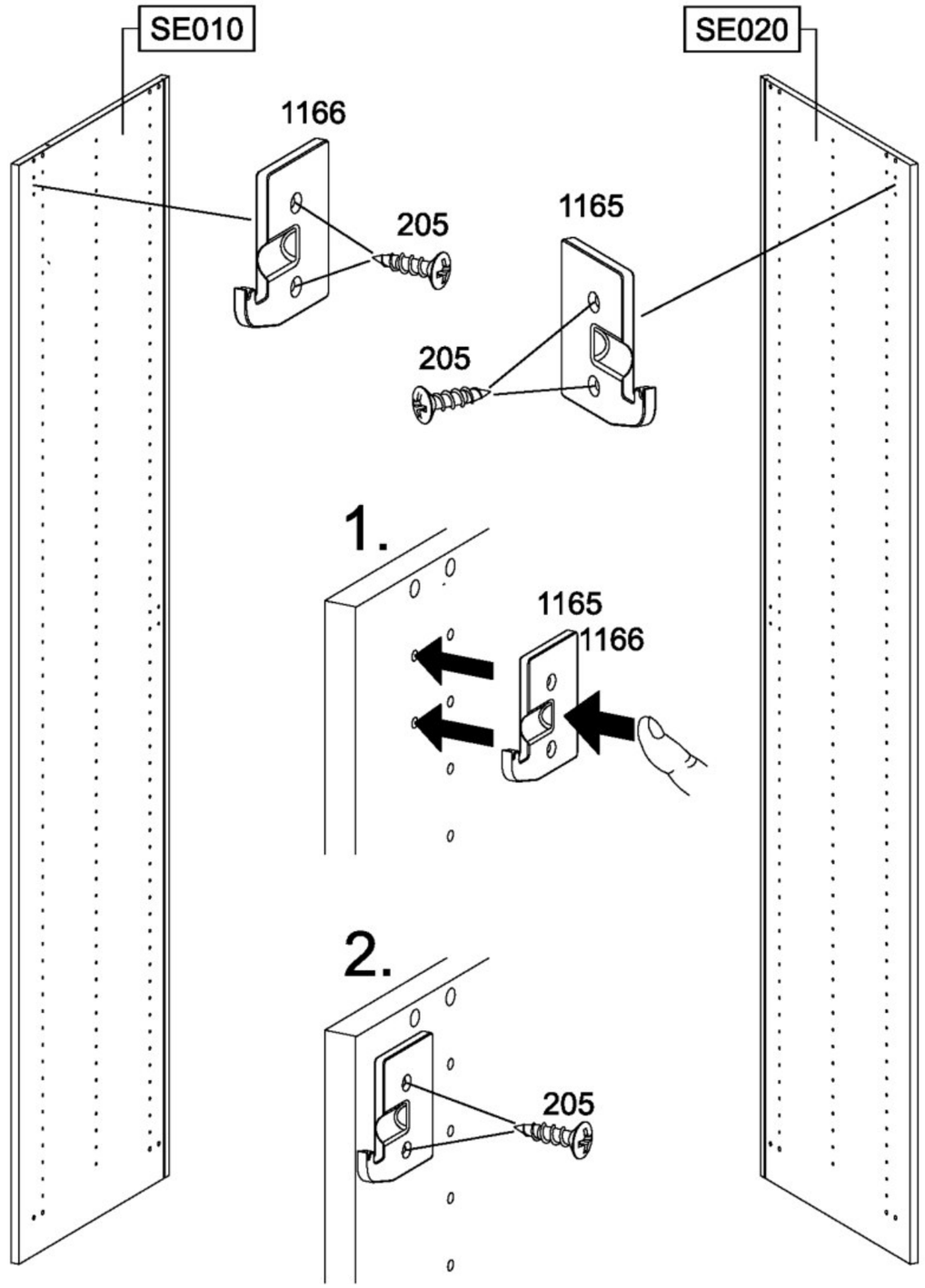

4

2x 233 6,3x50

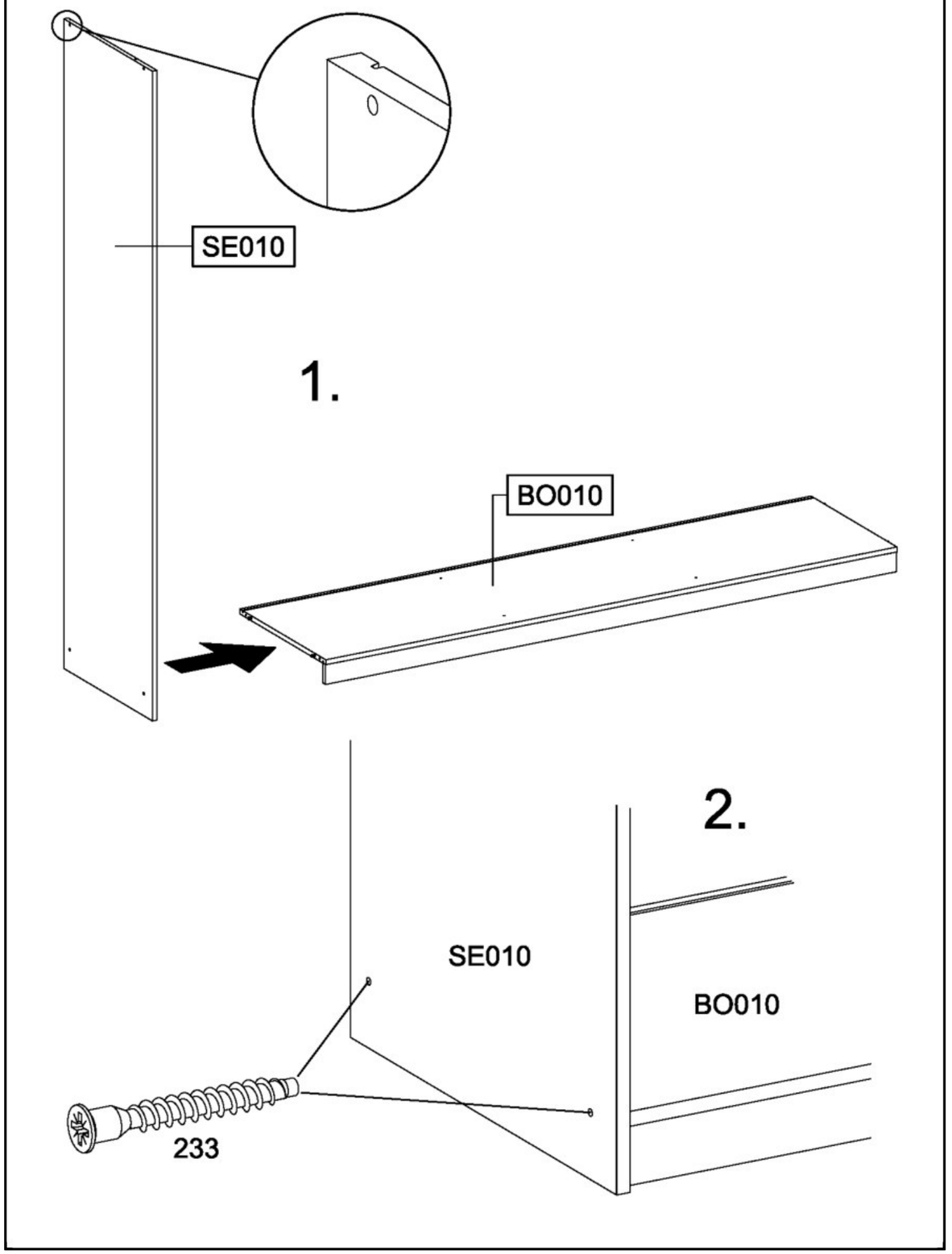

5

1x 1 1x 779 6,5x12

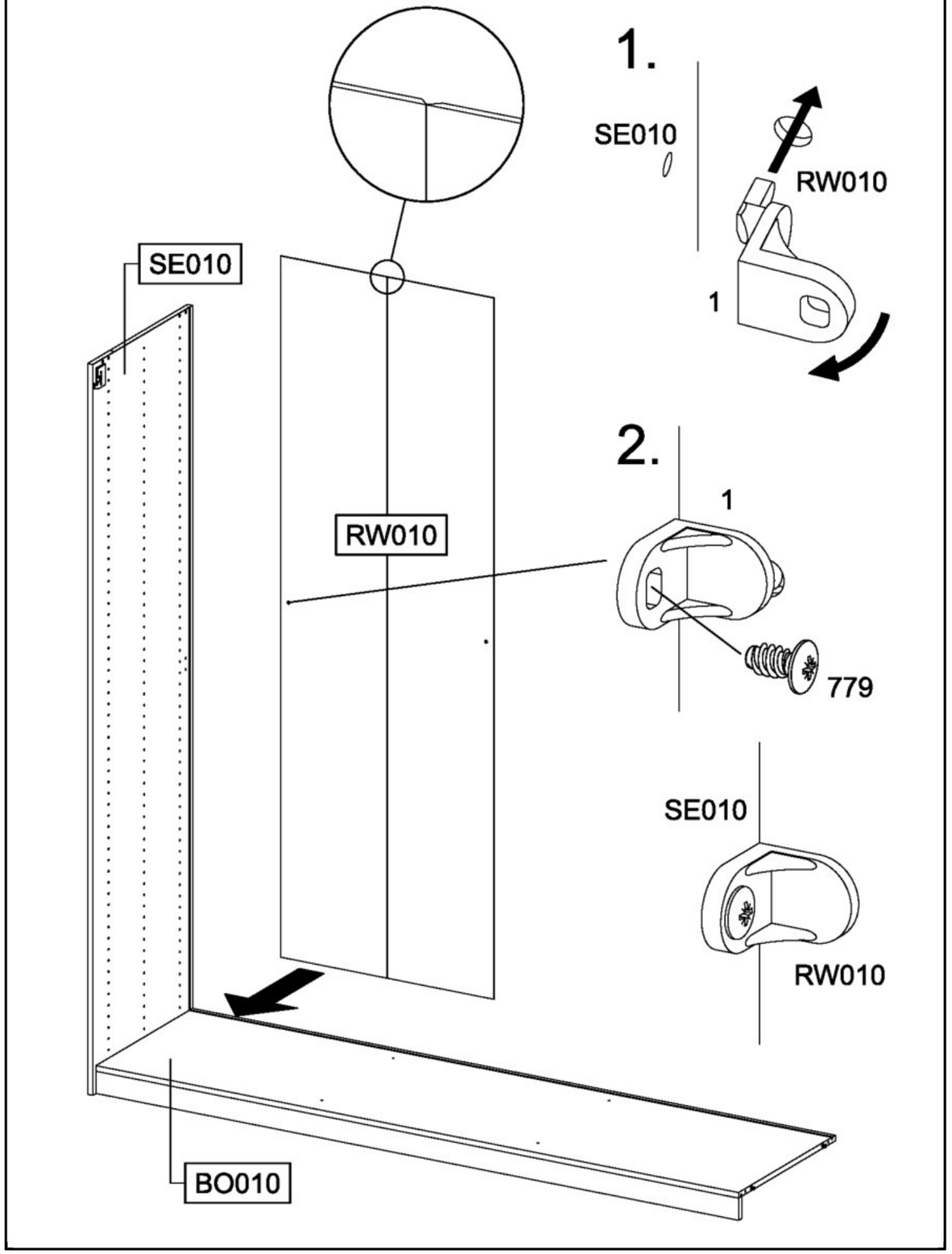

6

4x 807

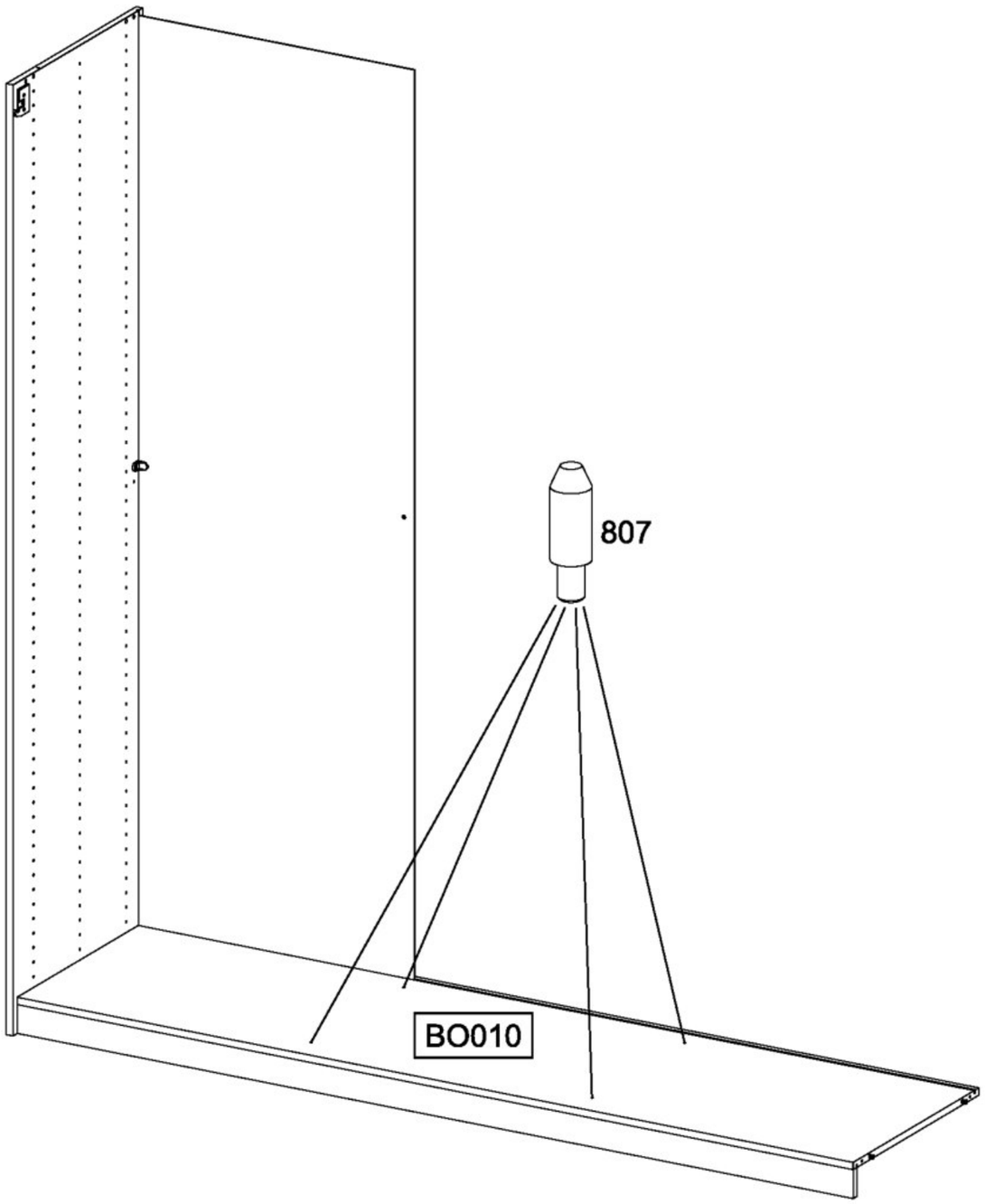

7

1x 1

1x 779 6,5x12

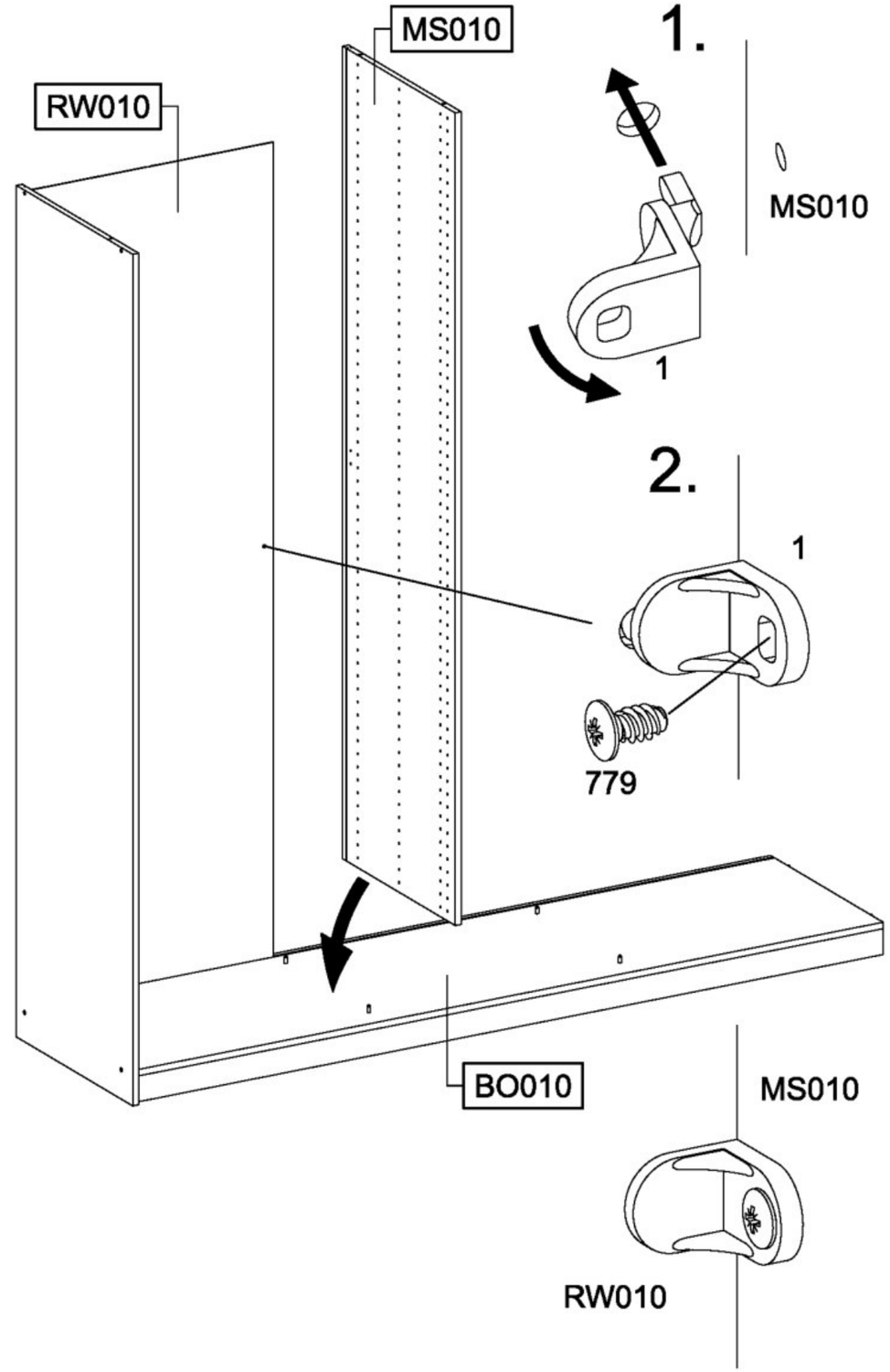

8

1x 1

1x 779 6,5x12

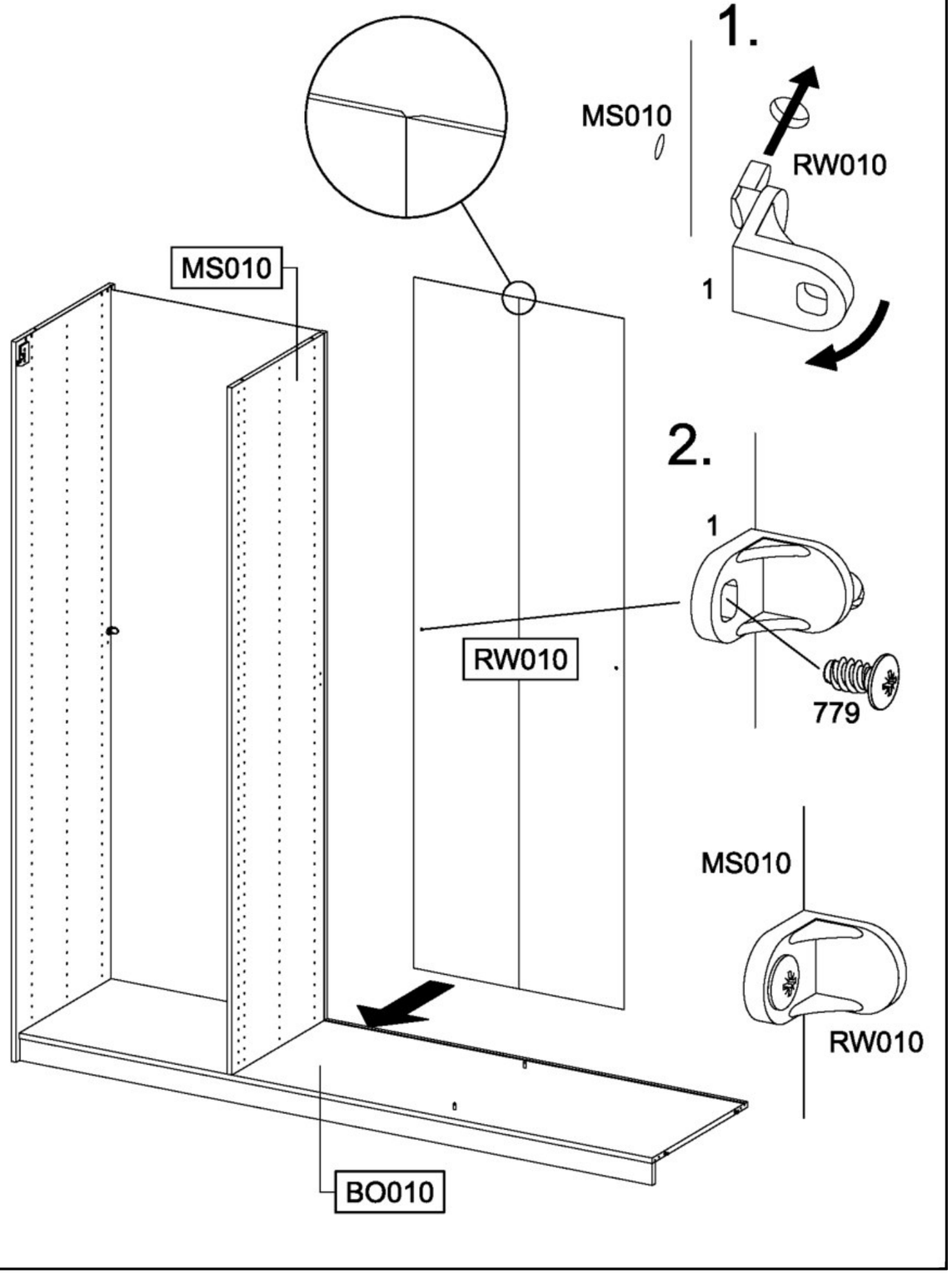

9

1x 1

1x 779 6,5x12

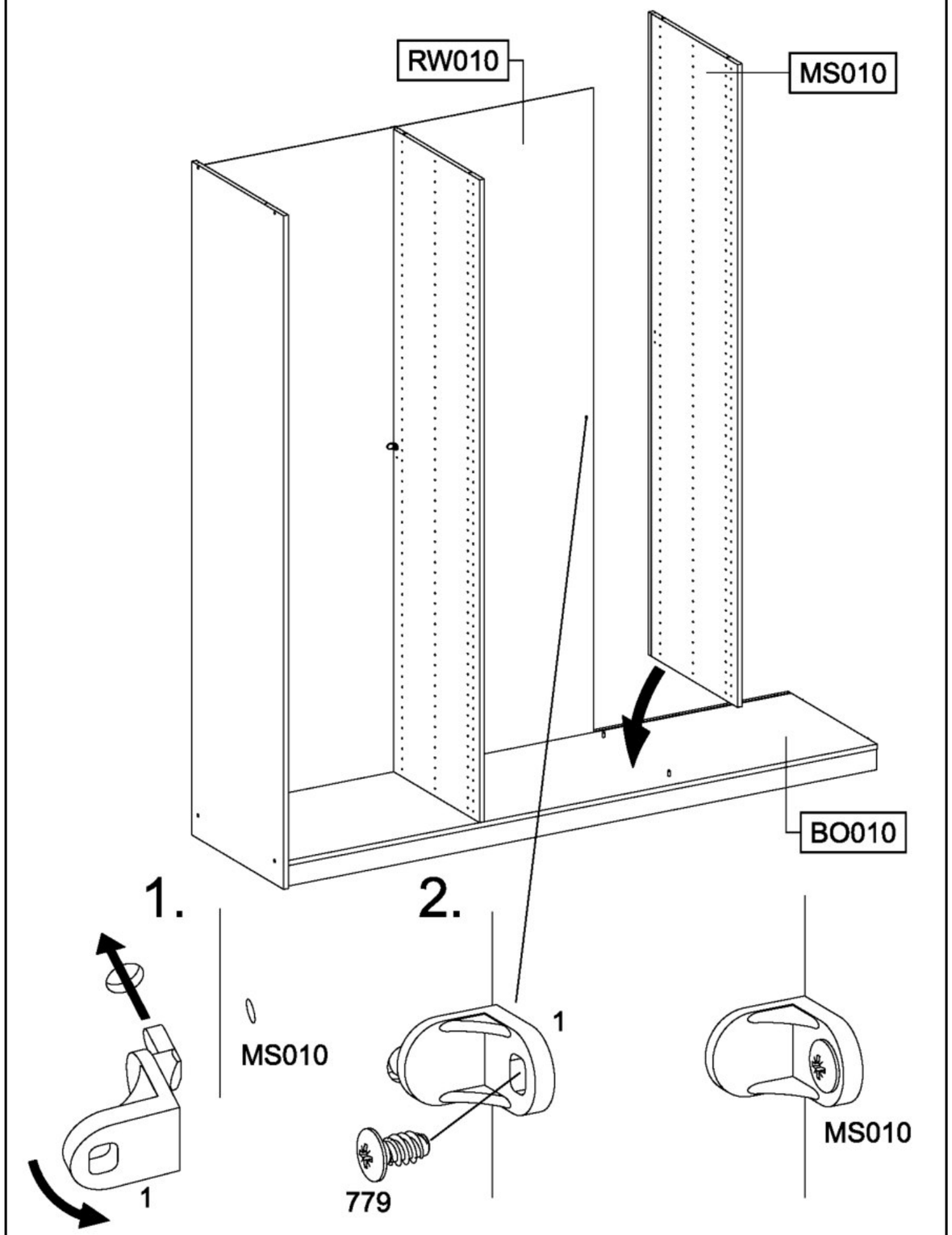

10

1x 1

1x 779 6,5x12

MS010

RW010

BO010

1.

MS010

RW010

1

2.

1

779

MS010

RW010

11

4x 18 8x30

4x 807

1.

807

18

BO020

10mm

18

BO020

12

2x 233 6,3x50

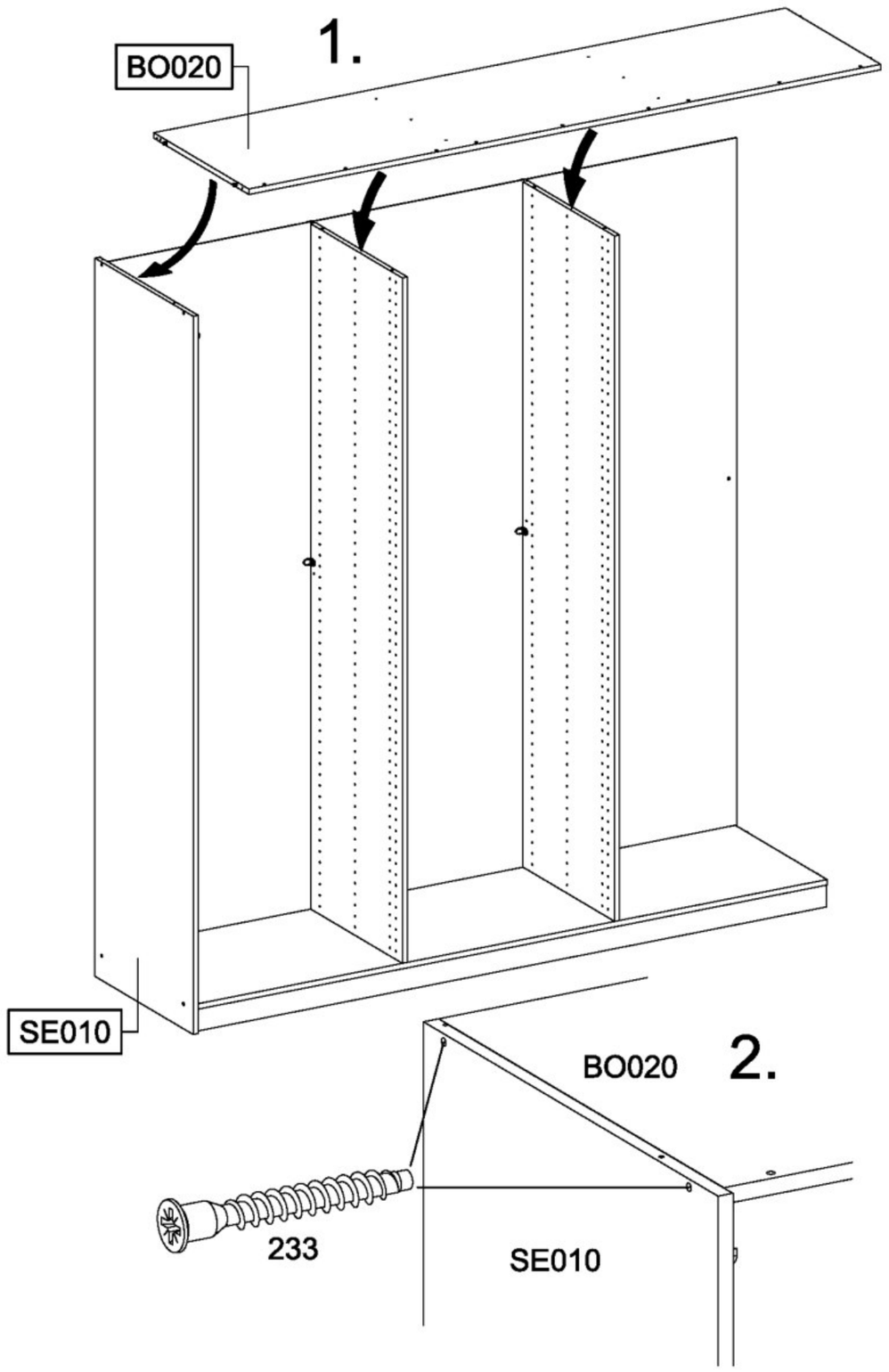

13

4x 233 6,3x50

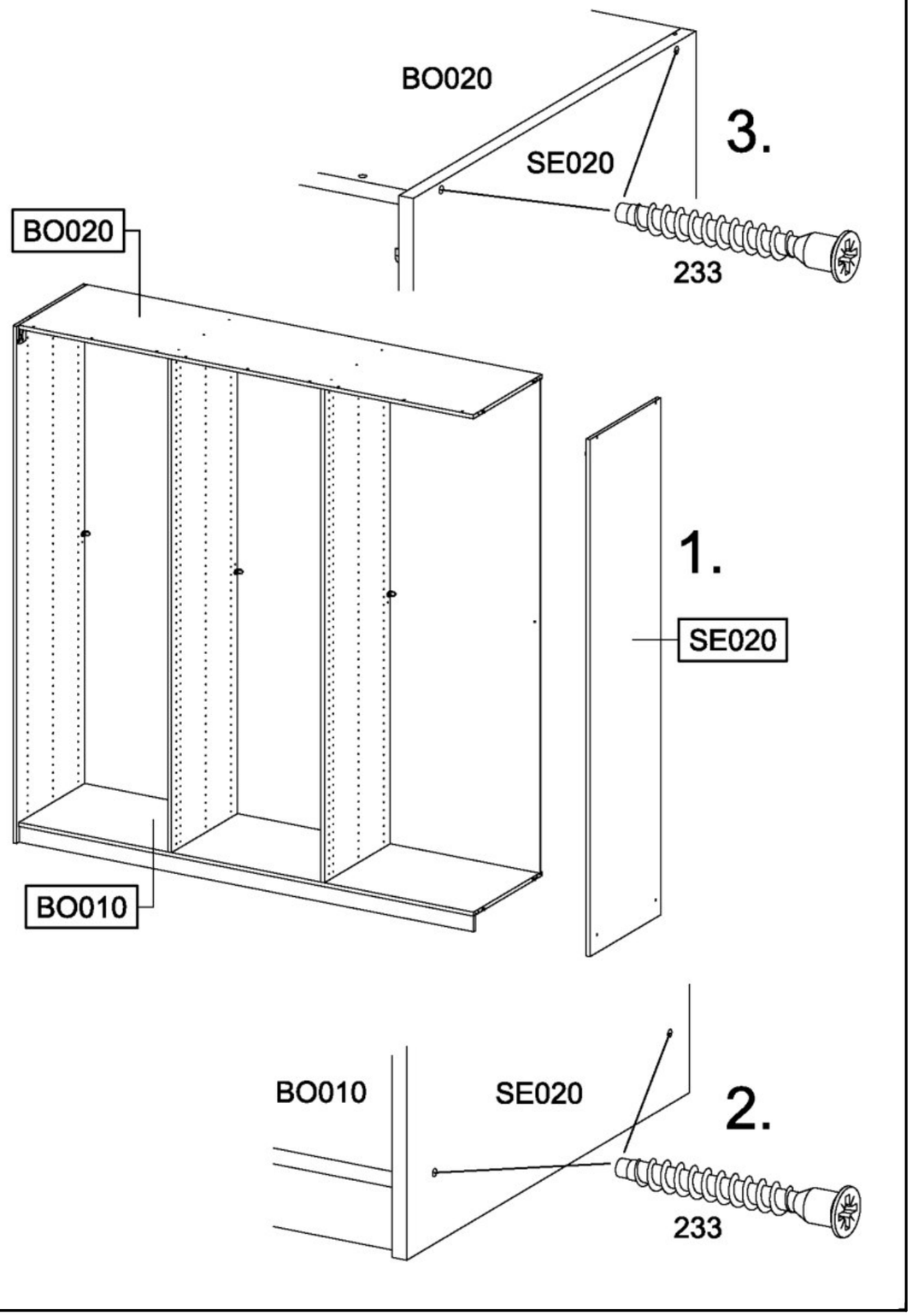

14

1x (1)

1x (779) 6,5x12

RW010

SE020

BO010

1.

SE020

1

2.

1

779

SE020

15

2x (296) 4,5x50

296

BO020

MS010

MS010

16

9x 211 M4x12

9x 580 M4

1.

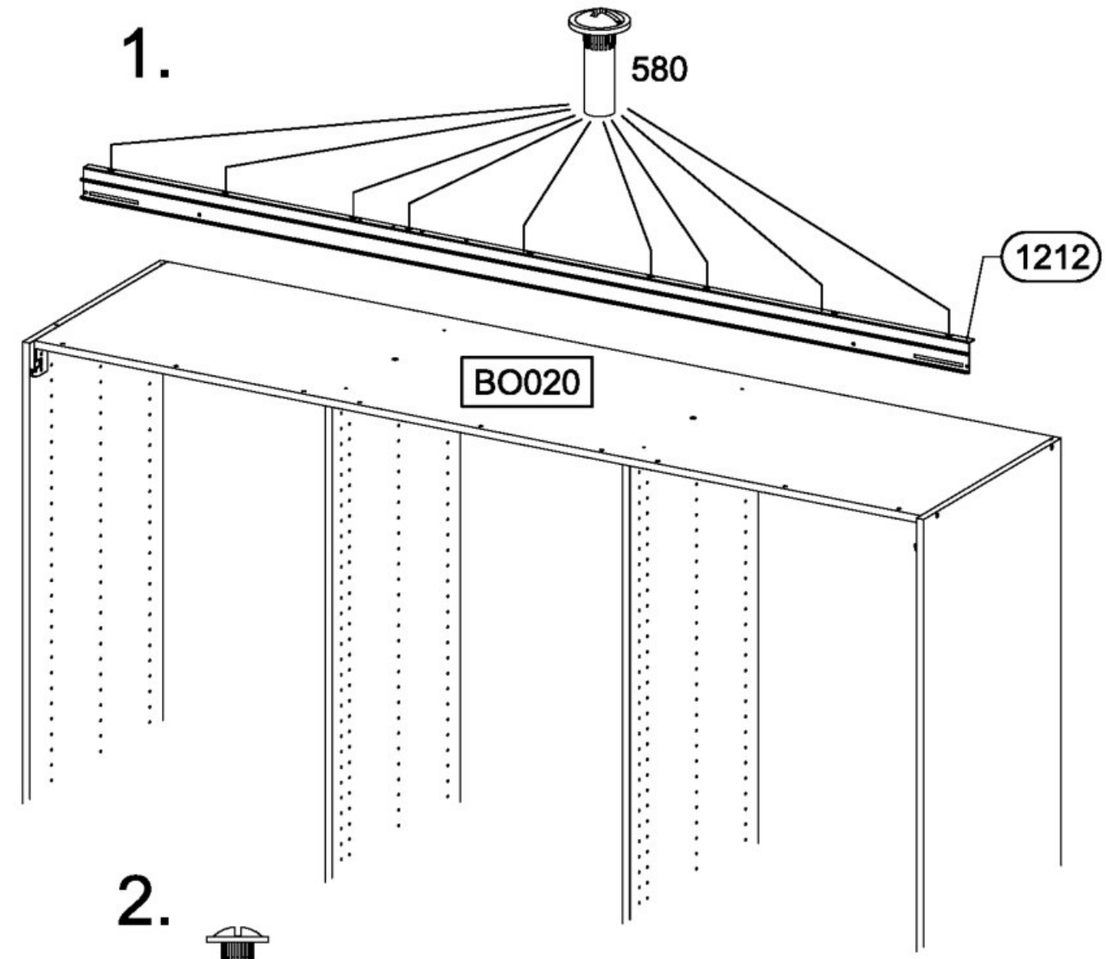

2.

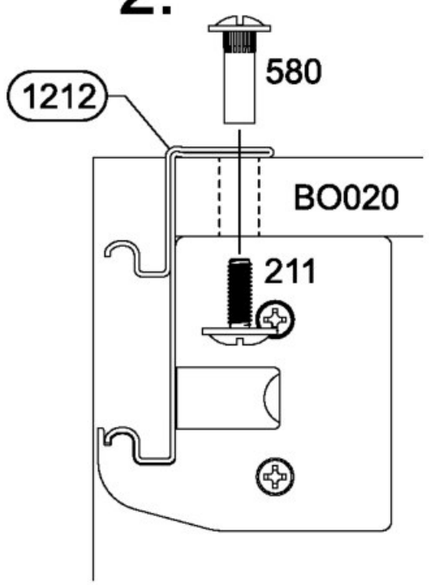

17

2x 568 M4x9

2x 580 M4

2x 1164

2x 1167

2x 1168

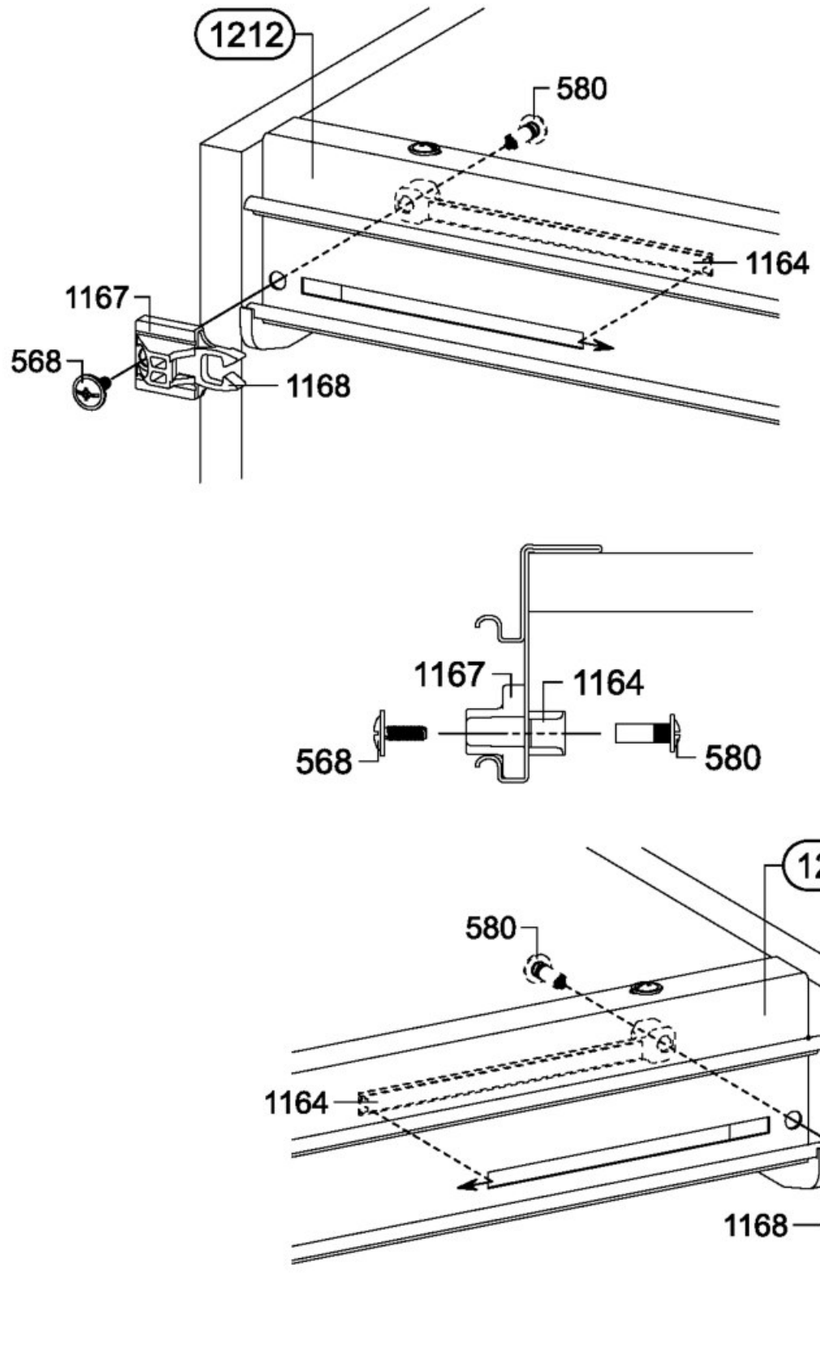

18

2x 836 4x15

1x 1181

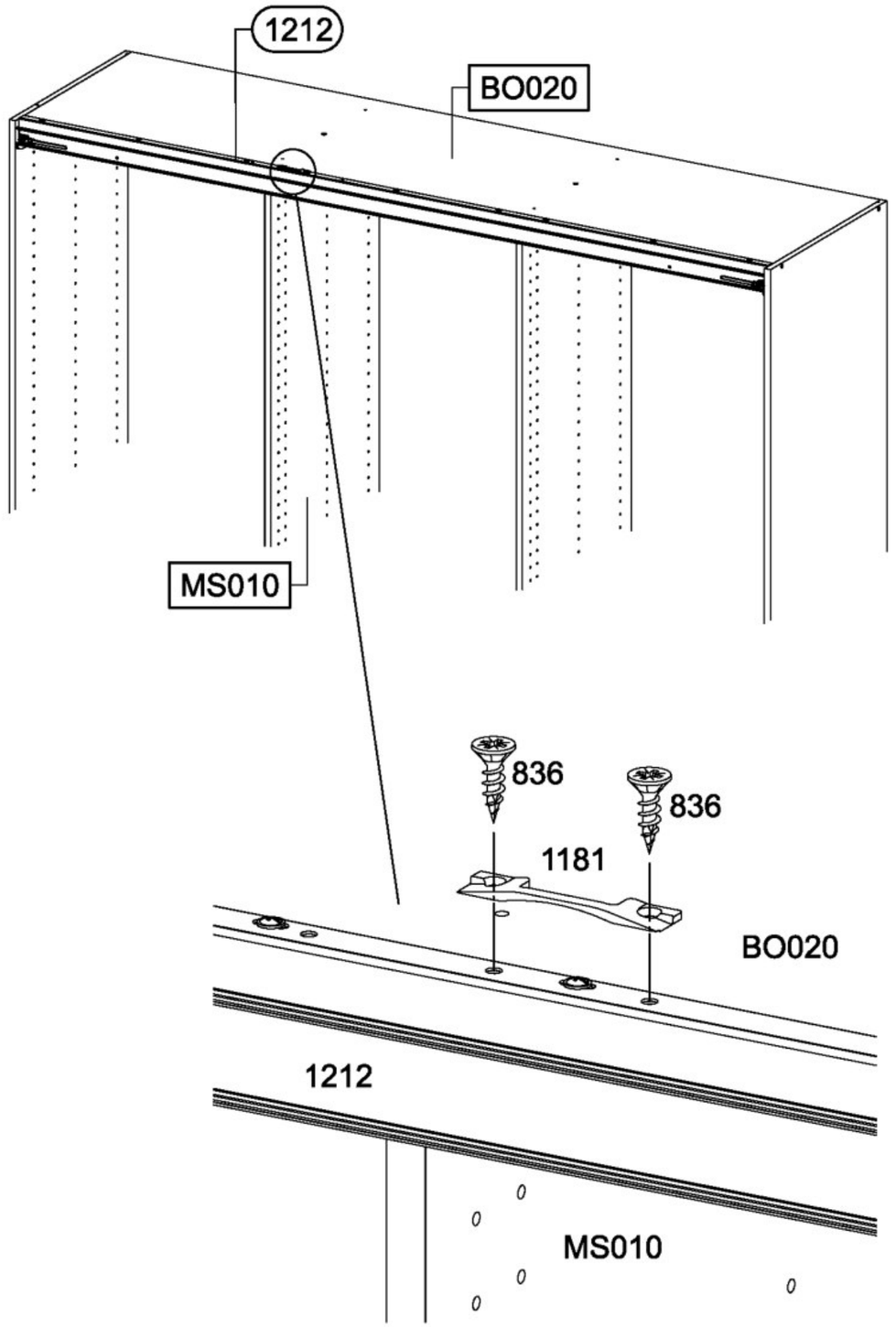

19

9x 205 3,5x15

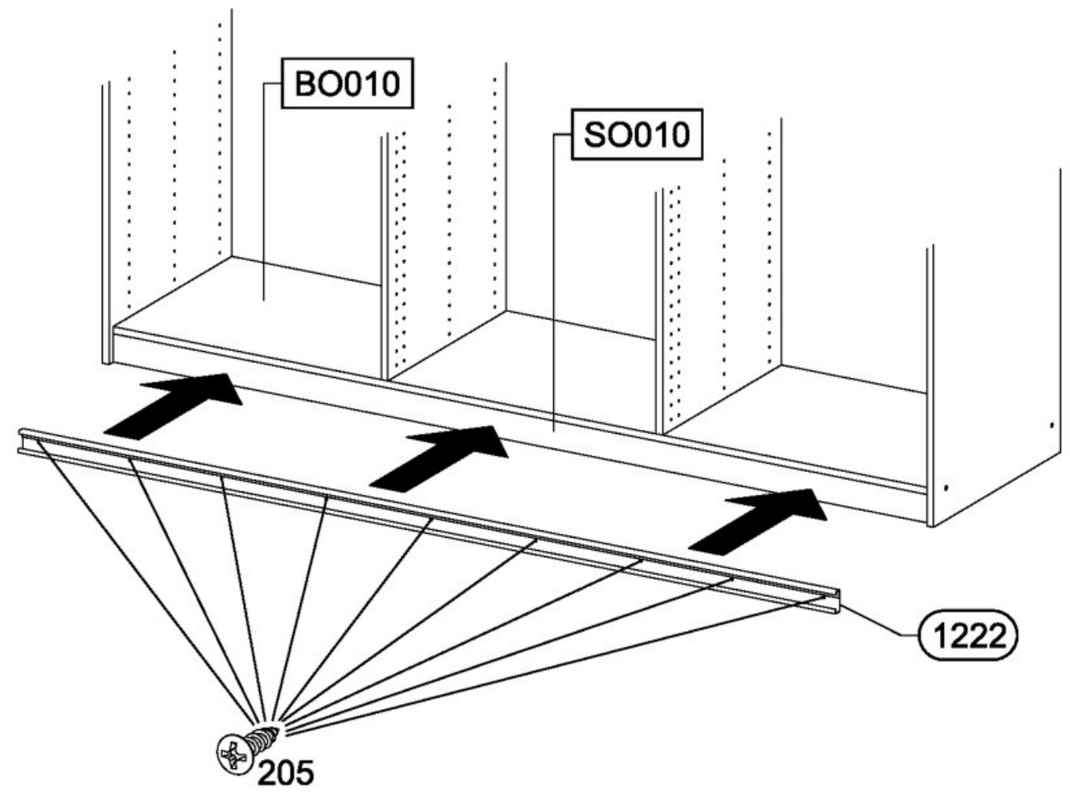

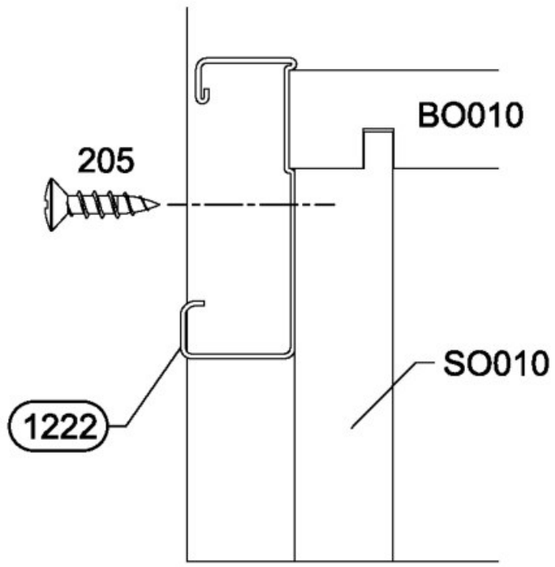

20

2x (12) 55x16x6,2

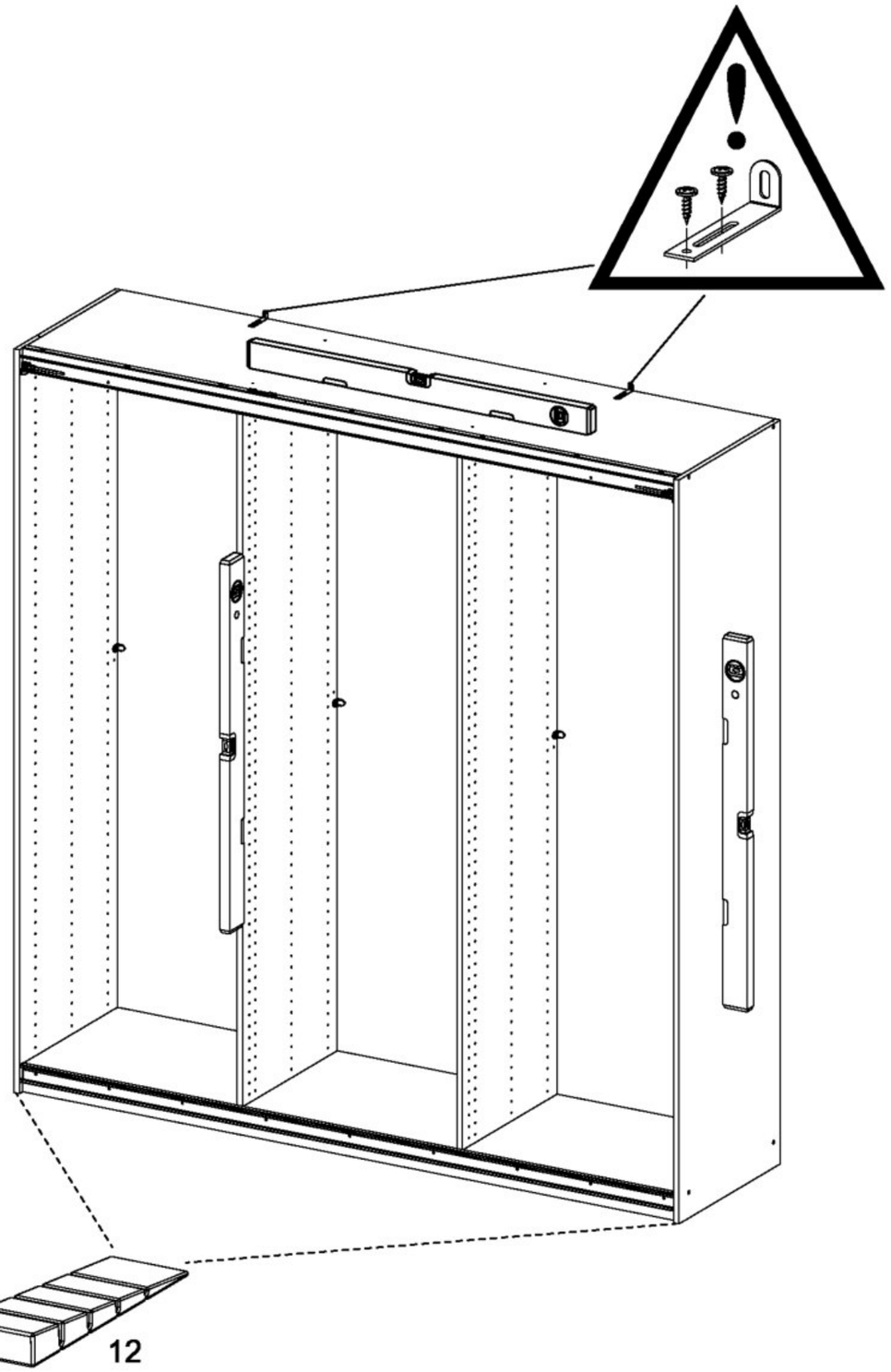

21

12x (45)

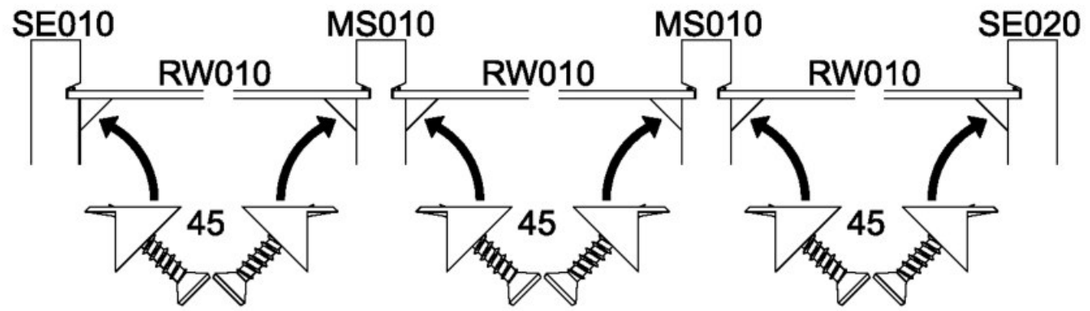

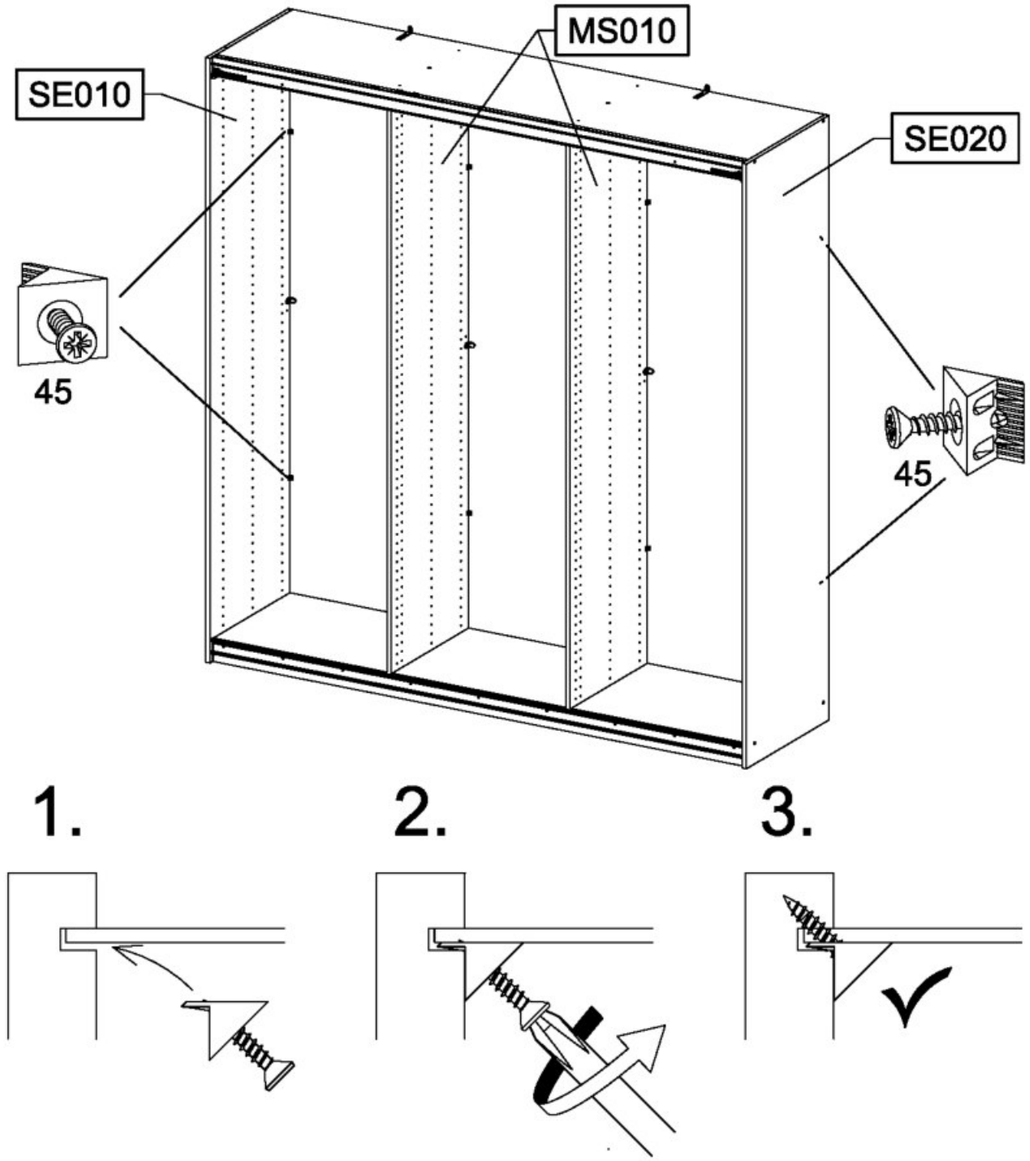

22

8x 271

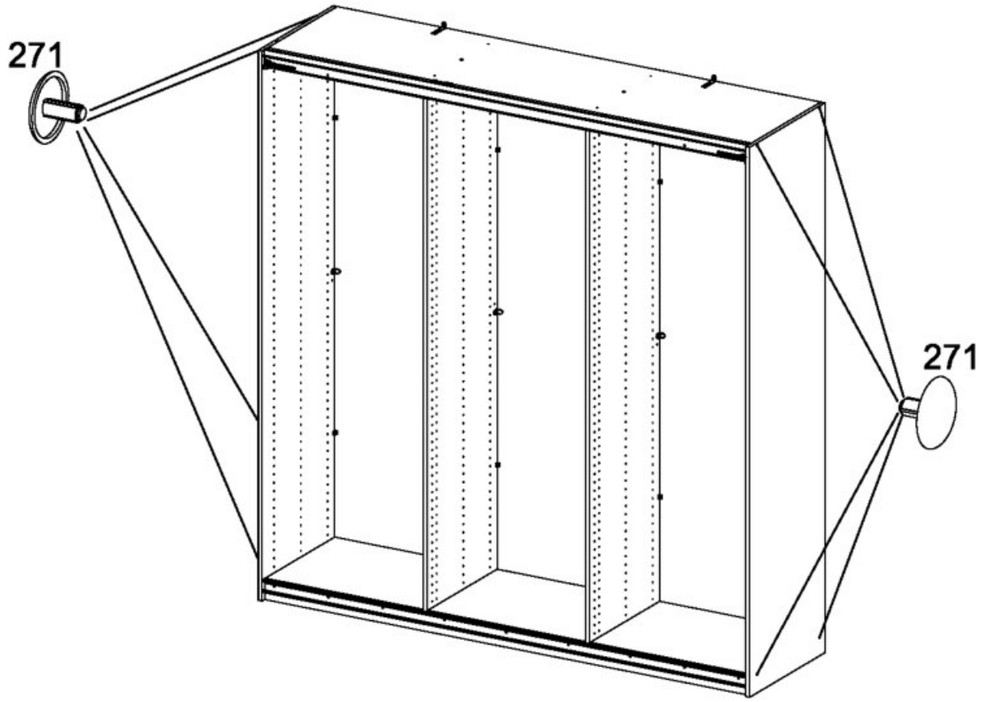

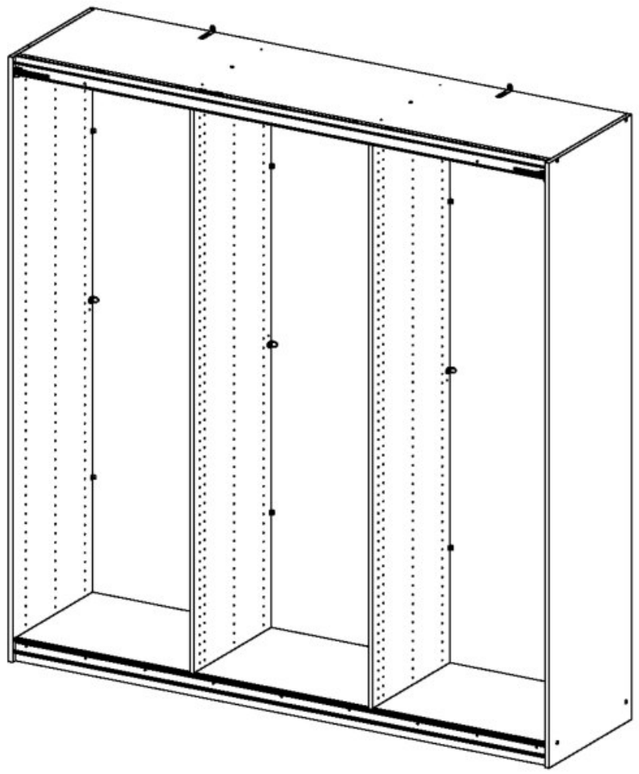

M2629_01

rauch

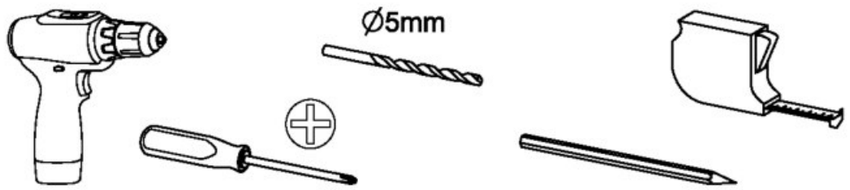

1-1,5h

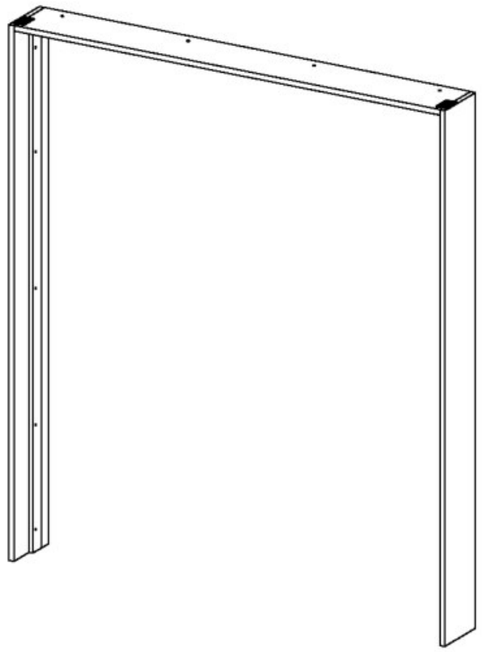

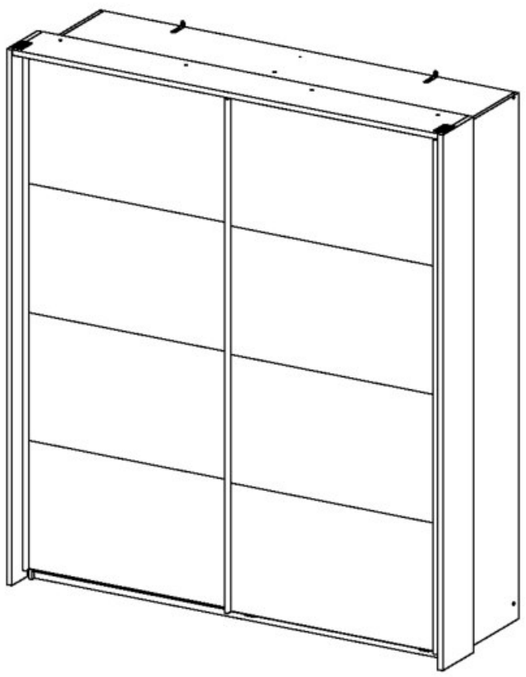

18x
213
4x30

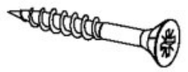

4x
214
4,5x35

4x
220
4x45

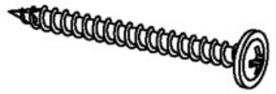

8x
244
4x17

2x
330
80x48x1,5

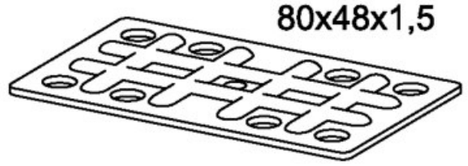

2x
1194

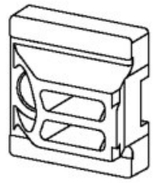

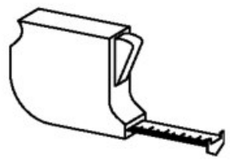

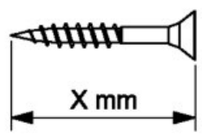

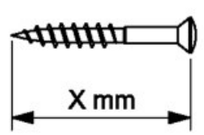

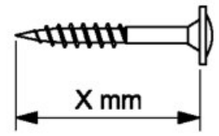

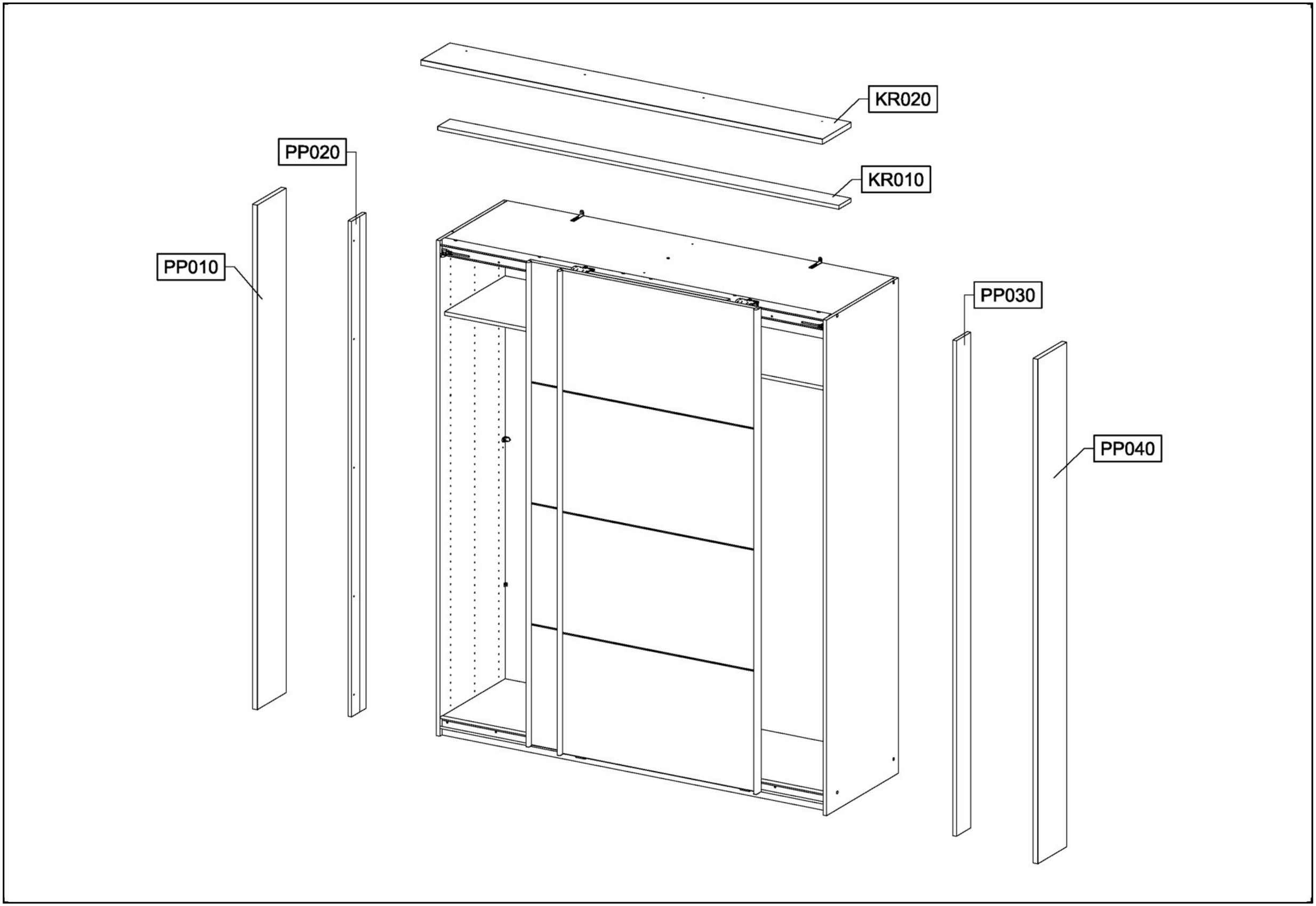
KR020
KR010
PP020
PP010
PP030
PP040

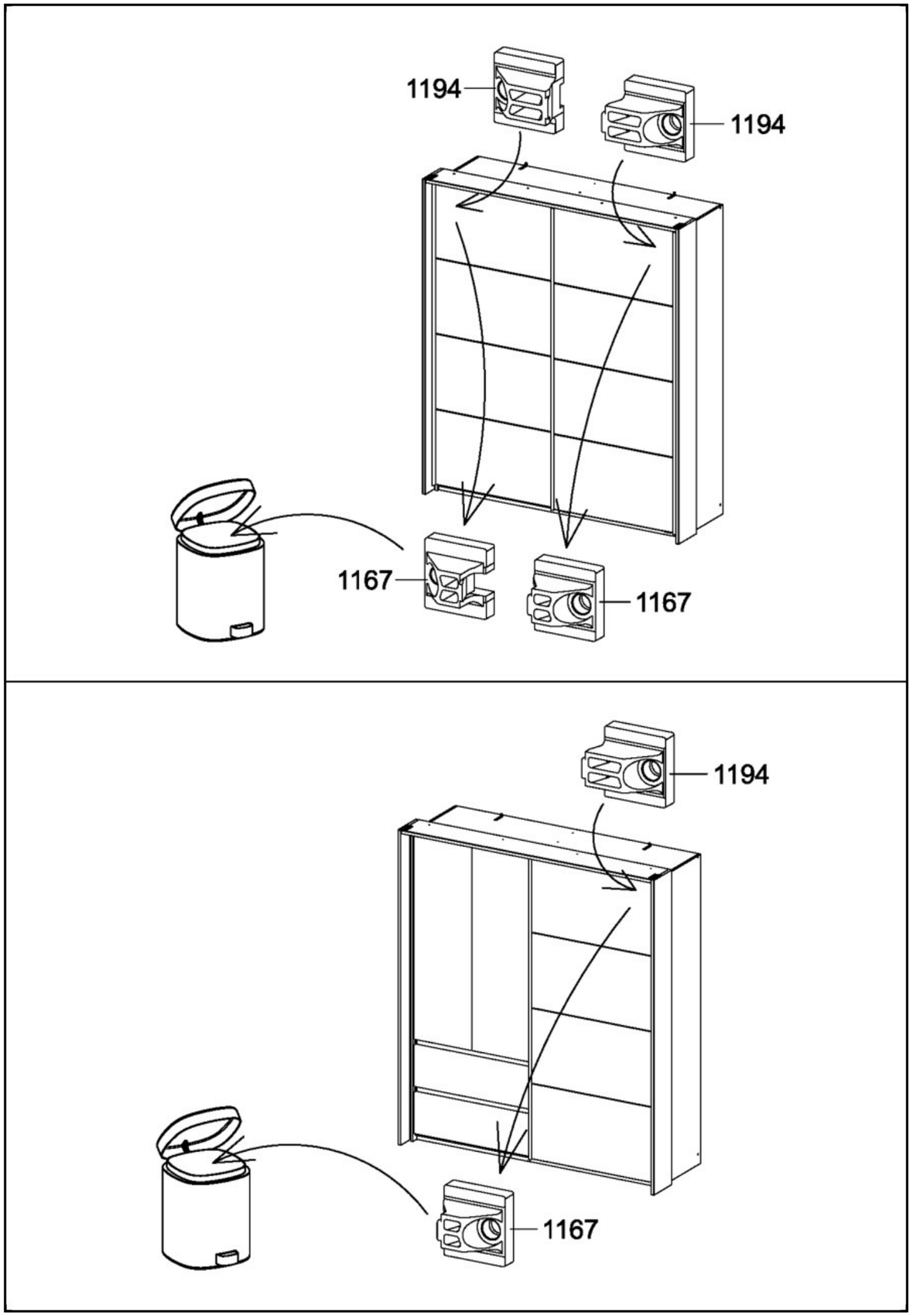
1194
1194
1167
1167
1194
1167

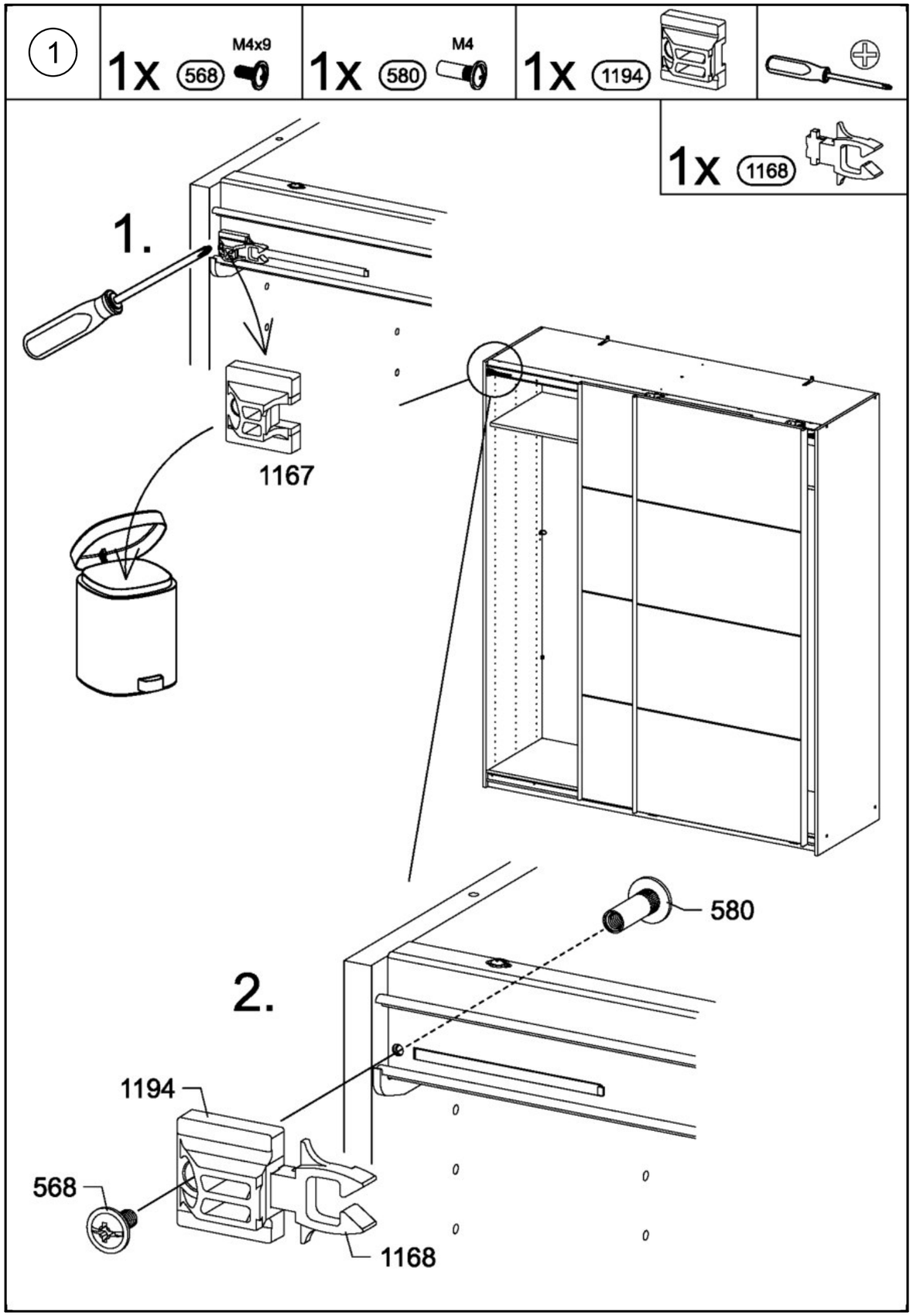
1
1x 568 M4x9
1x 580 M4
1x 1194
1x 1168
1.
1167
2.
580
1194
568
1168

2

1x 568 M4x9

1x 580 M4

1x 1194

1x 1168

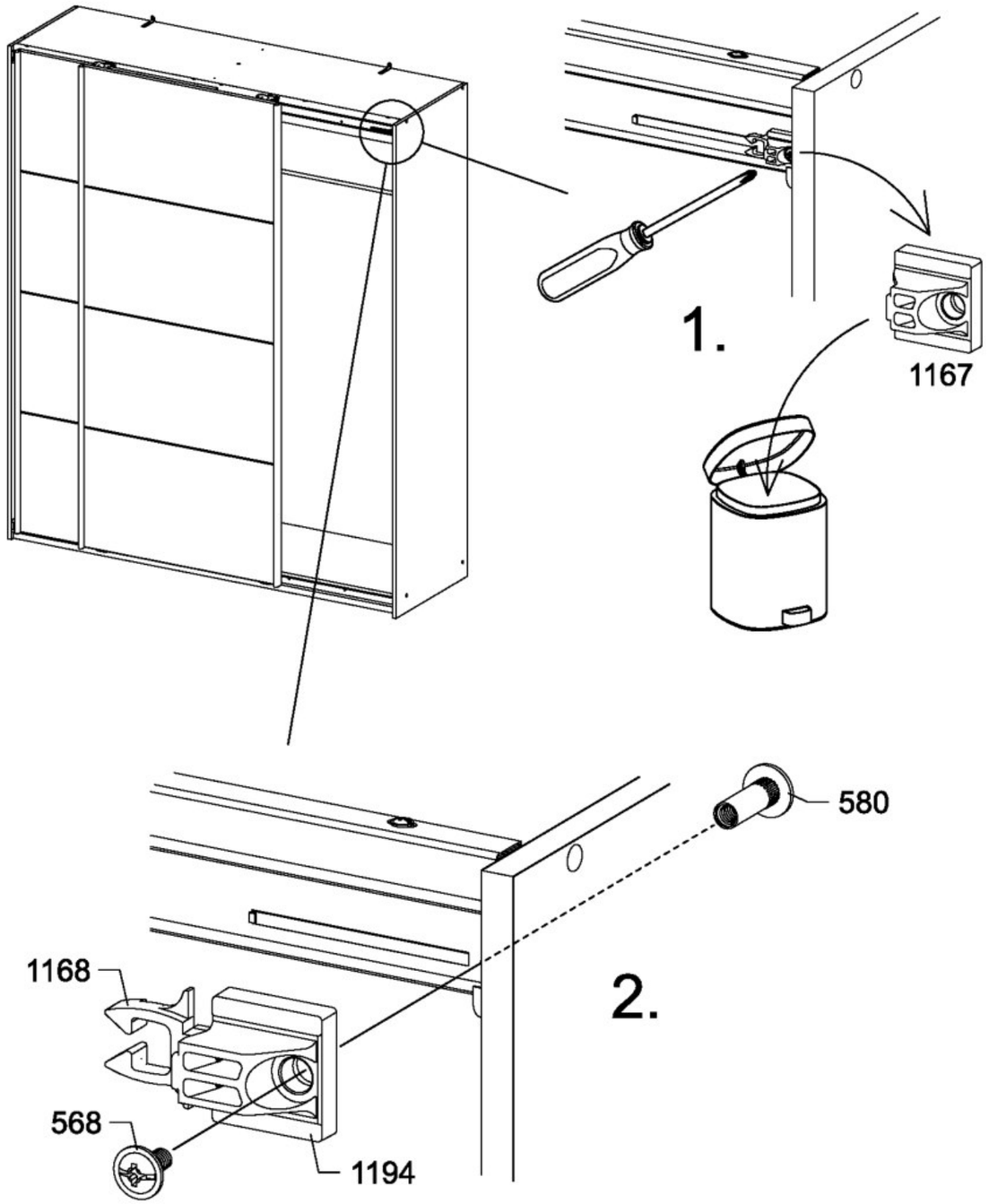

3

5x 213 4x30

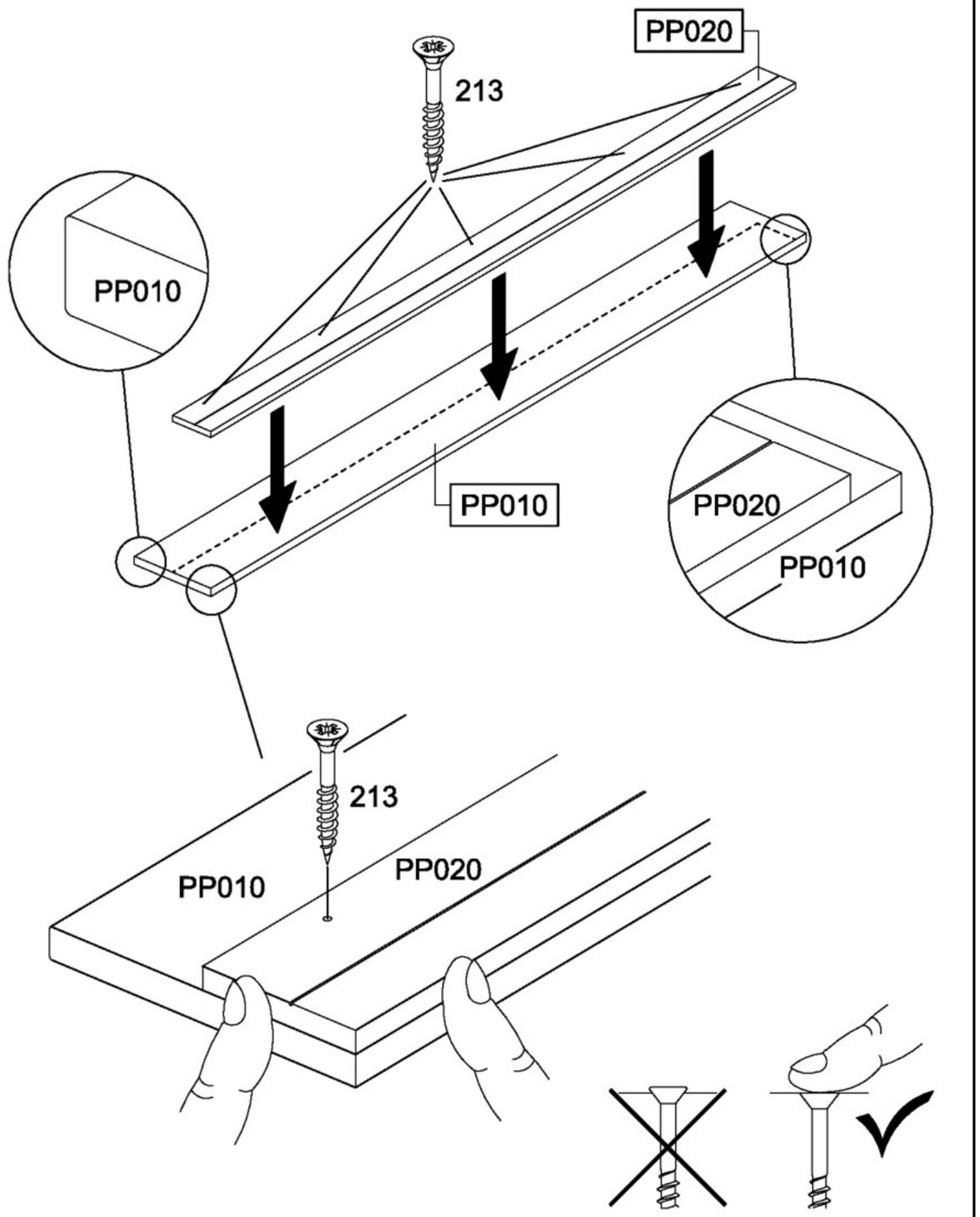

4

5x 213 4x30

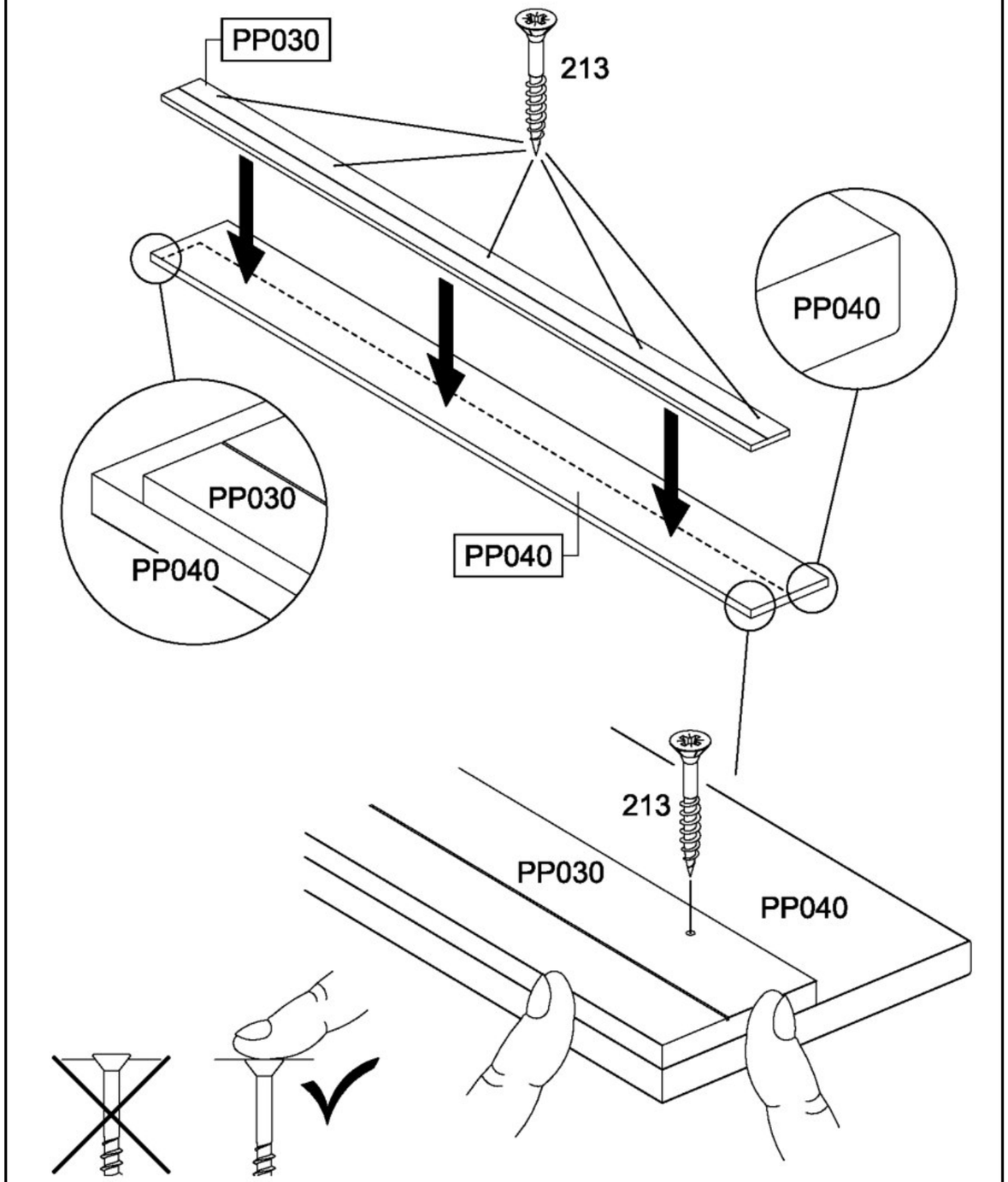

5

4x 214 4,5x35

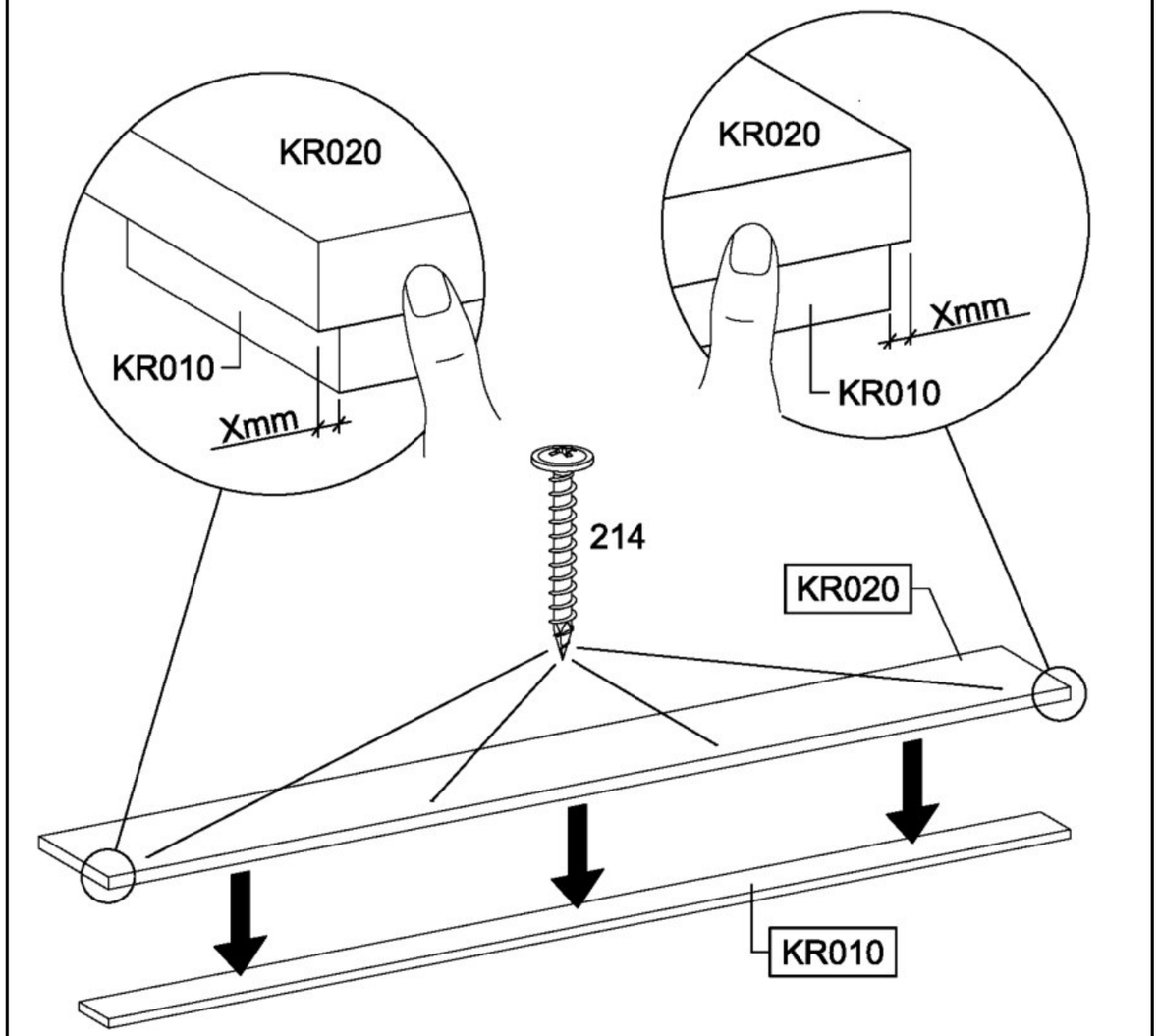

6

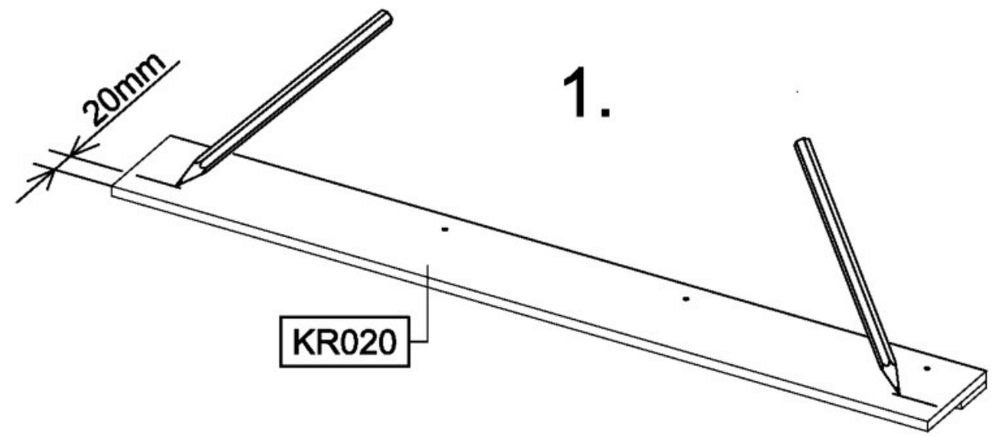

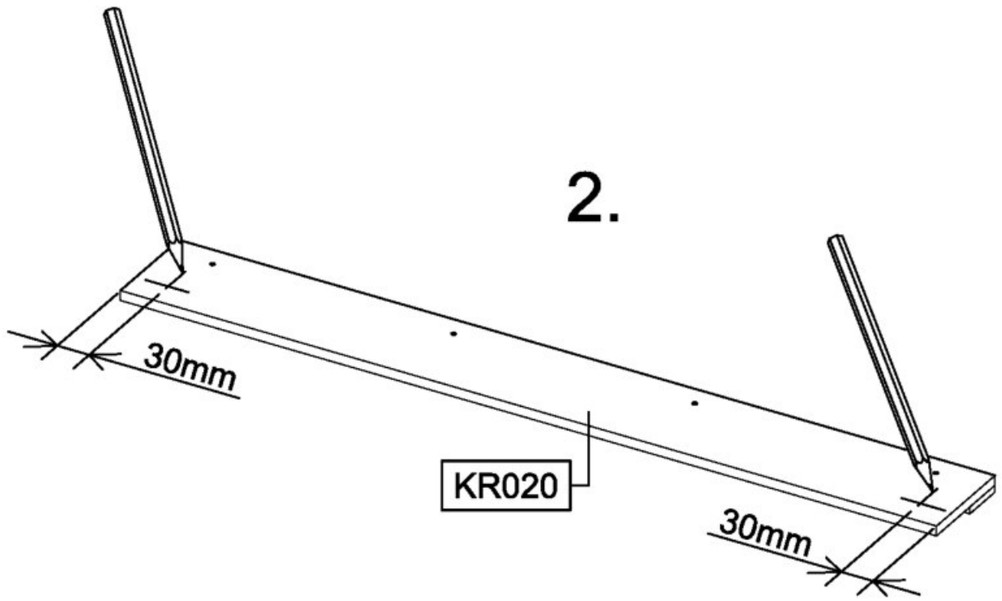

7

4x (244) 4x17

2x (330)

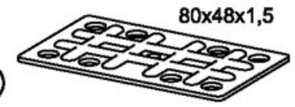

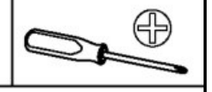

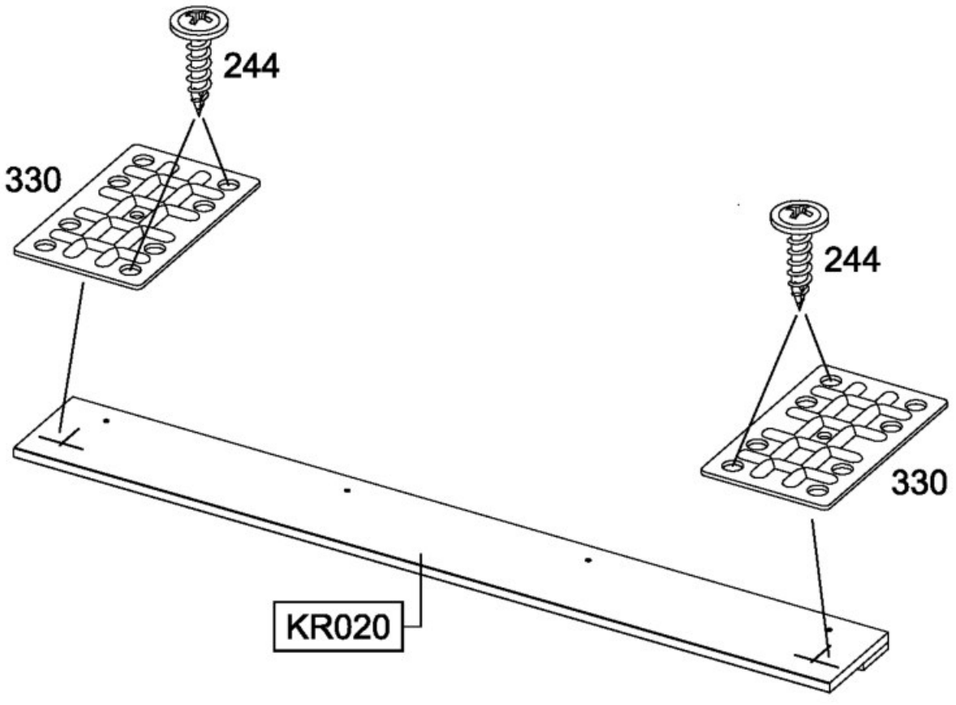

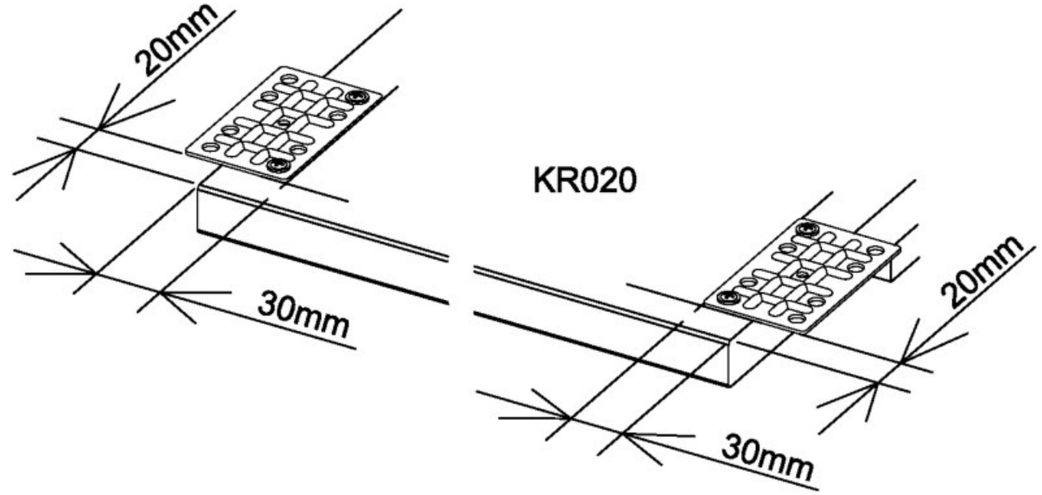

8

Ø5mm

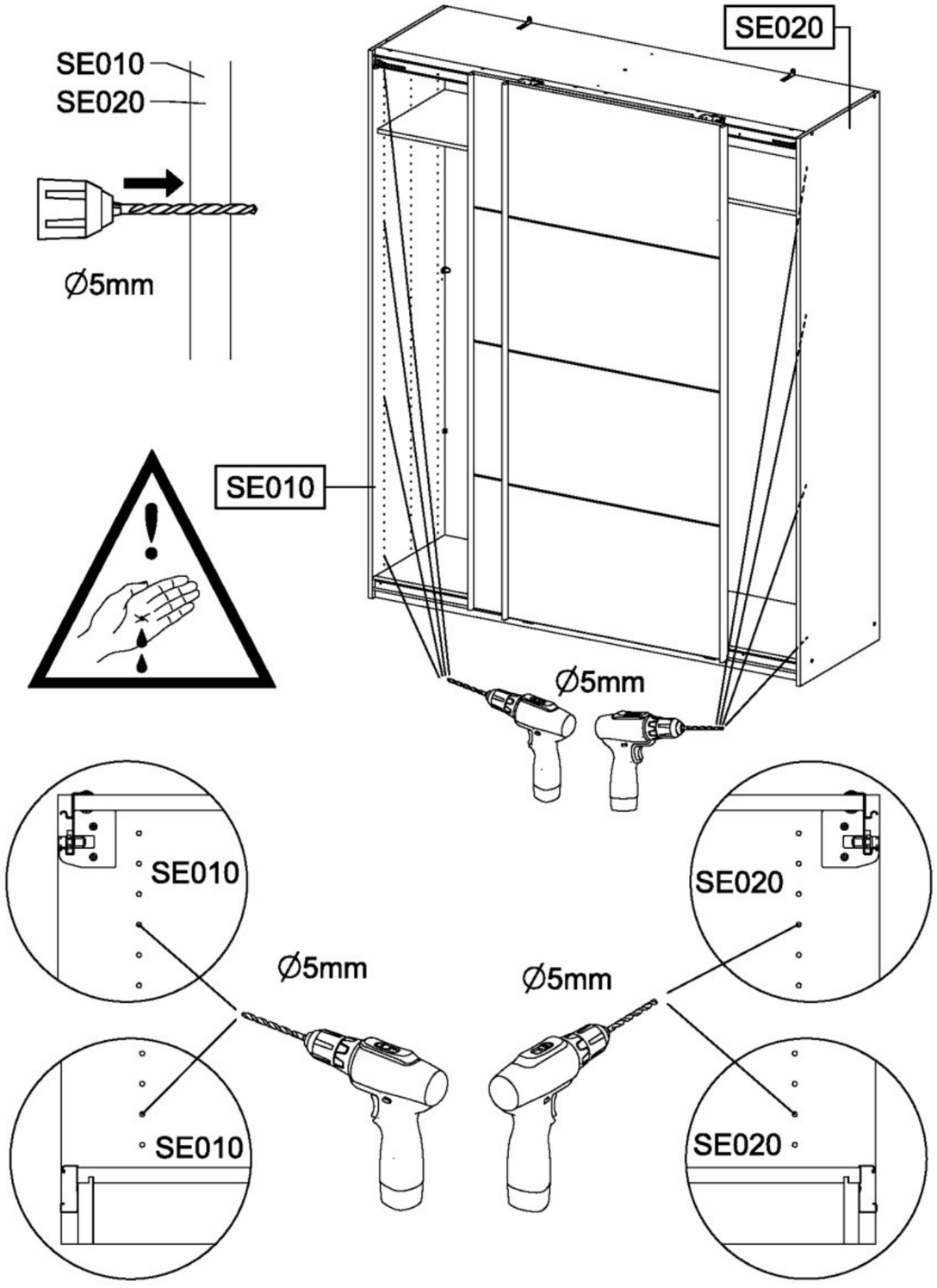

9

8x 213 4x30

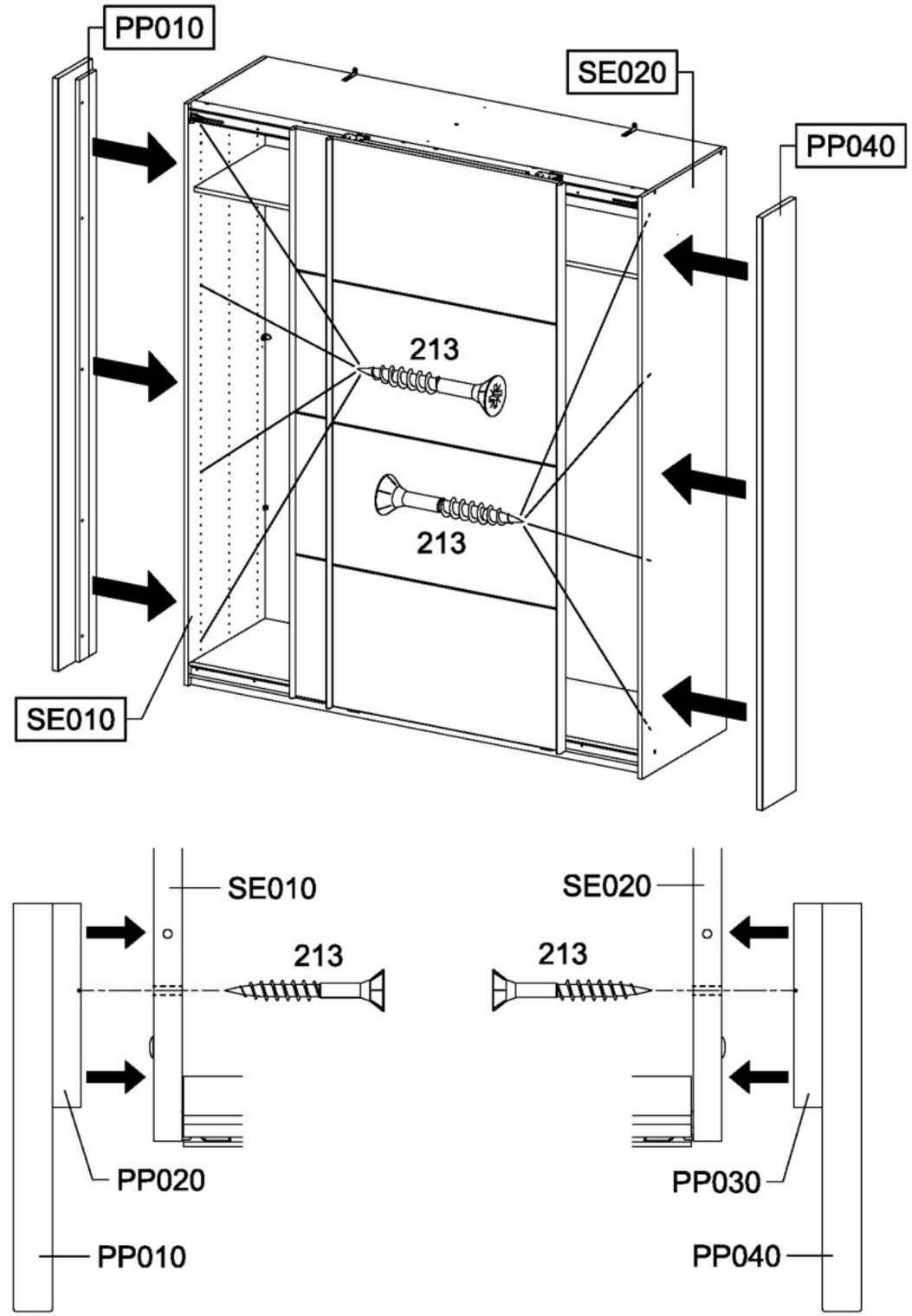

10

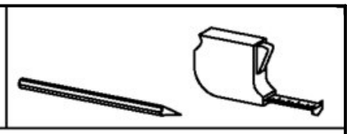

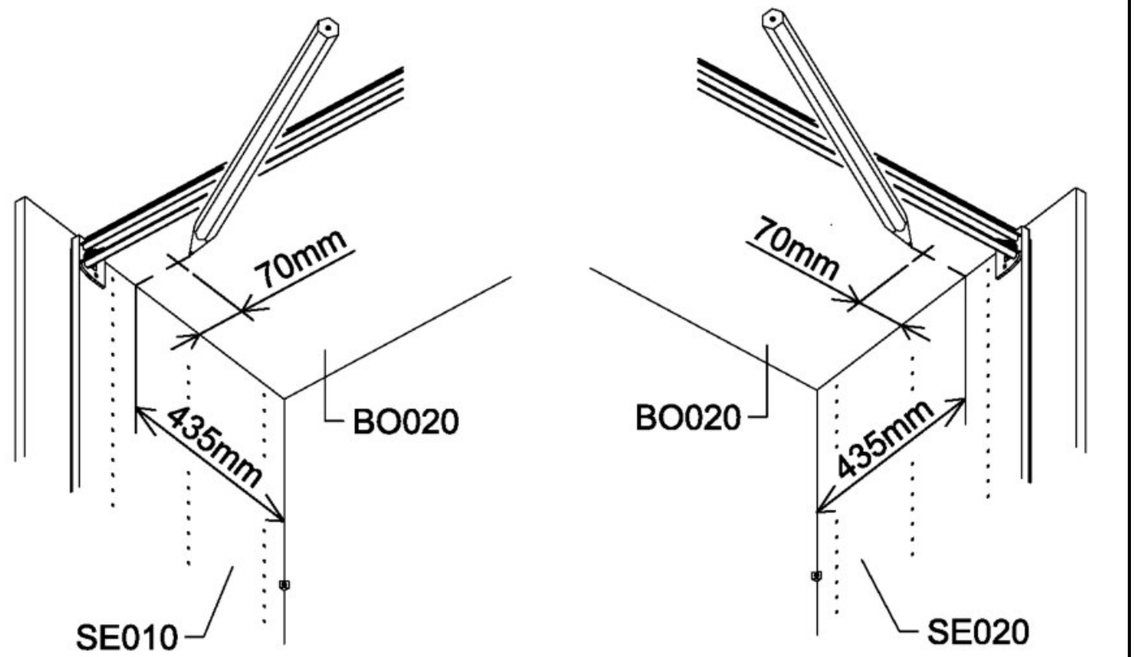
70mm
435mm
BO020
SE010
70mm
BO020
435mm
SE020

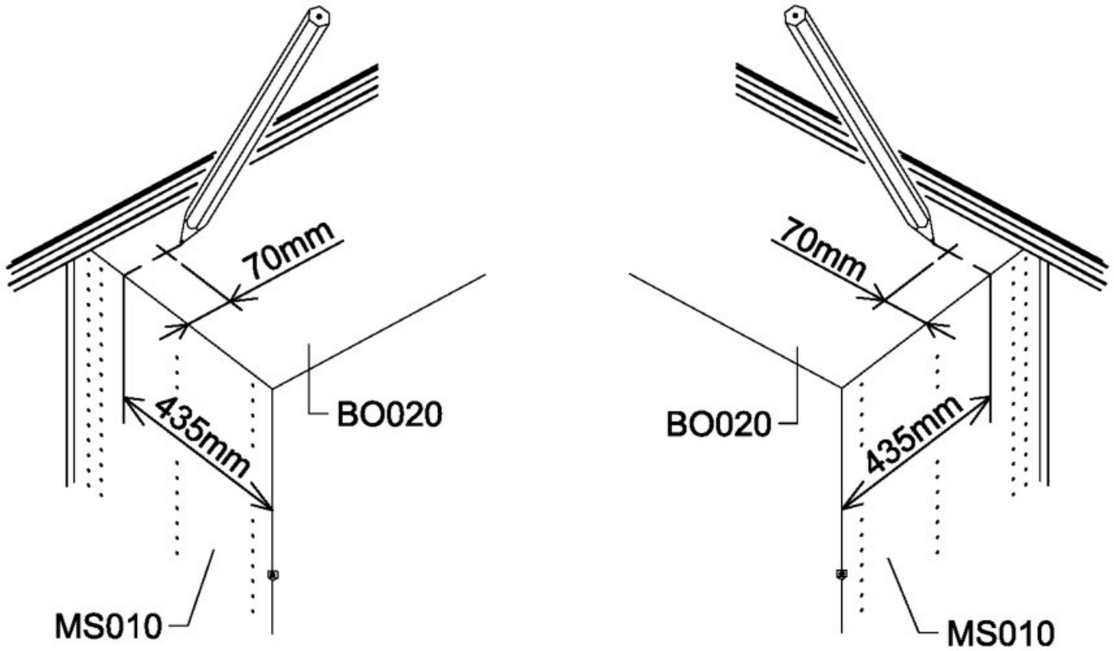
70mm
435mm
BO020
MS010
70mm
BO020
435mm
MS010

11

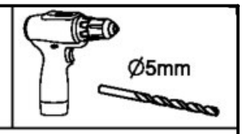
Ø5mm

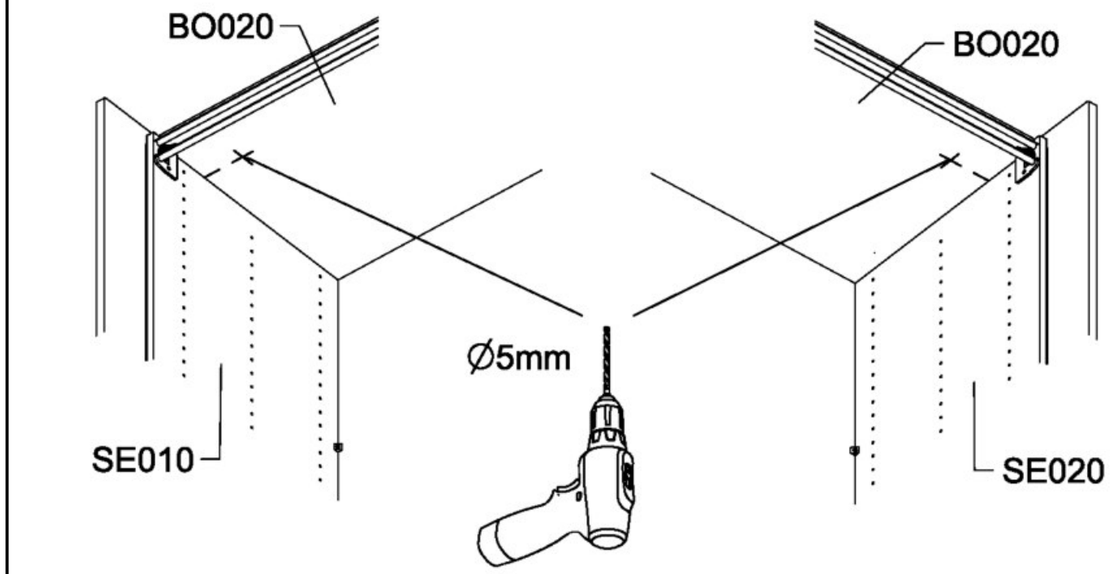
BO020
BO020
Ø5mm
SE010
SE020

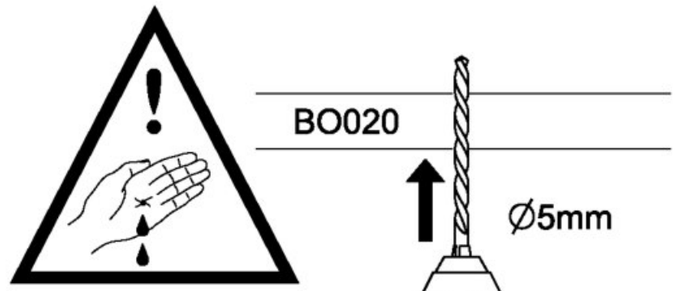
BO020
Ø5mm

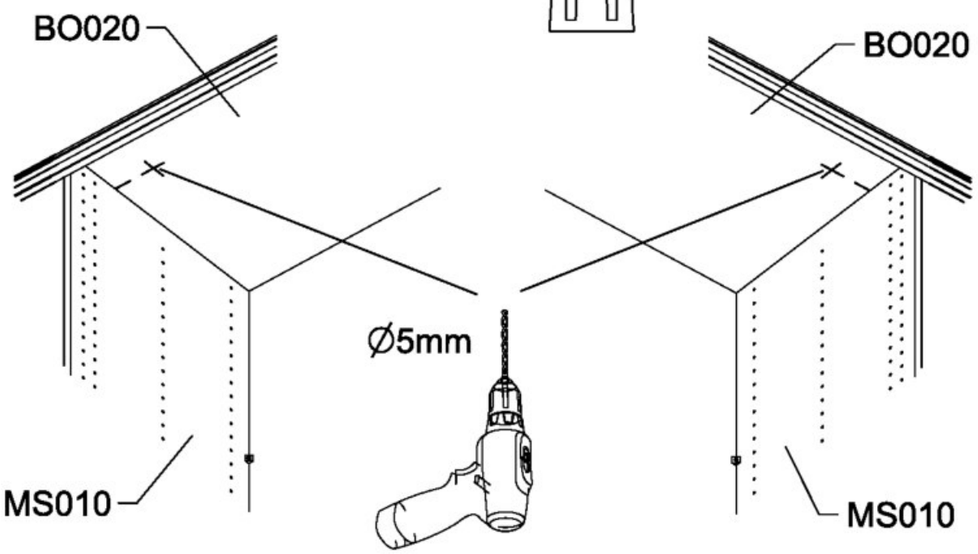
BO020
BO020
Ø5mm
MS010
MS010

12

4x (244) 4x17

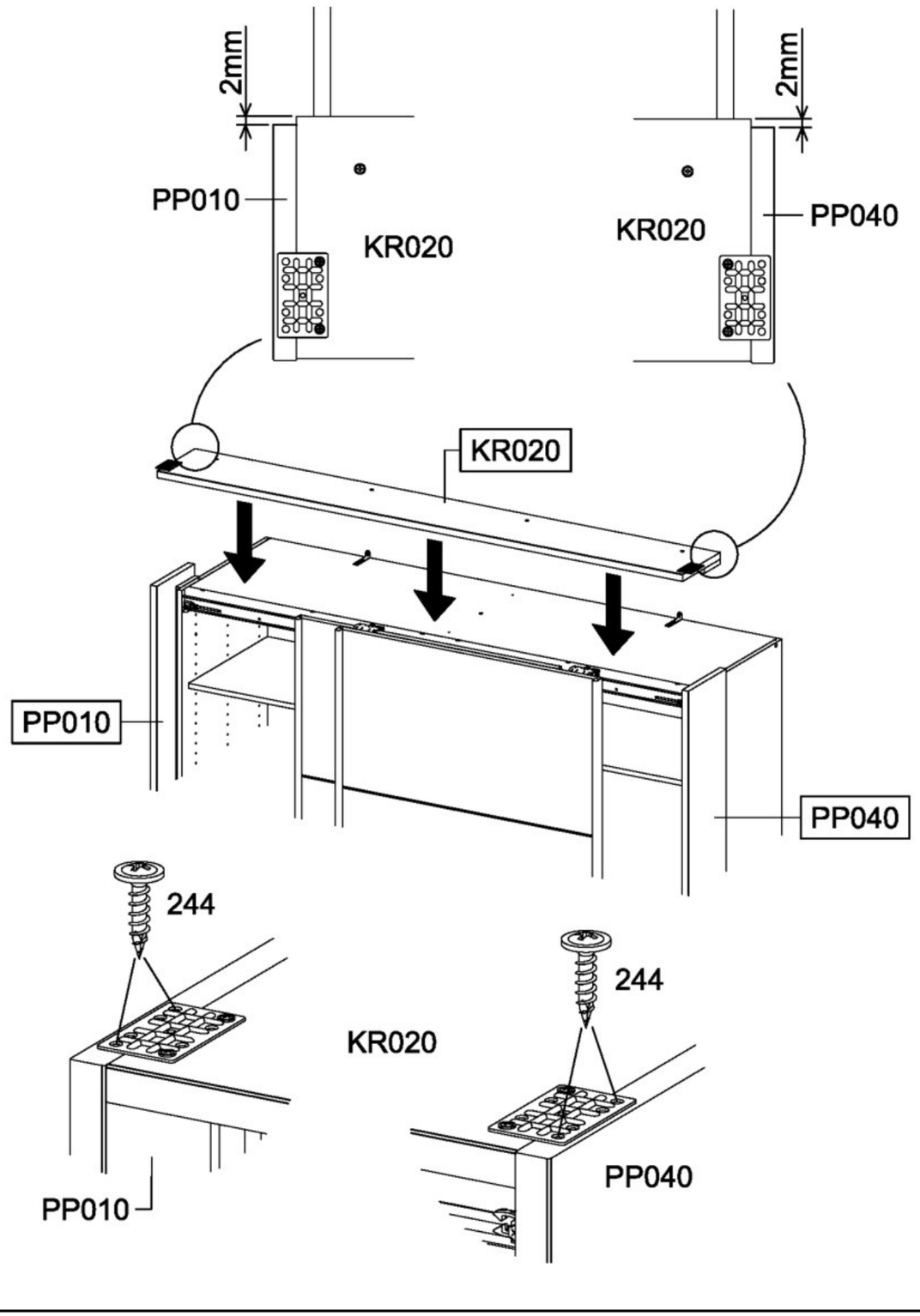

13

4x (220) 4x45

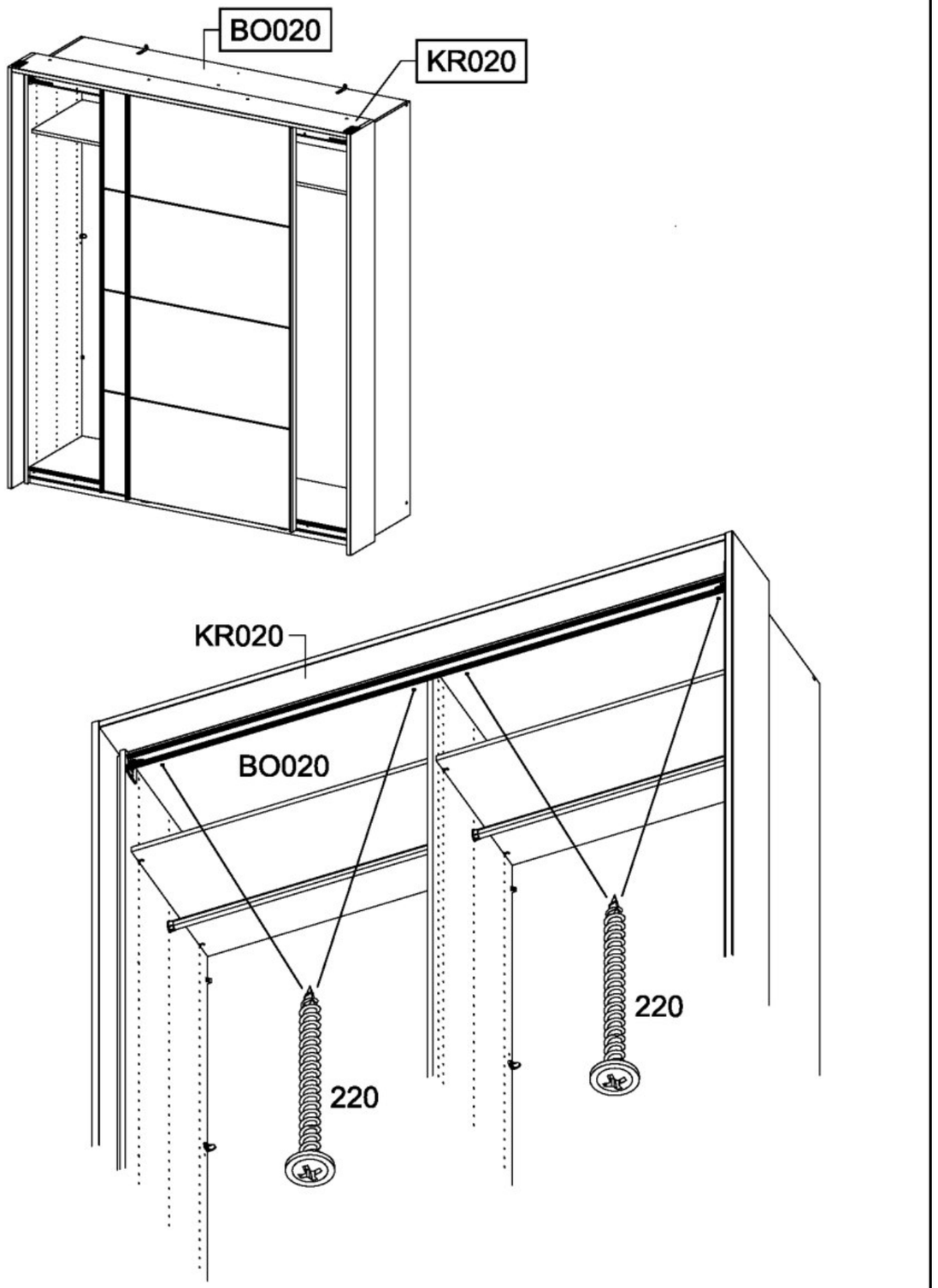

TOOLBOX

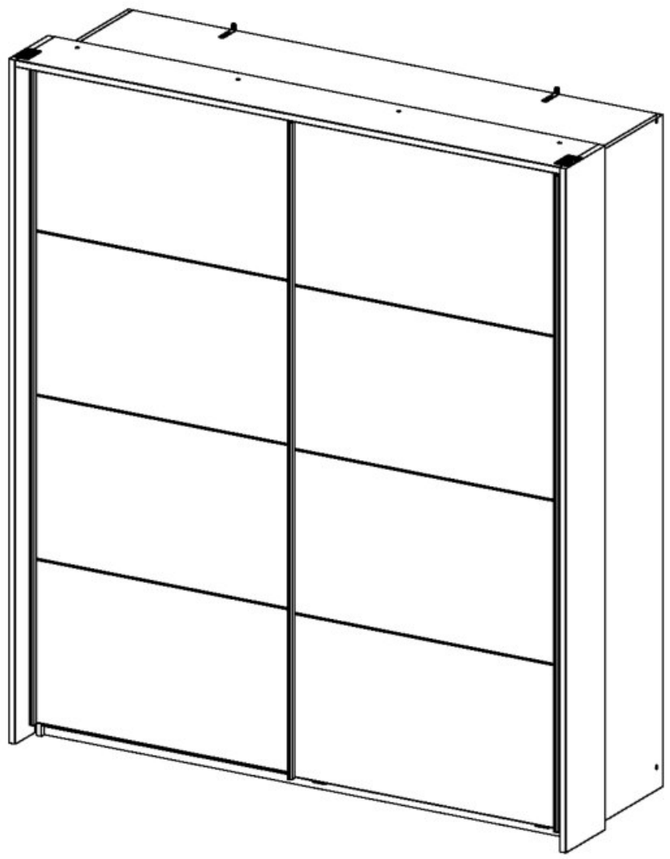

M9988_01

rauch

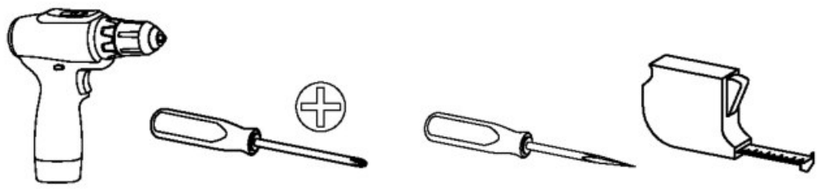

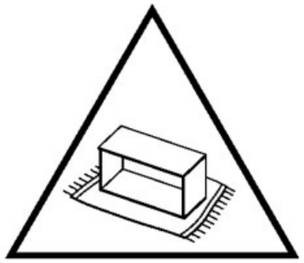

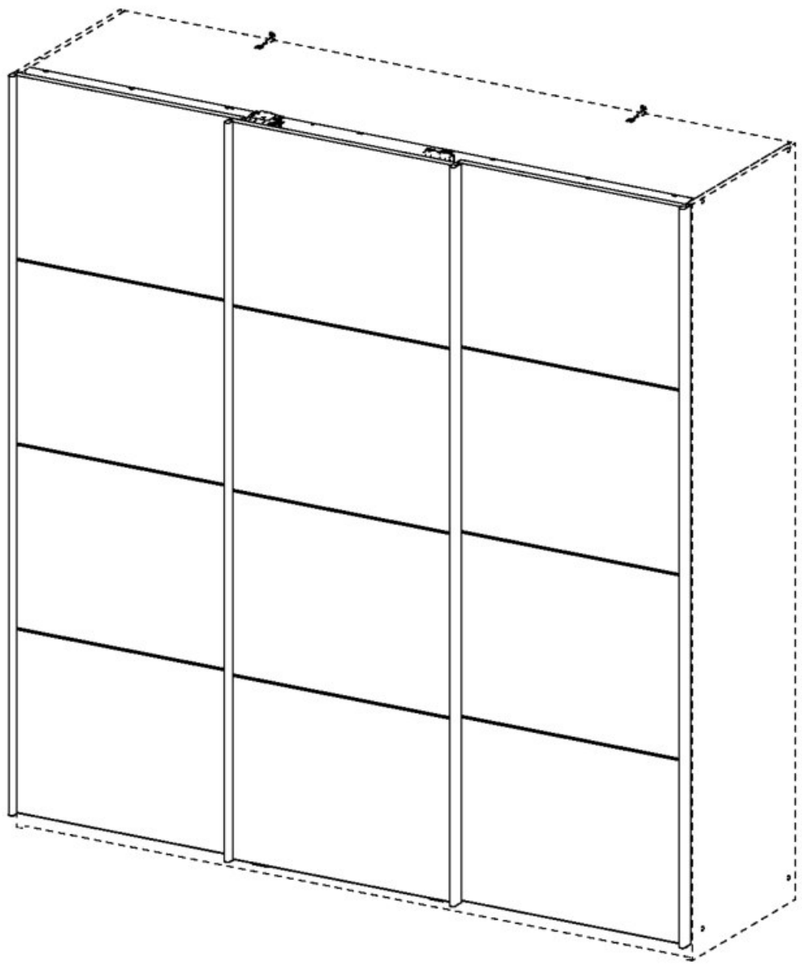

8x 144 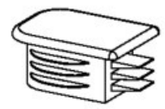	84x 3,5x15 205 	12x 72x15x2 857 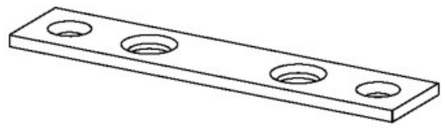
1x 1155 	2x 1156 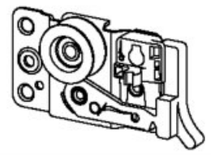	1x 1158 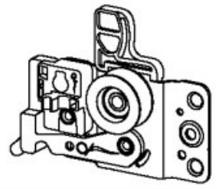
4x 1159 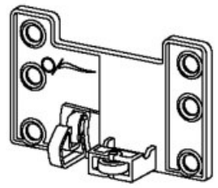	2x 1161 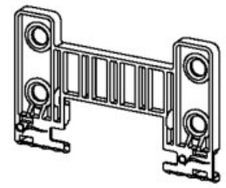	2x 1162 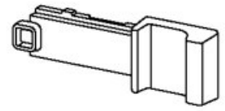
36x 6,3x14 1173 	2x 1176 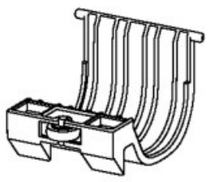	1x 1177 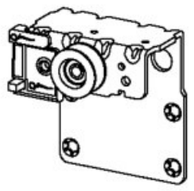
2x M4x6 1180 	1x 1182 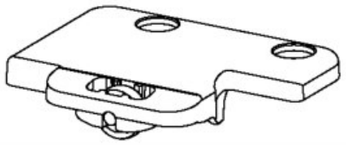	1x 1186 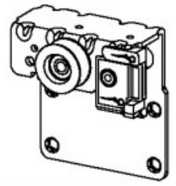

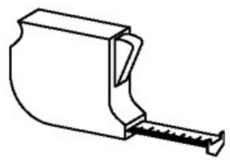

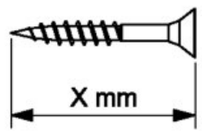

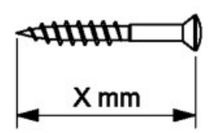

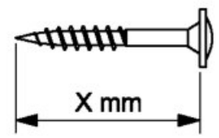

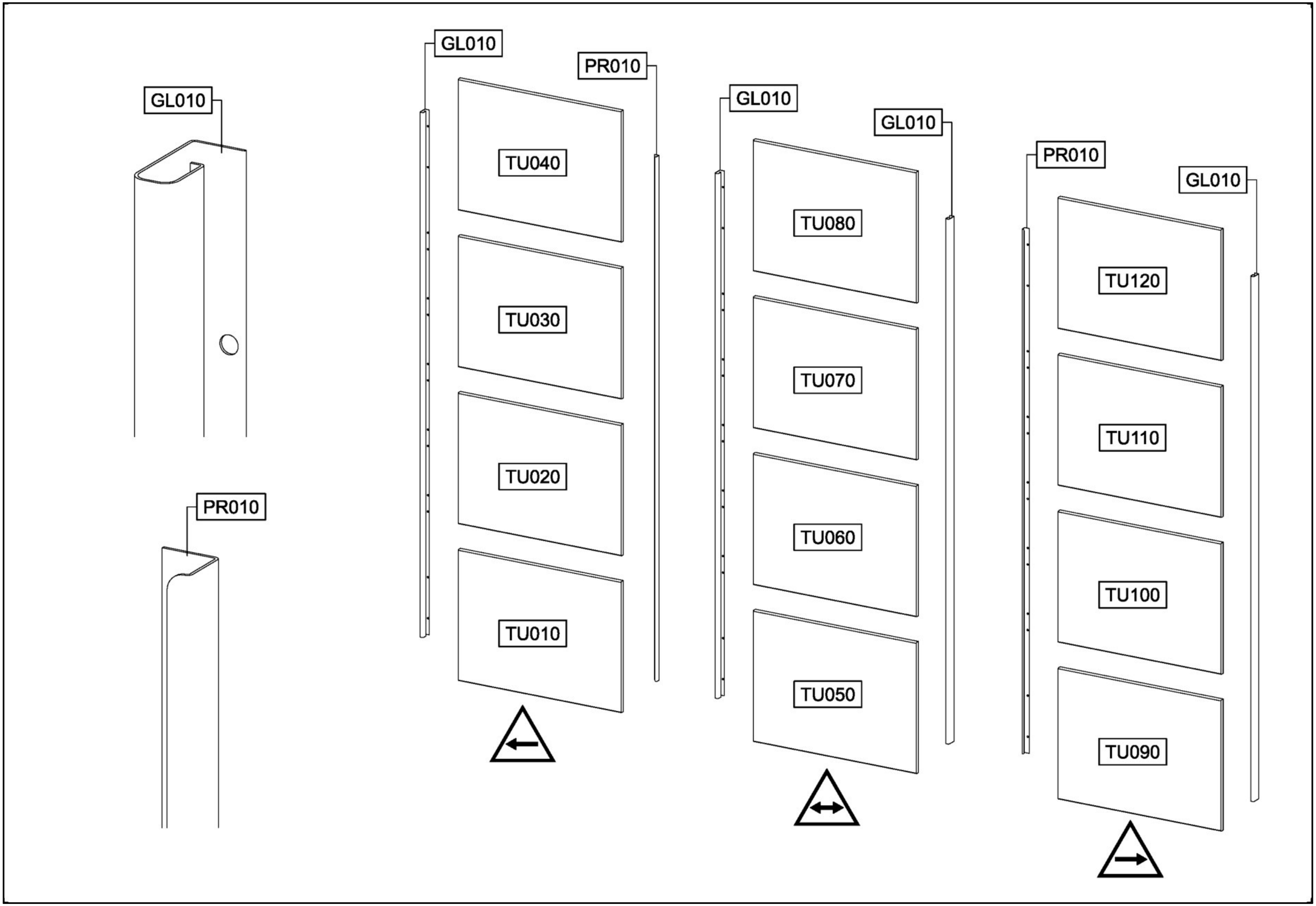
GL010
PR010
GL010
TU040
TU030
TU020
TU010
GL010
GL010
TU080
TU070
TU060
TU050
PR010
GL010
TU120
TU110
TU100
TU090

1

2x 205 3,5x15

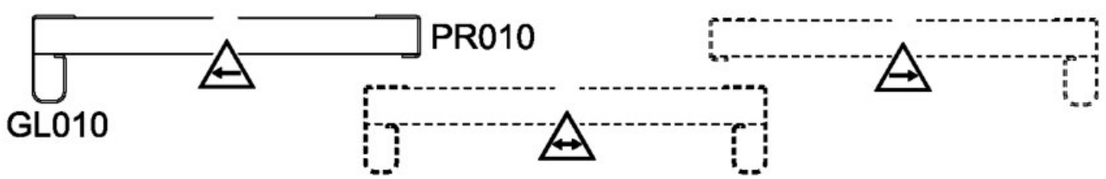

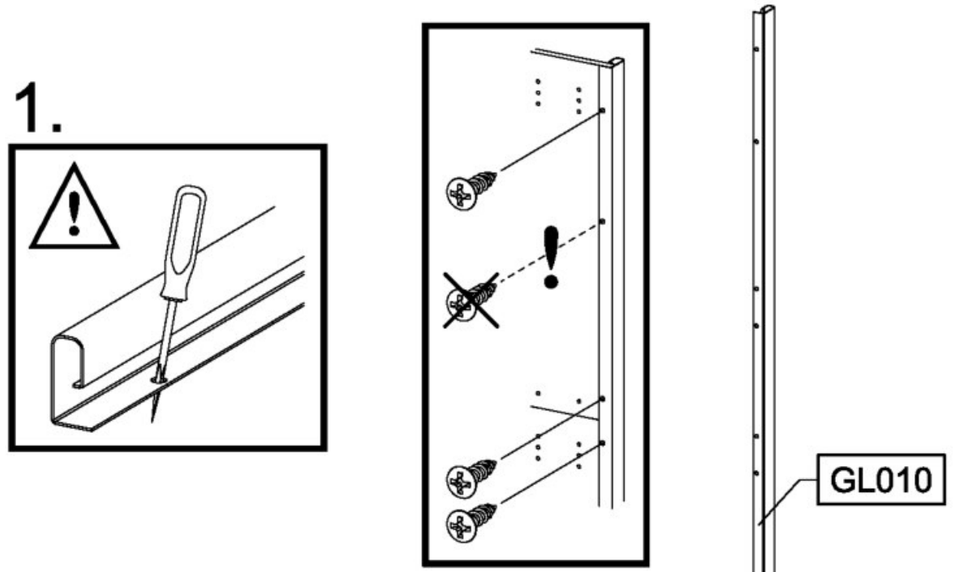

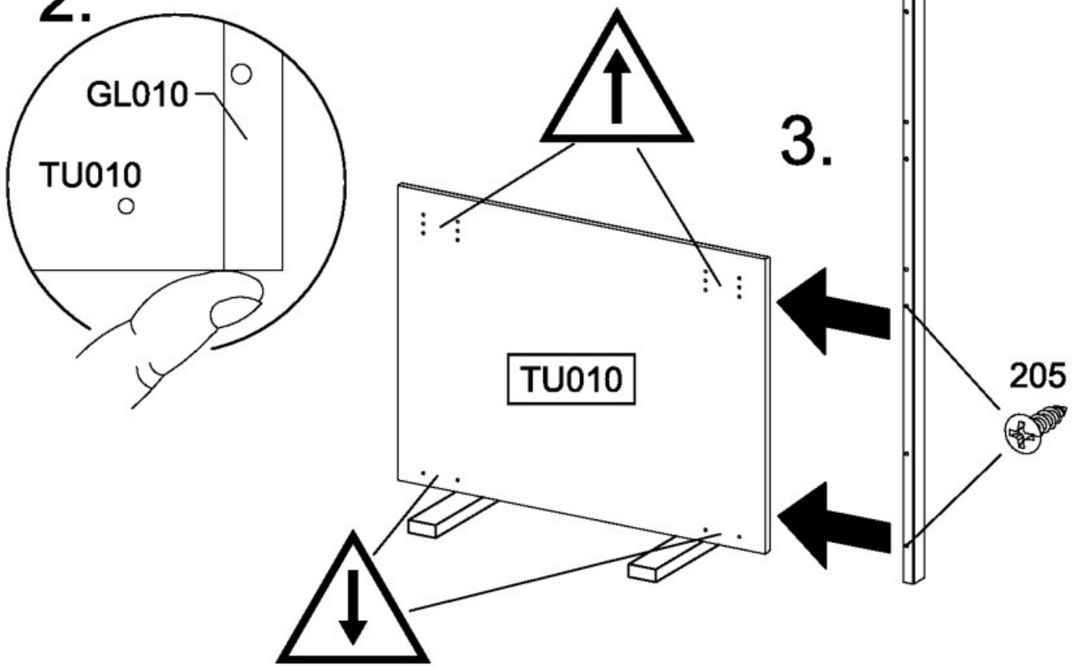

2

1x 205 3,5x15

1x 857 72x15x2

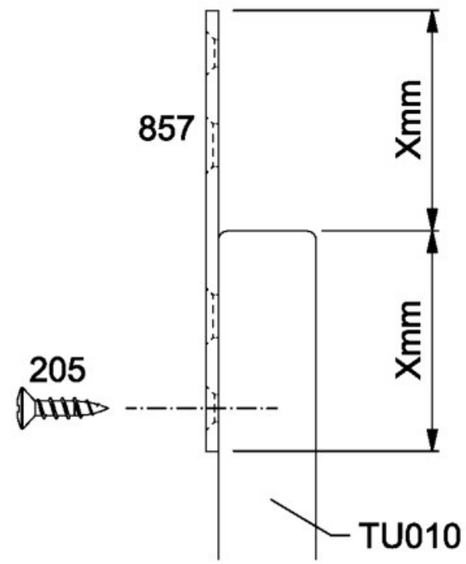

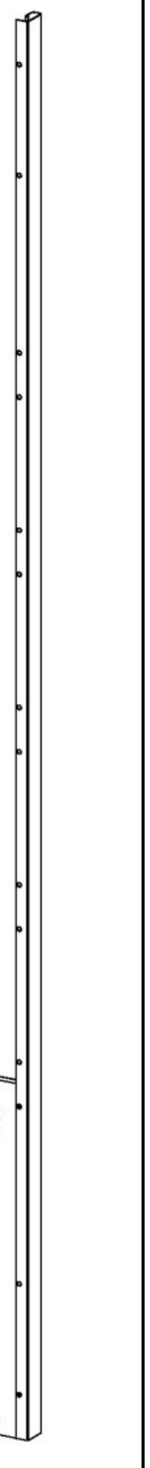

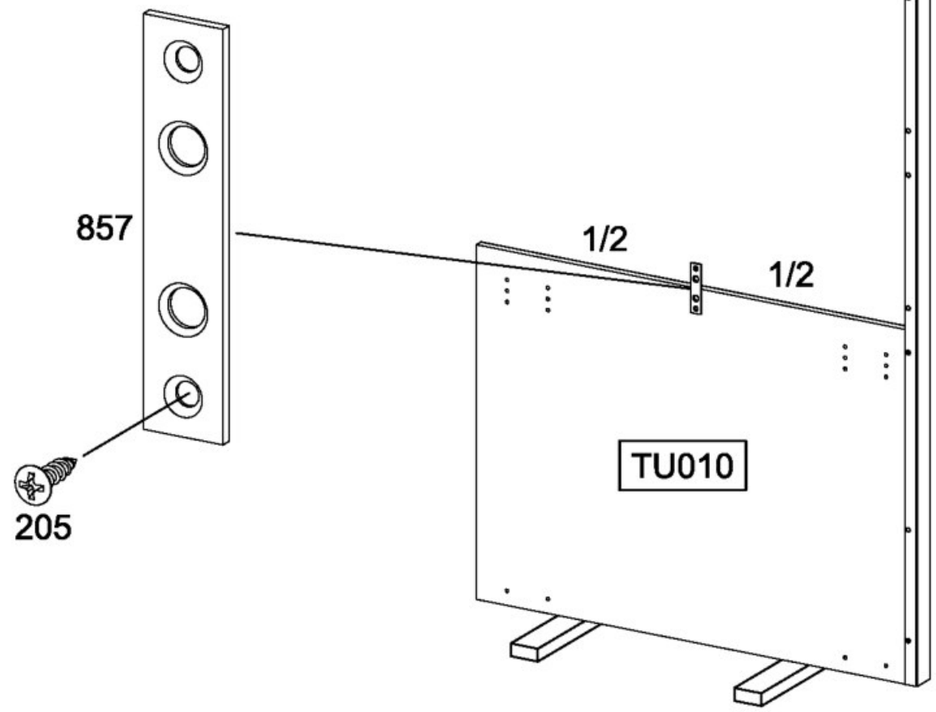

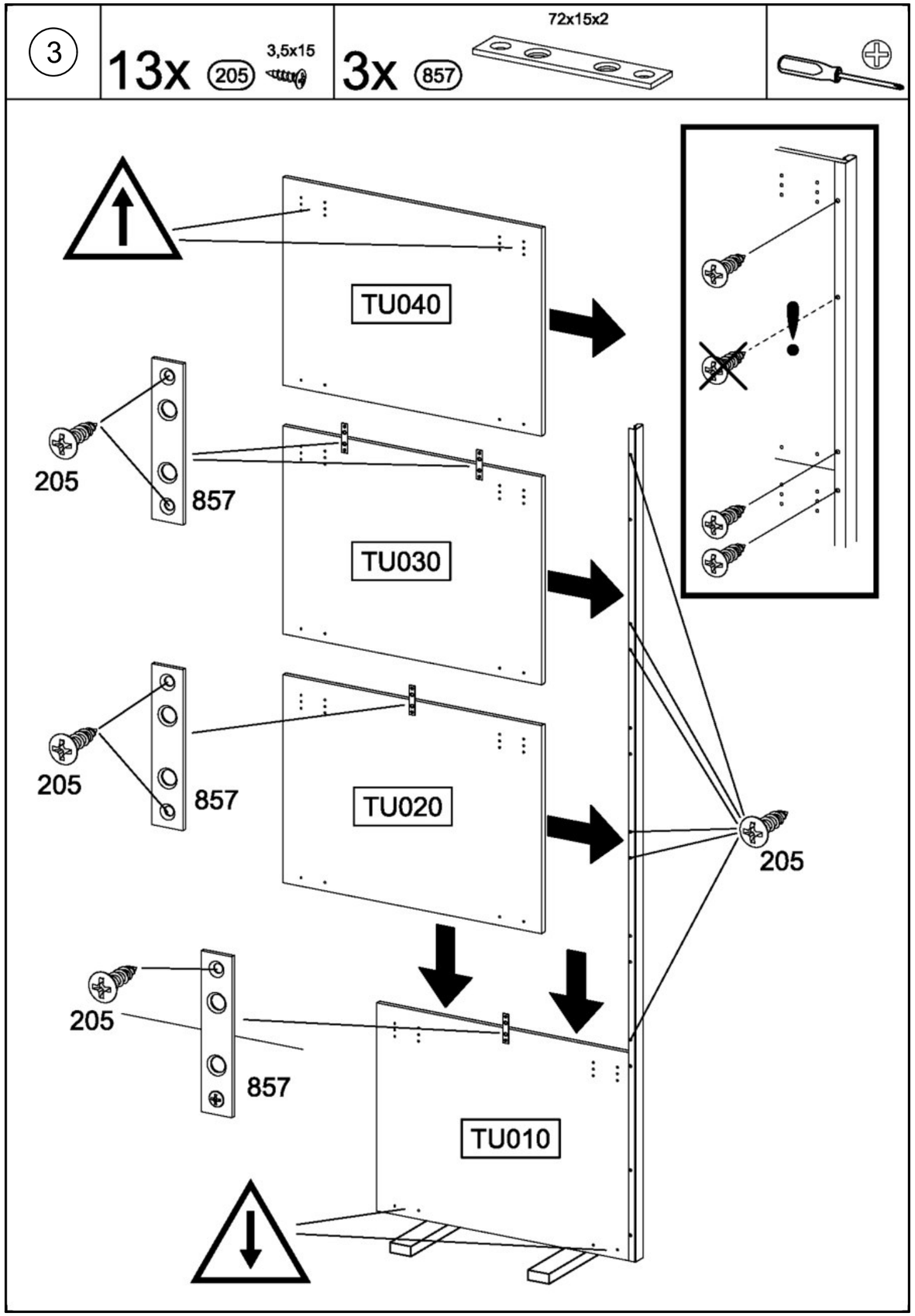
3
13x
205
3,5x15
3x
857
72x15x2
TU040
205
857
TU030
205
857
TU020
205
205
857
TU010

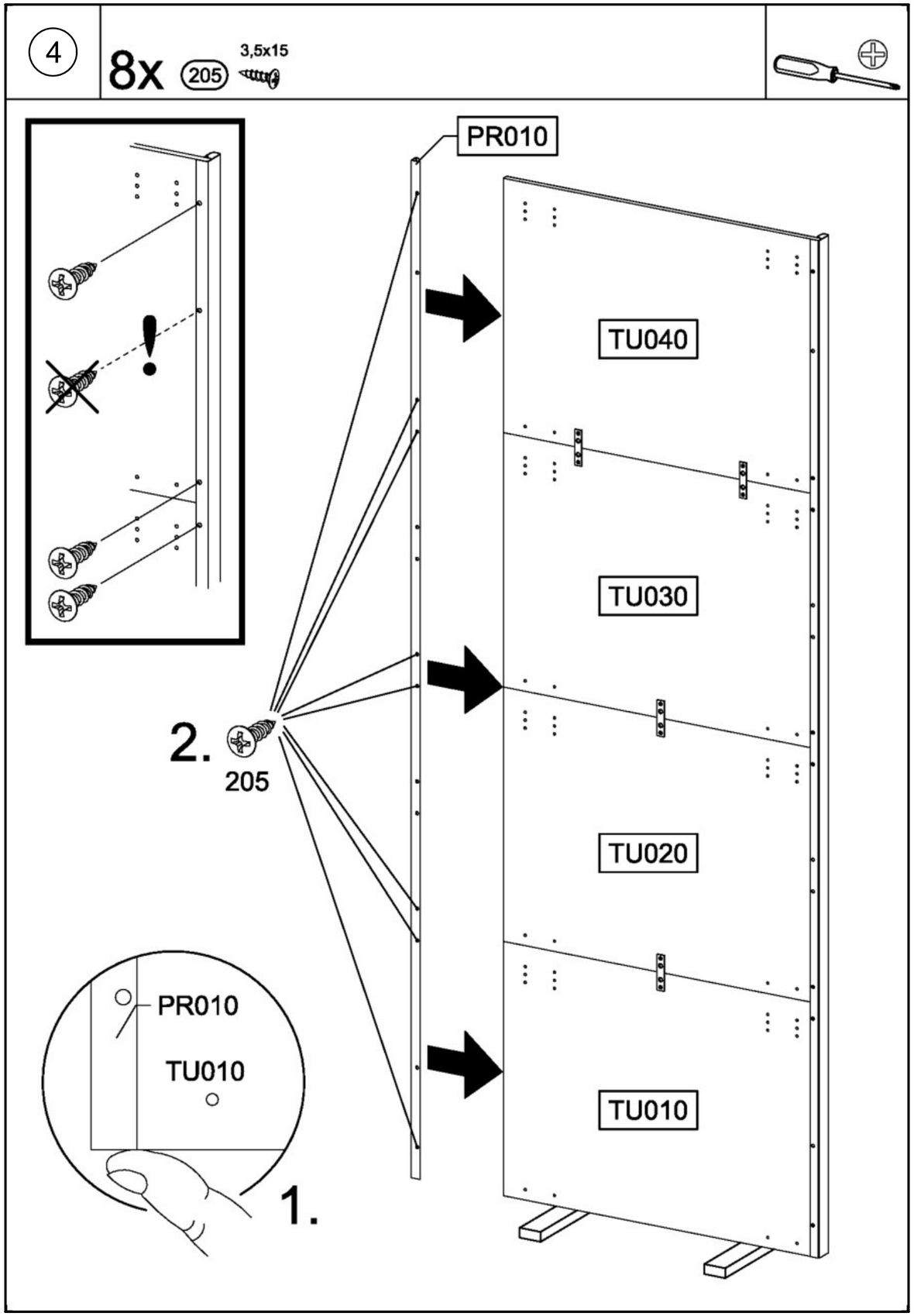
4
8x
205
3,5x15
PR010
TU040
TU030
2.
205
TU020
PR010
TU010
1.
TU010

5

1x 1155 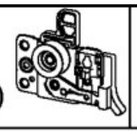

1x 1156

8x 1173 6,3x14

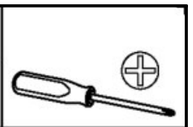

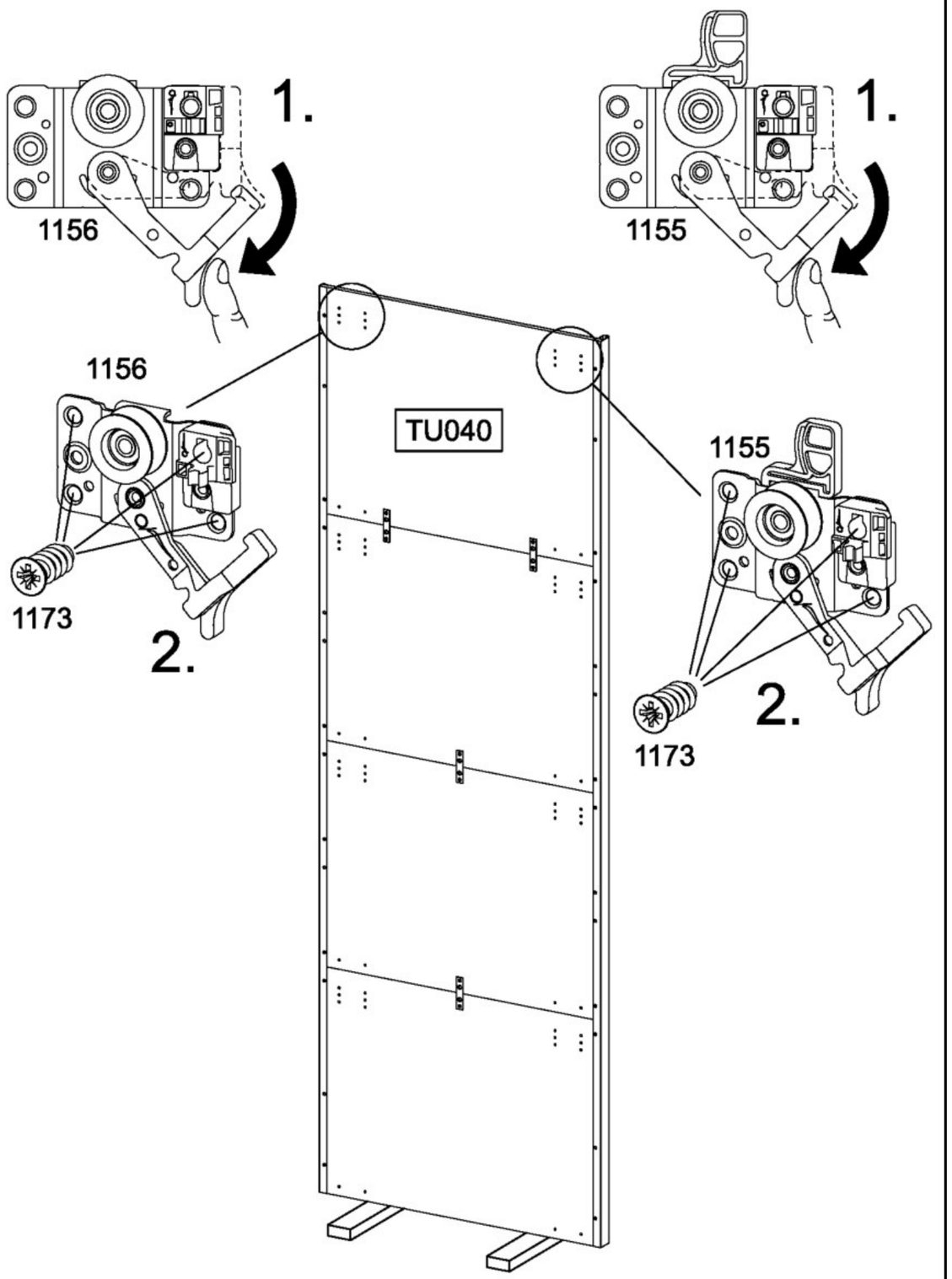

6

4x 205 3,5x15

2x 1159 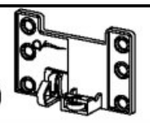

4x 1173 6,3x14

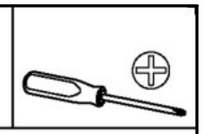

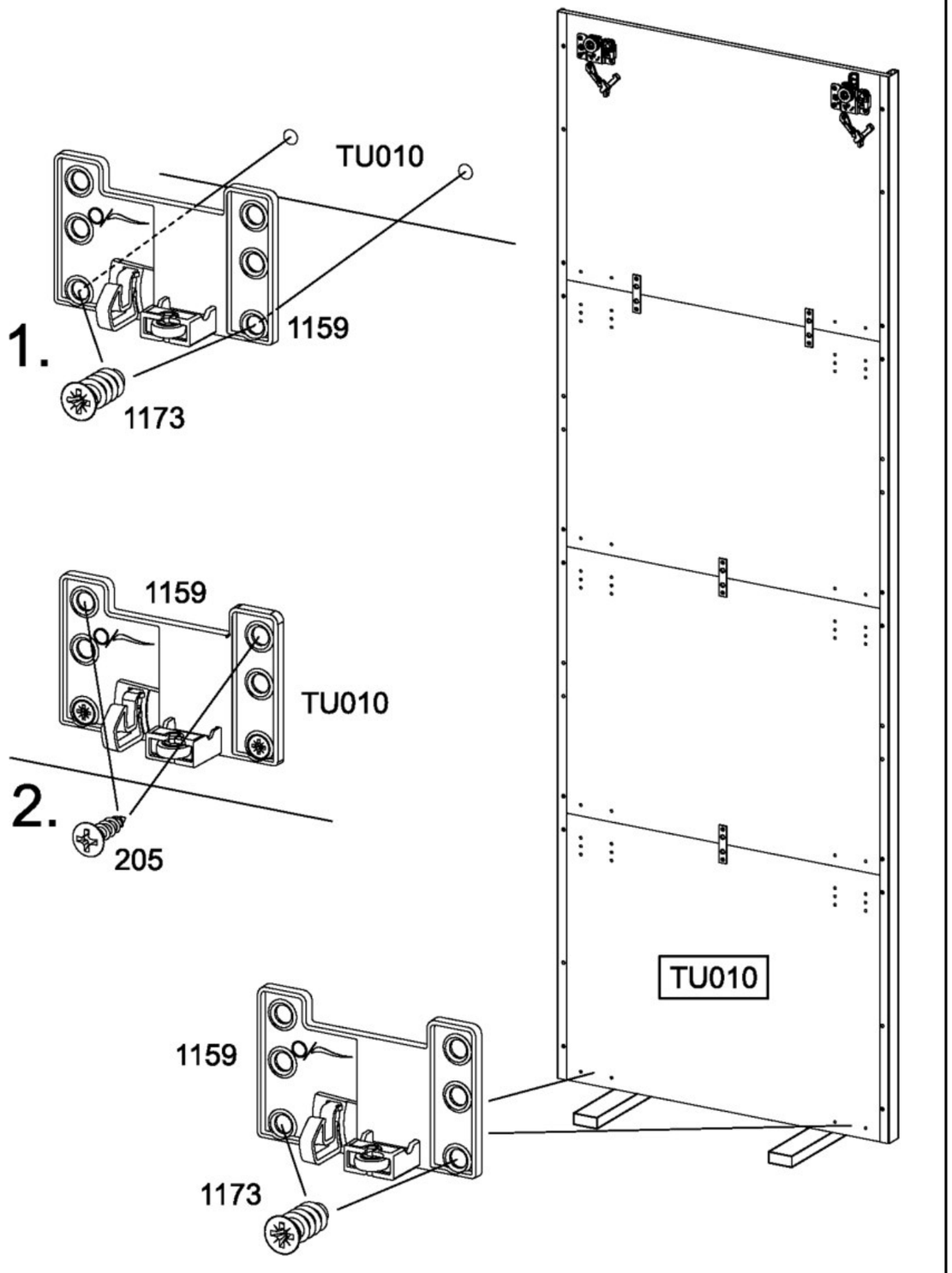

7

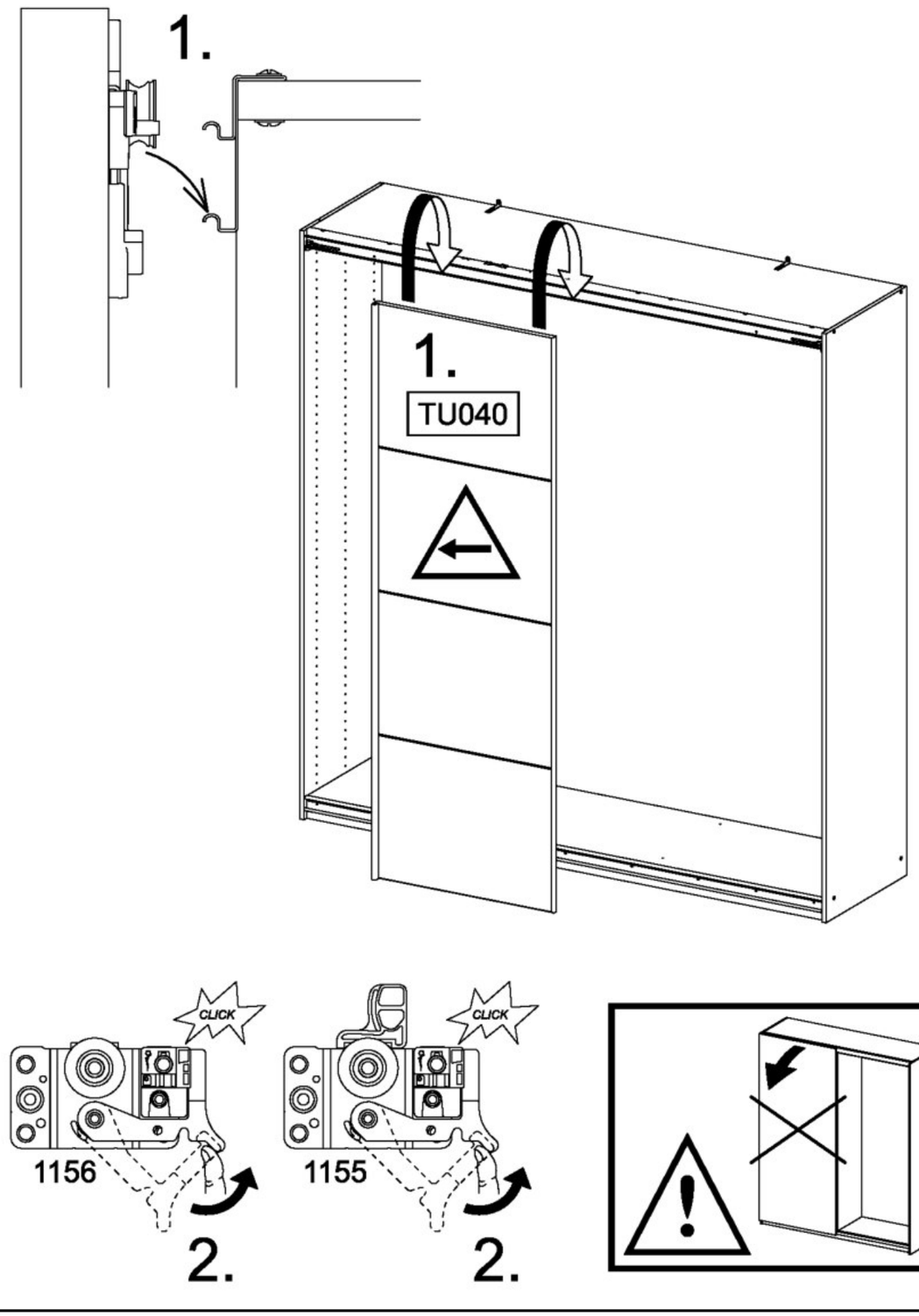

8

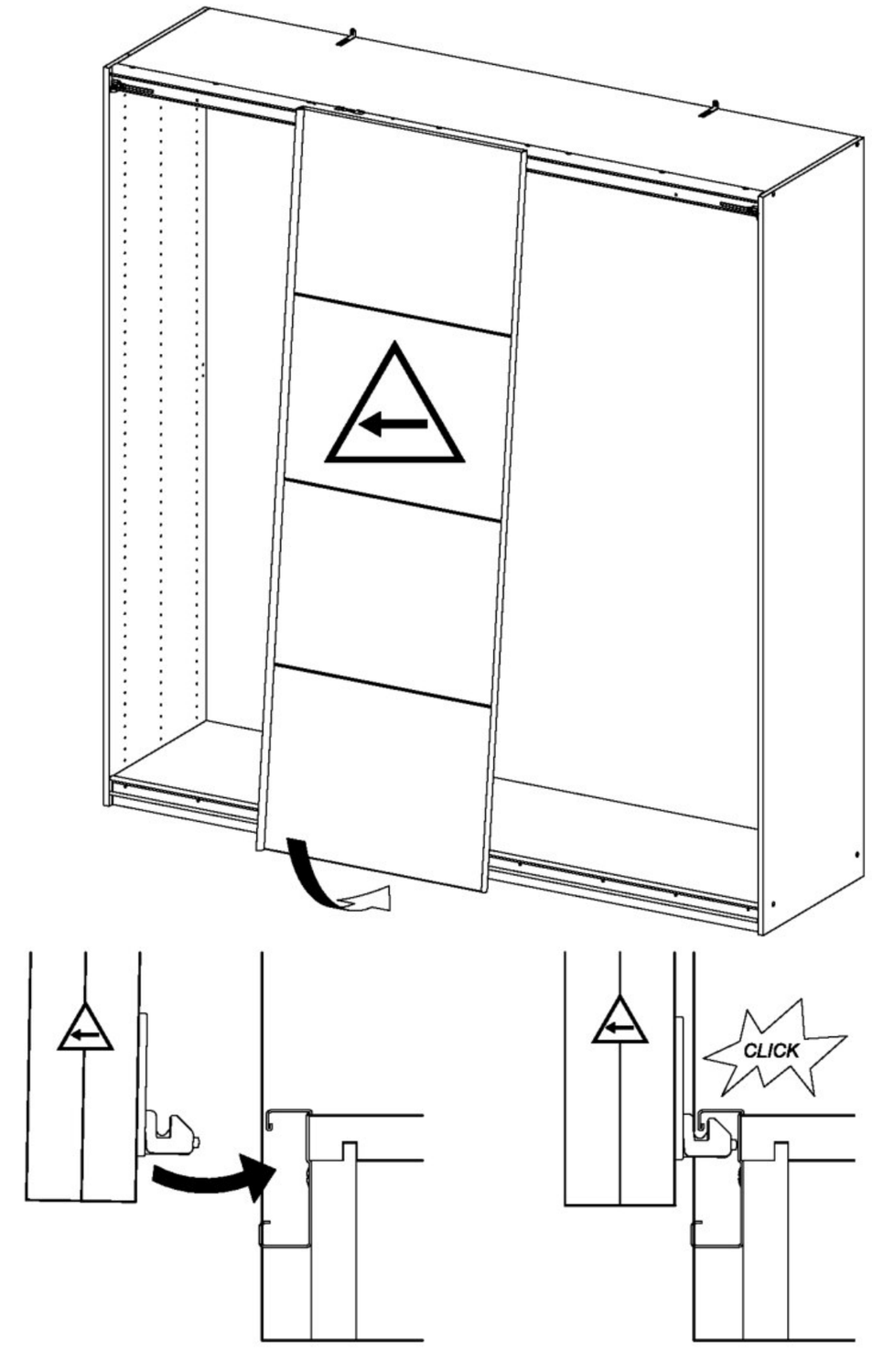

9

2x (205) 3,5x15

GL010 GL010

1.

GL010

2.

GL010

TU050

3.

TU050

205

10

1x (205) 3,5x15

1x (857) 72x15x2

857

Xmm

Xmm

205

TU050

857

1/2

1/2

205

TU050

11

13x 205 3,5x15

3x 857 72x15x2

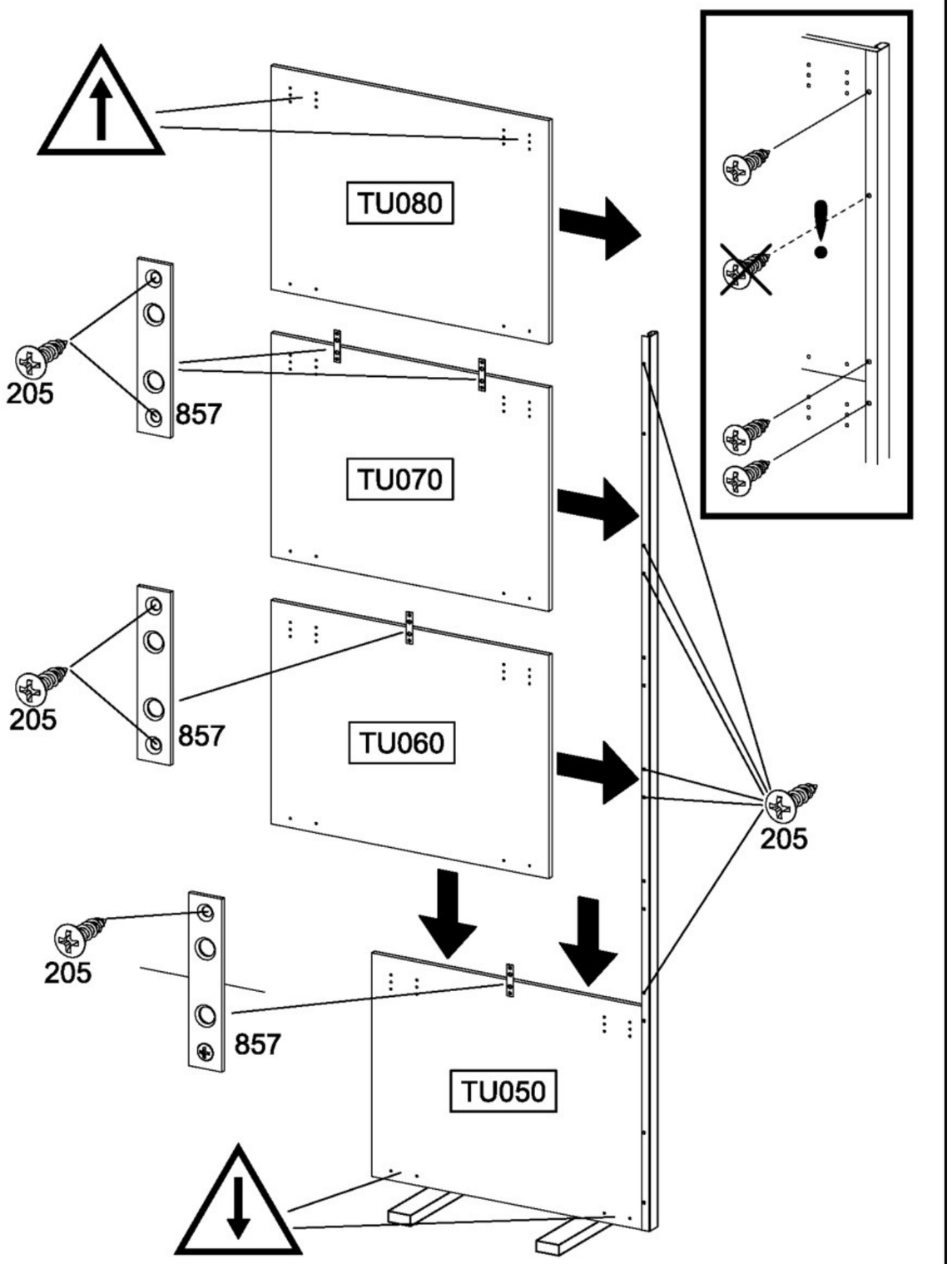

12

8x 205 3,5x15

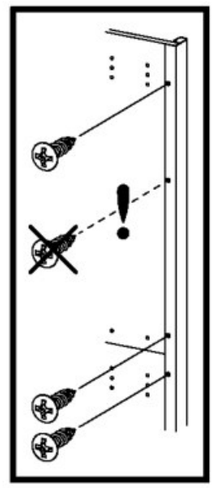

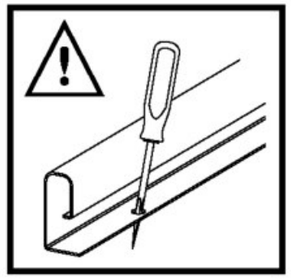

1.

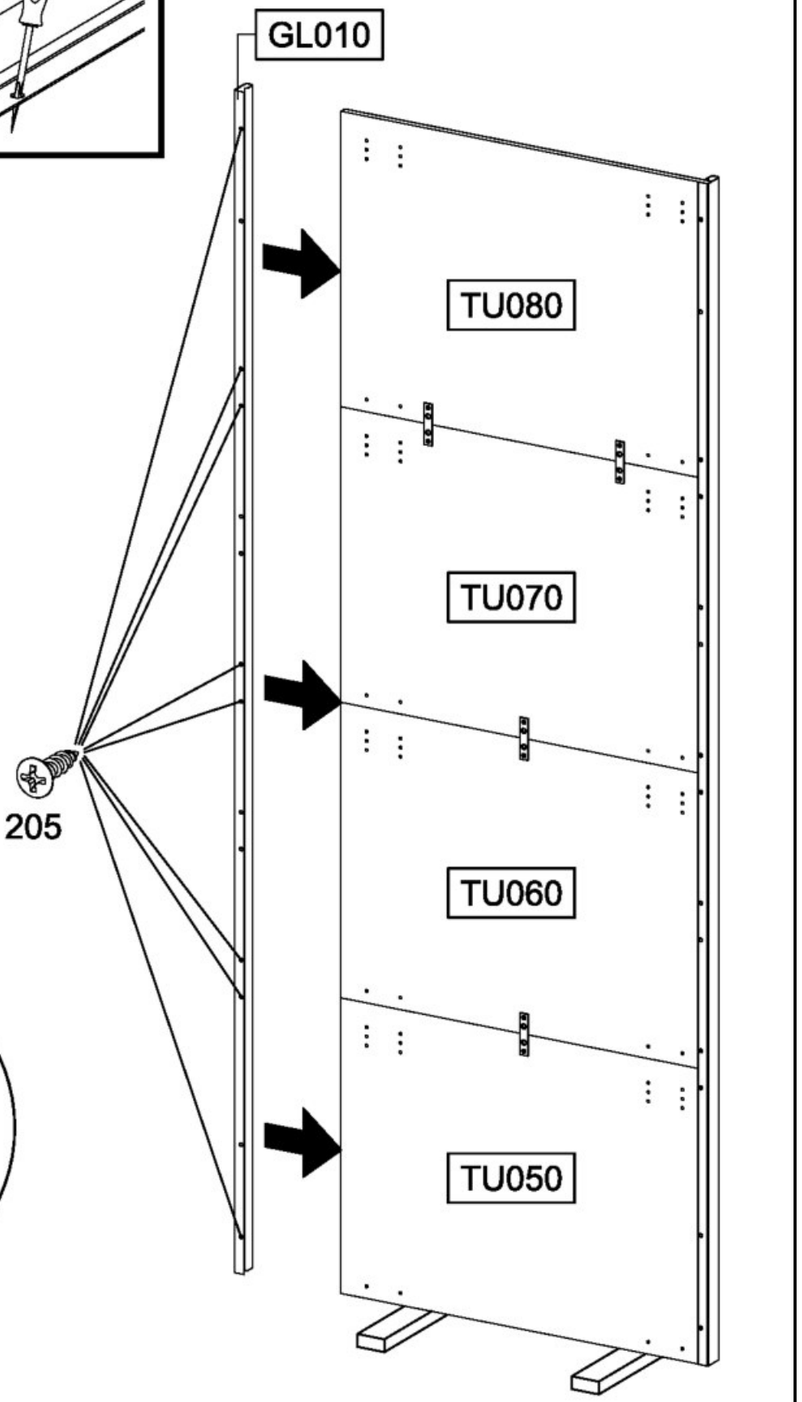

2.

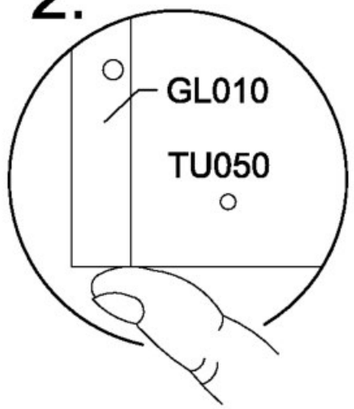

13

8x 1173 6,3x14

1x 1177

1x 1186

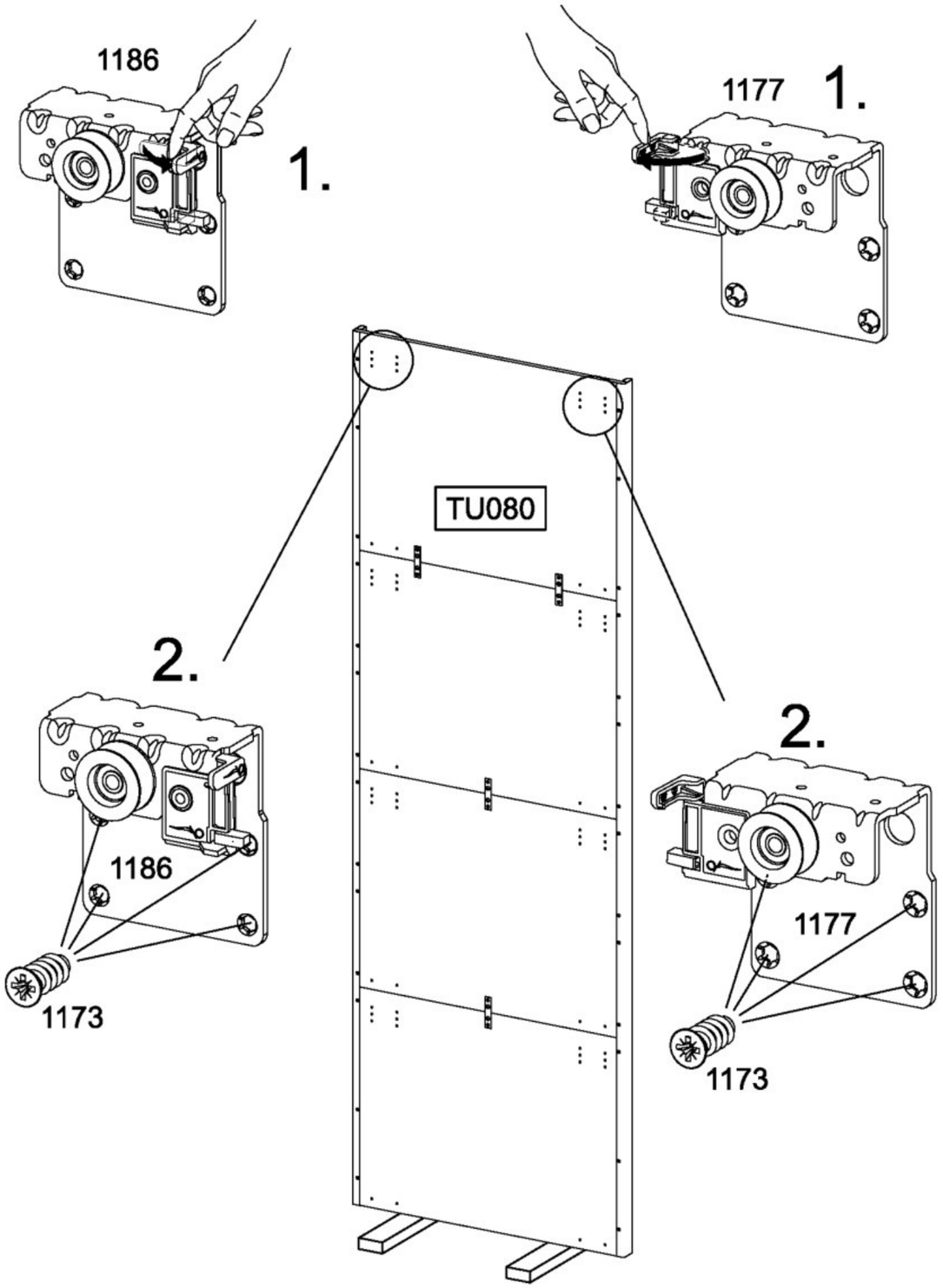

14

4x 205 3,5x15

2x 1161

2x 1162

4x 1173 6,3x14

2x 1176

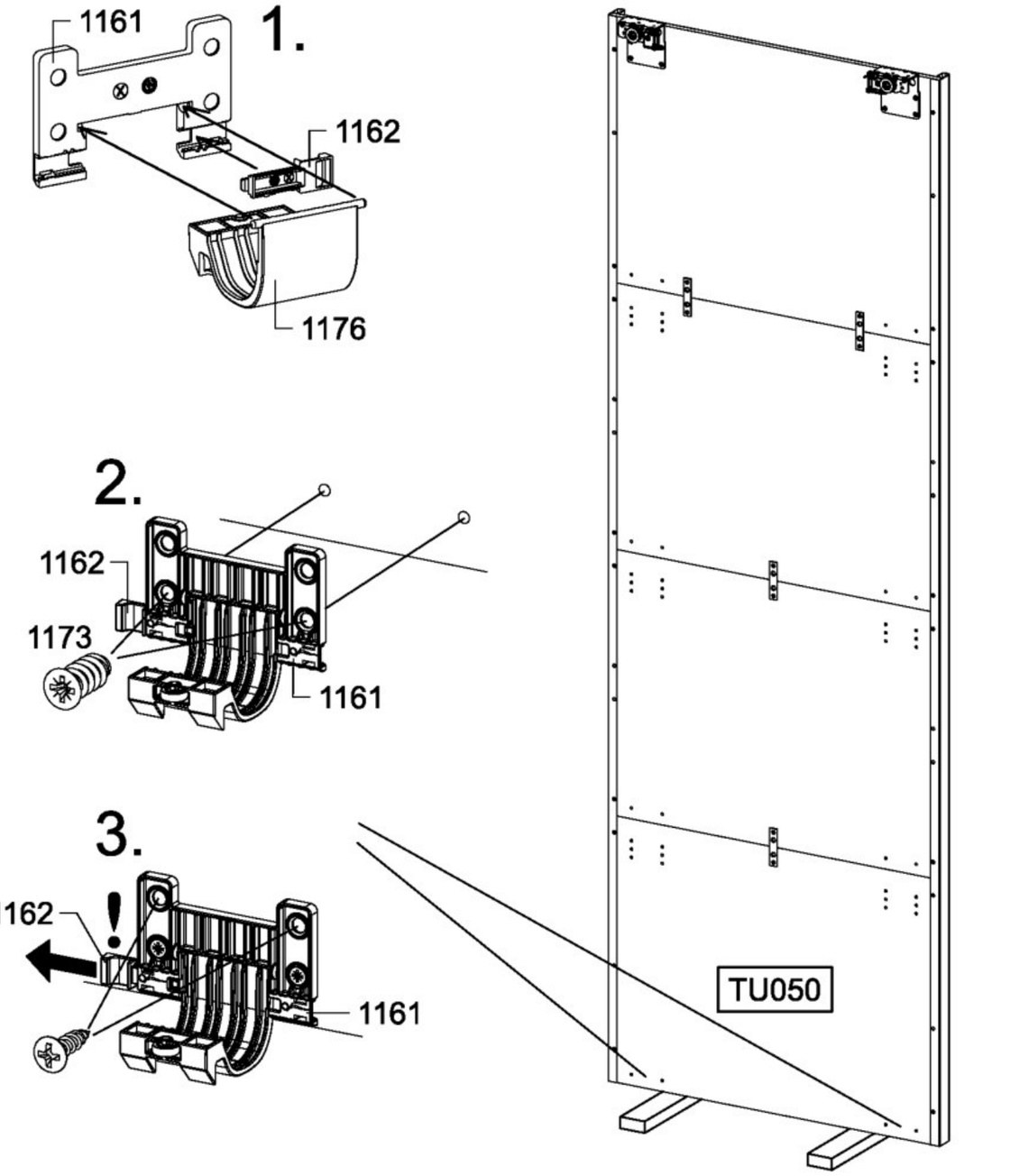

15

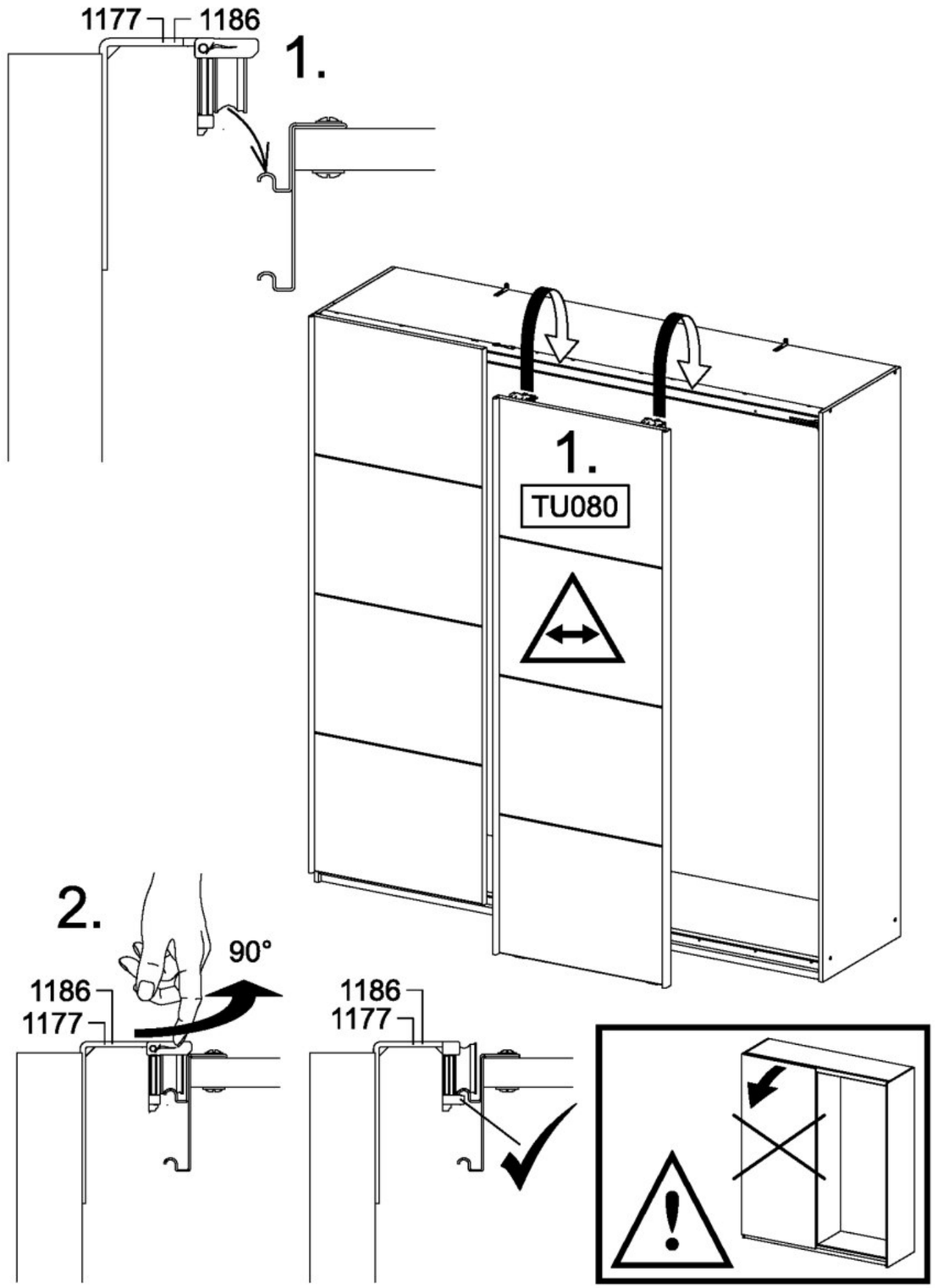

16

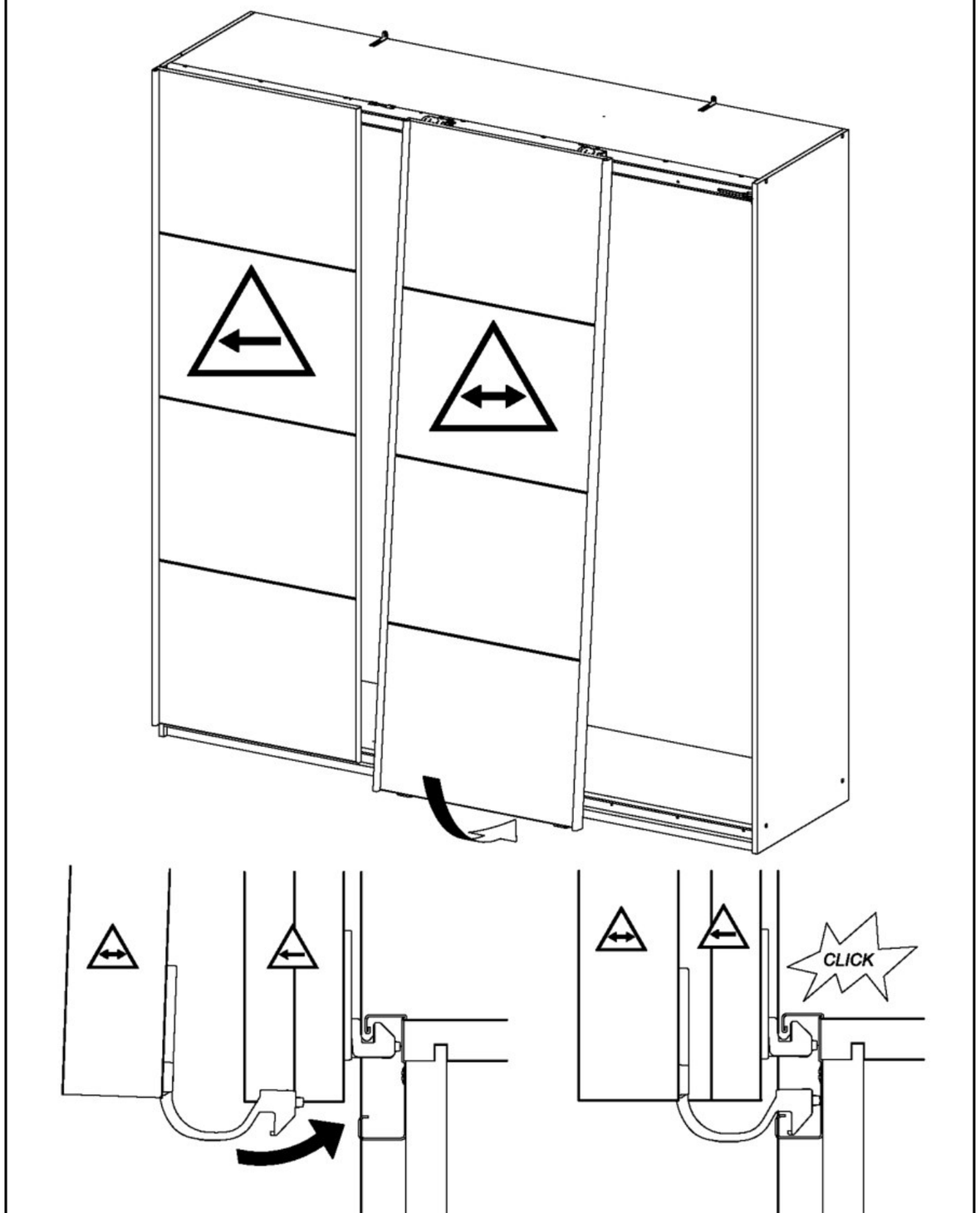

17

1.

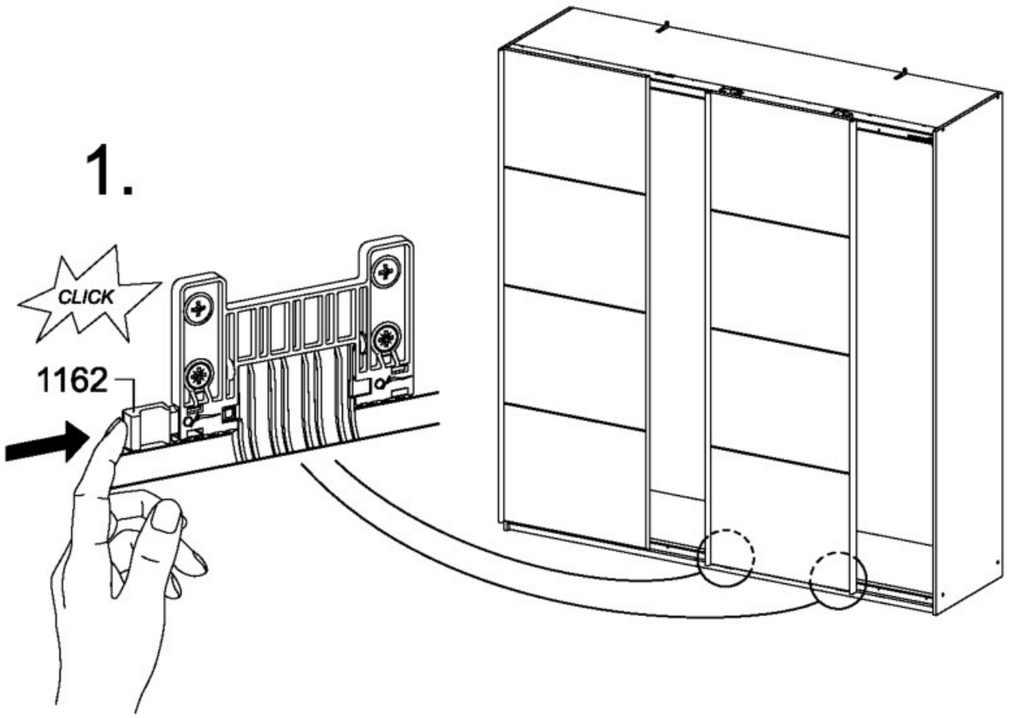

2.

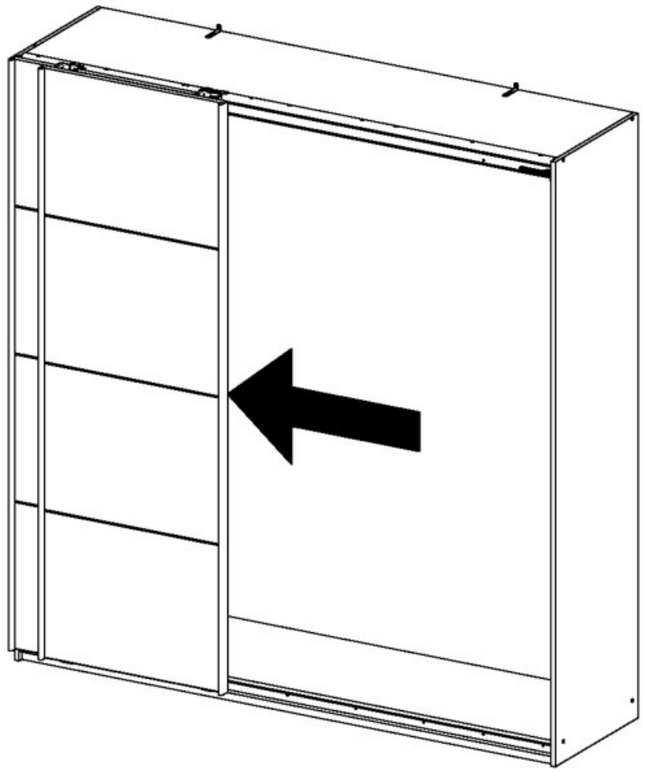

18

2x 1180 M4x6

1x 1182

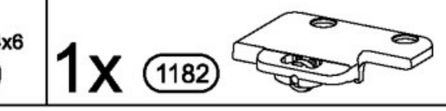

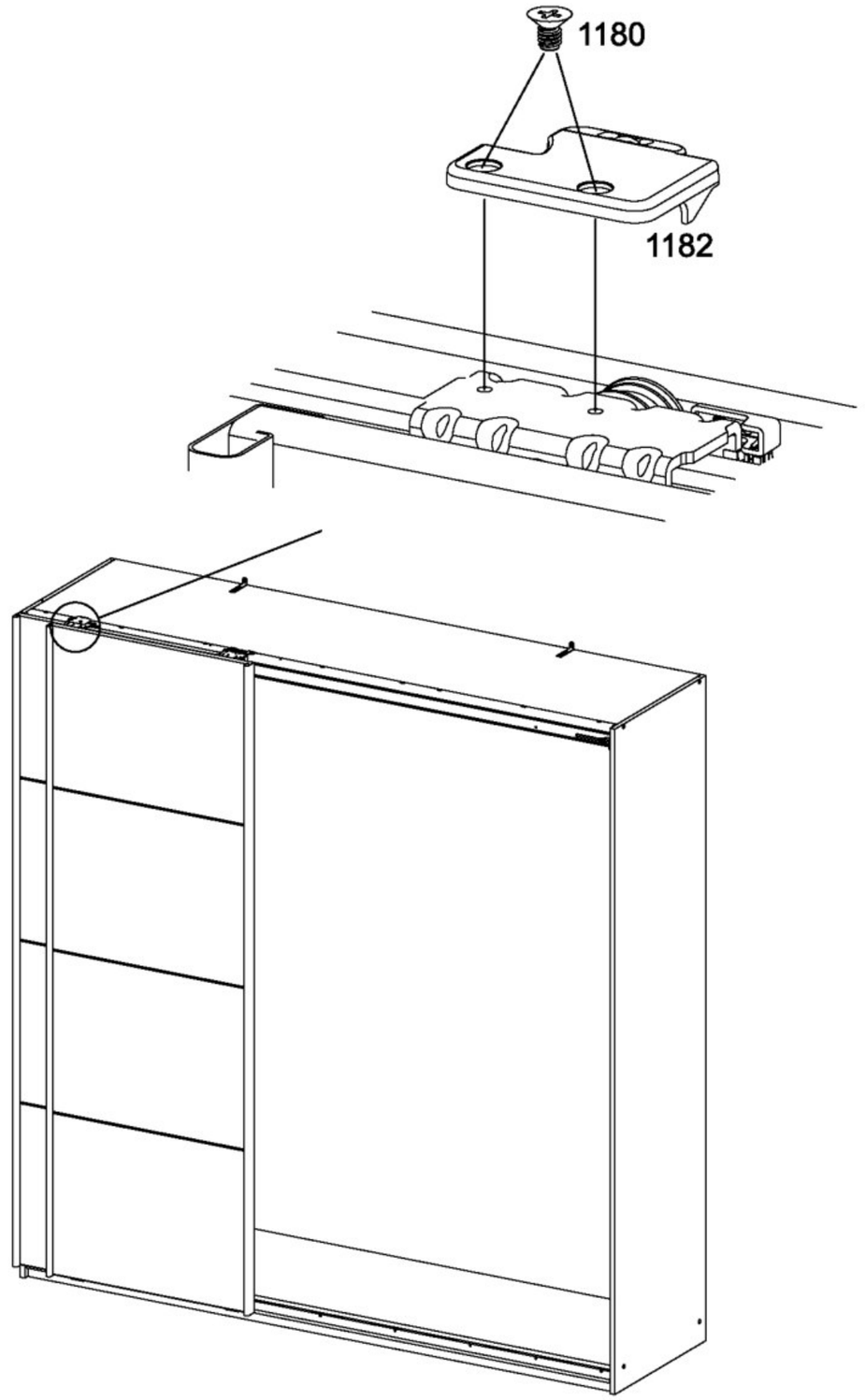

19

2x (205) 3,5x15

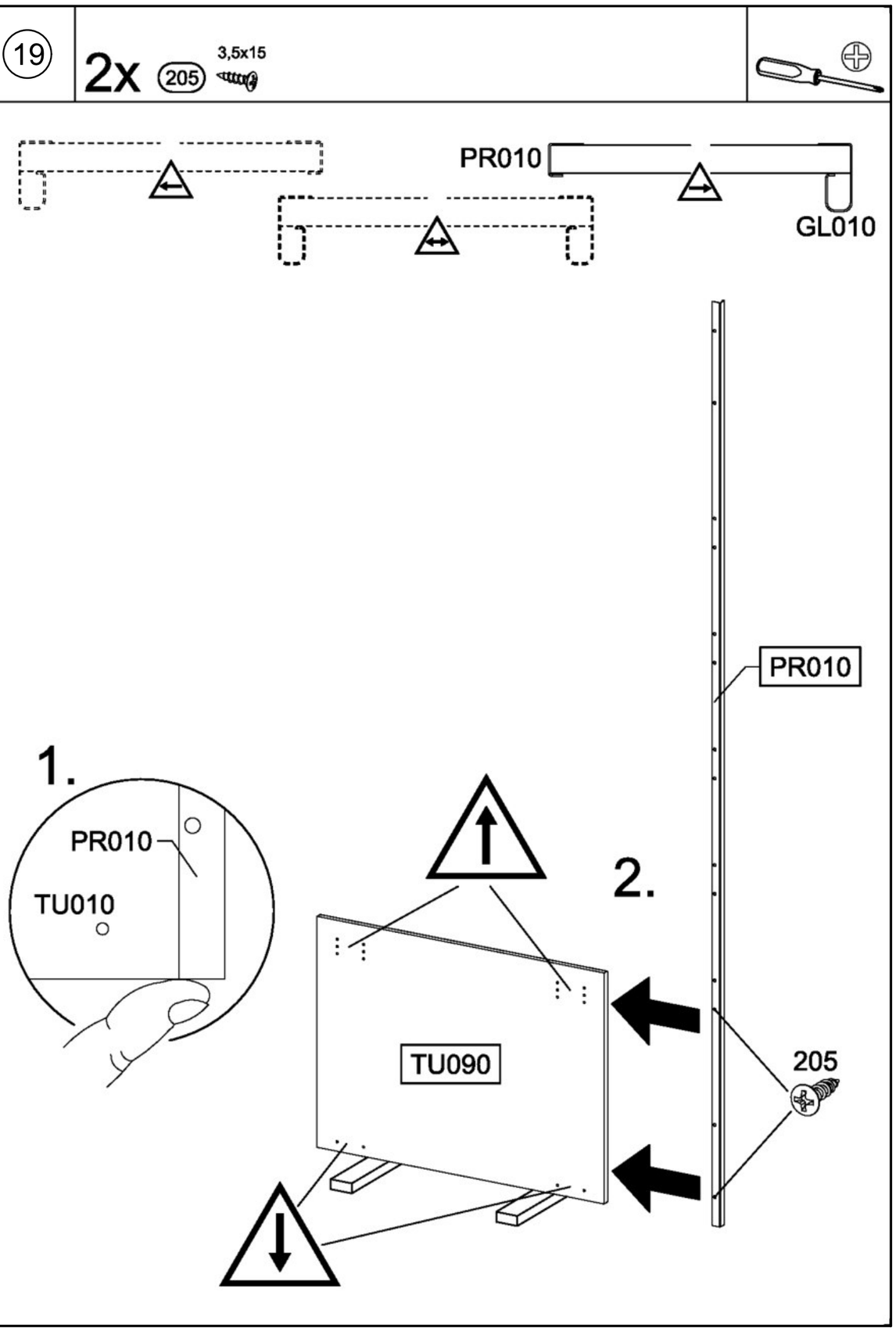

20

1x (205) 3,5x15

1x (857) 72x15x2

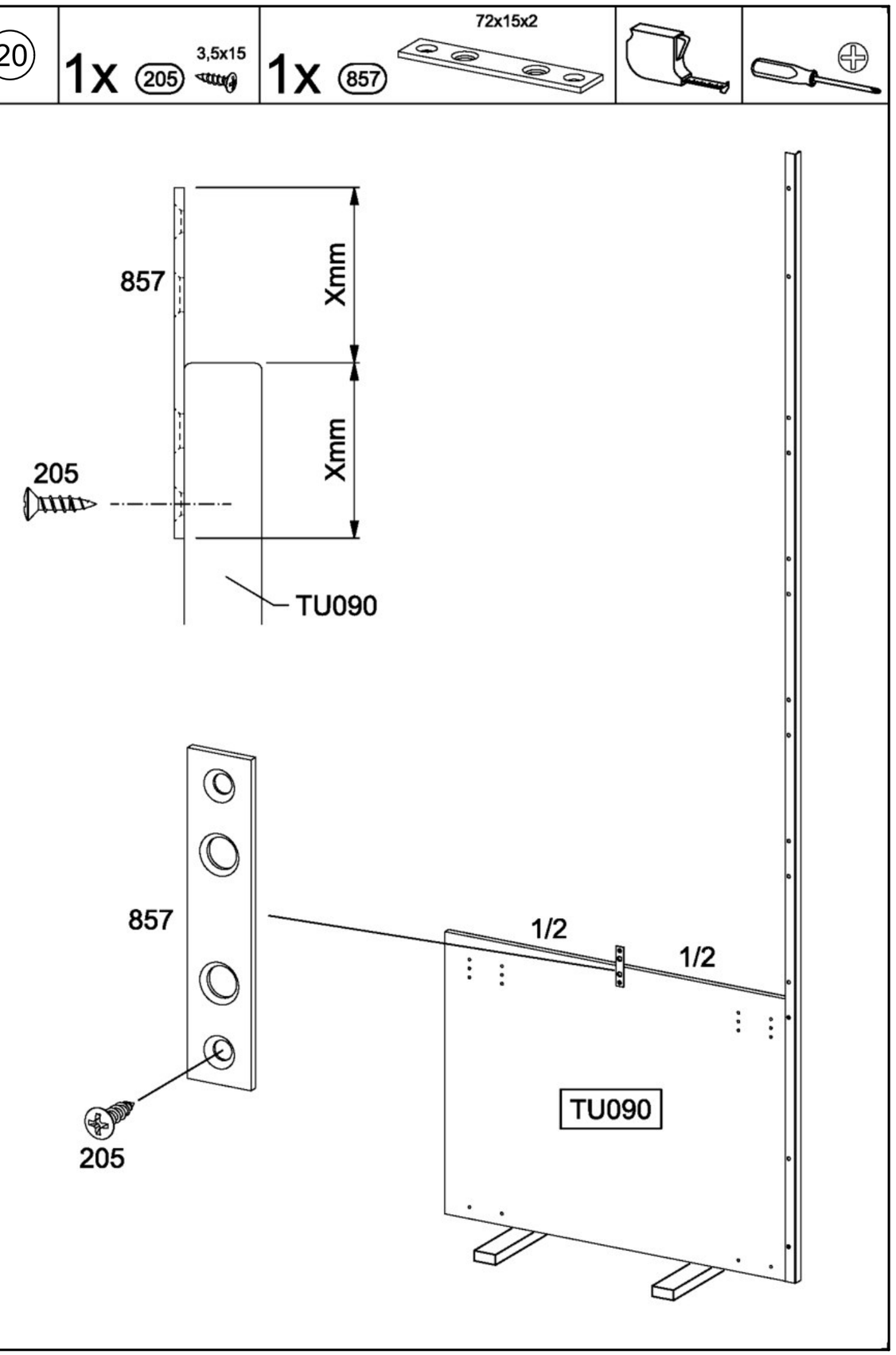

21

13x 205 3,5x15

3x 857 72x15x2

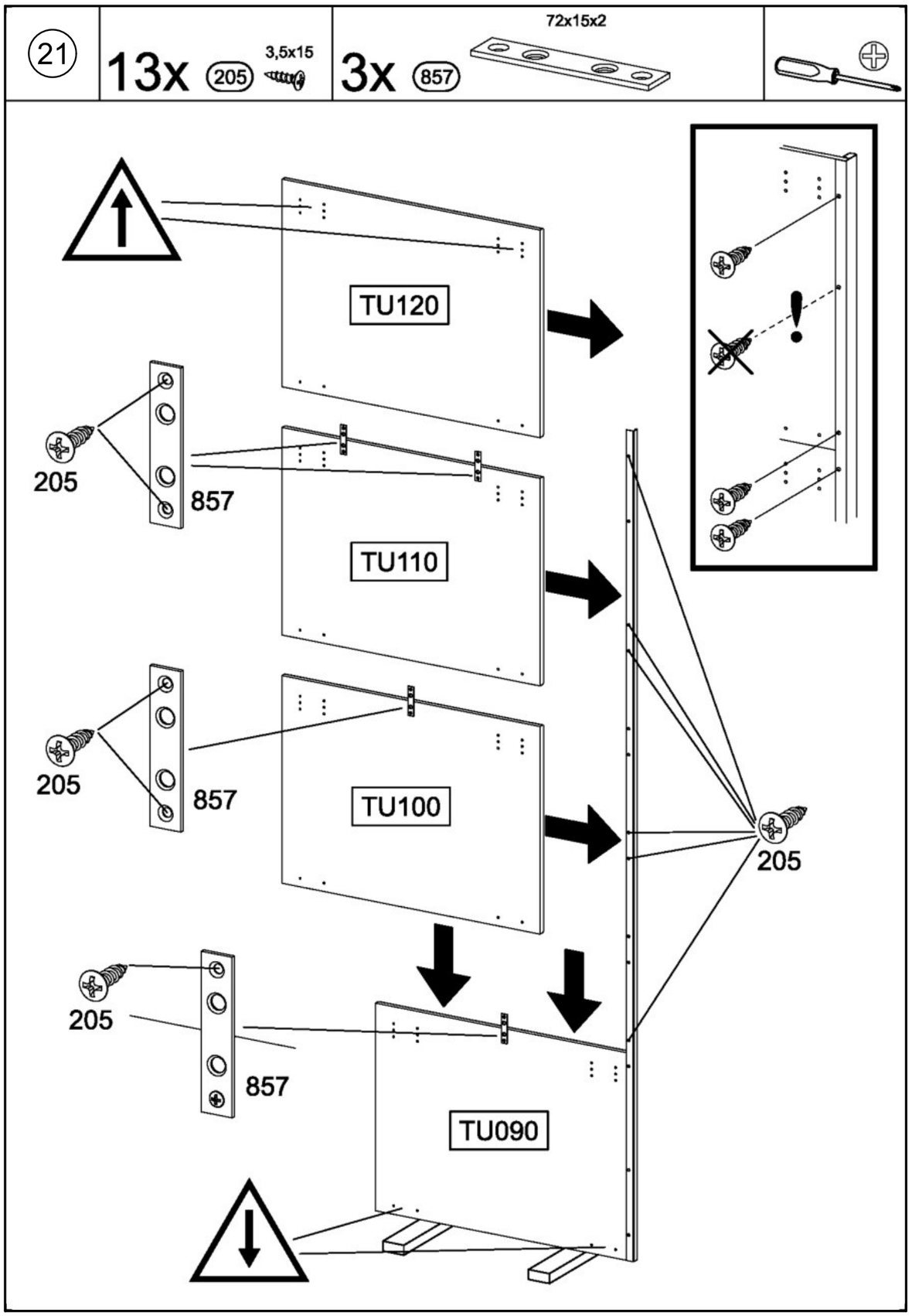

22

8x 205 3,5x15

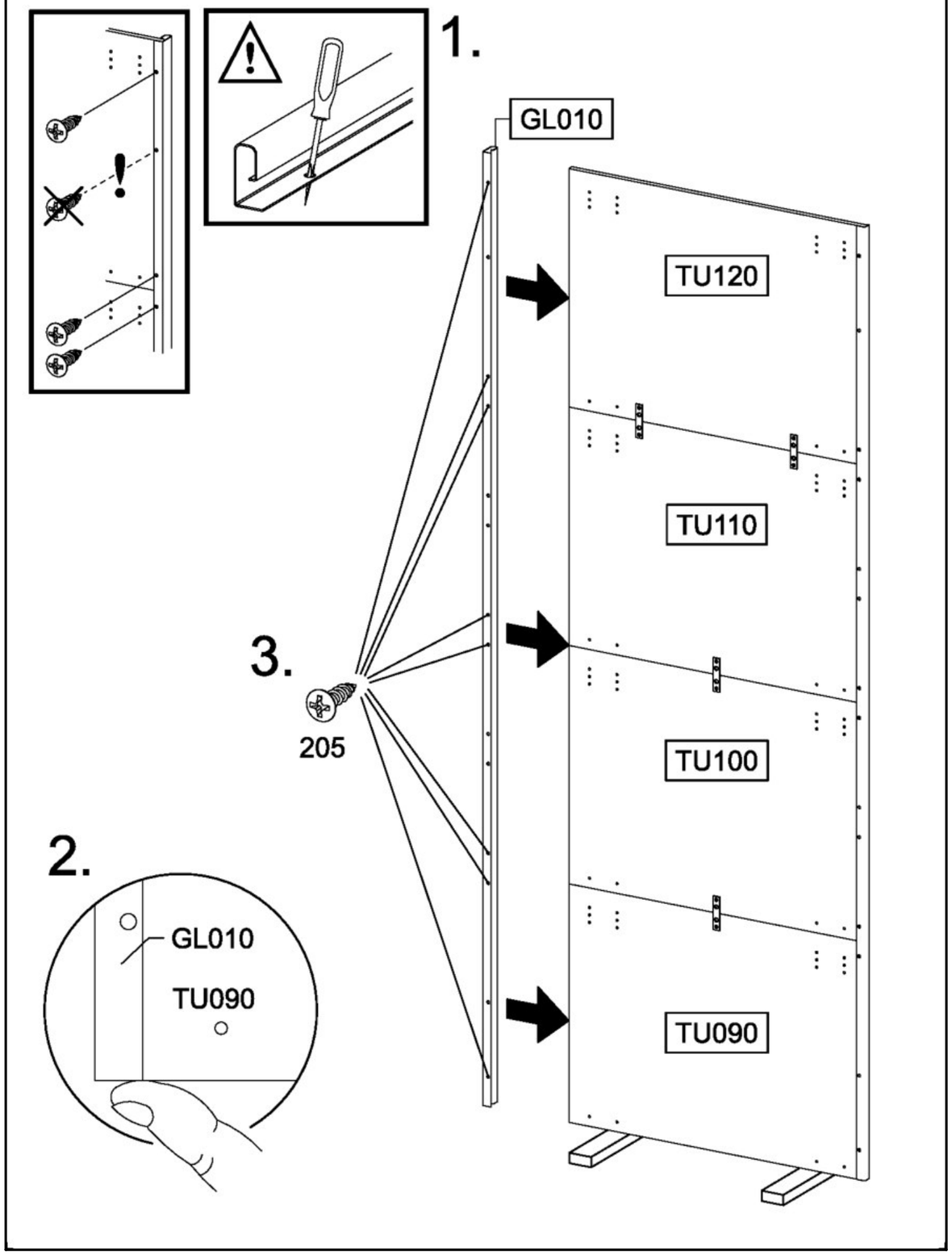

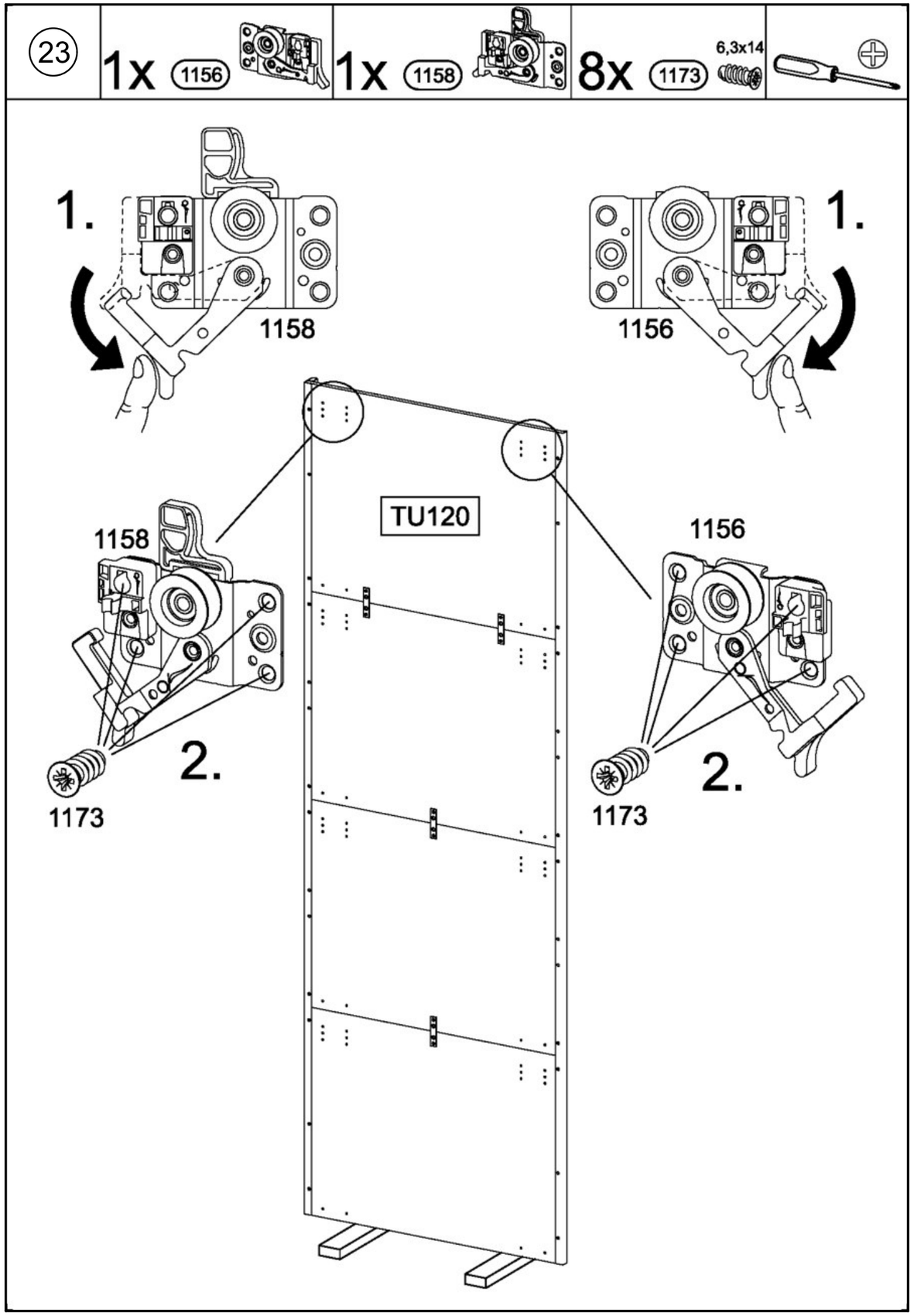
23
1x 1156
1x 1158
8x 1173 6,3x14
1.
1158
1.
1156
TU120
1158
1156
2.
1173
2.
1173

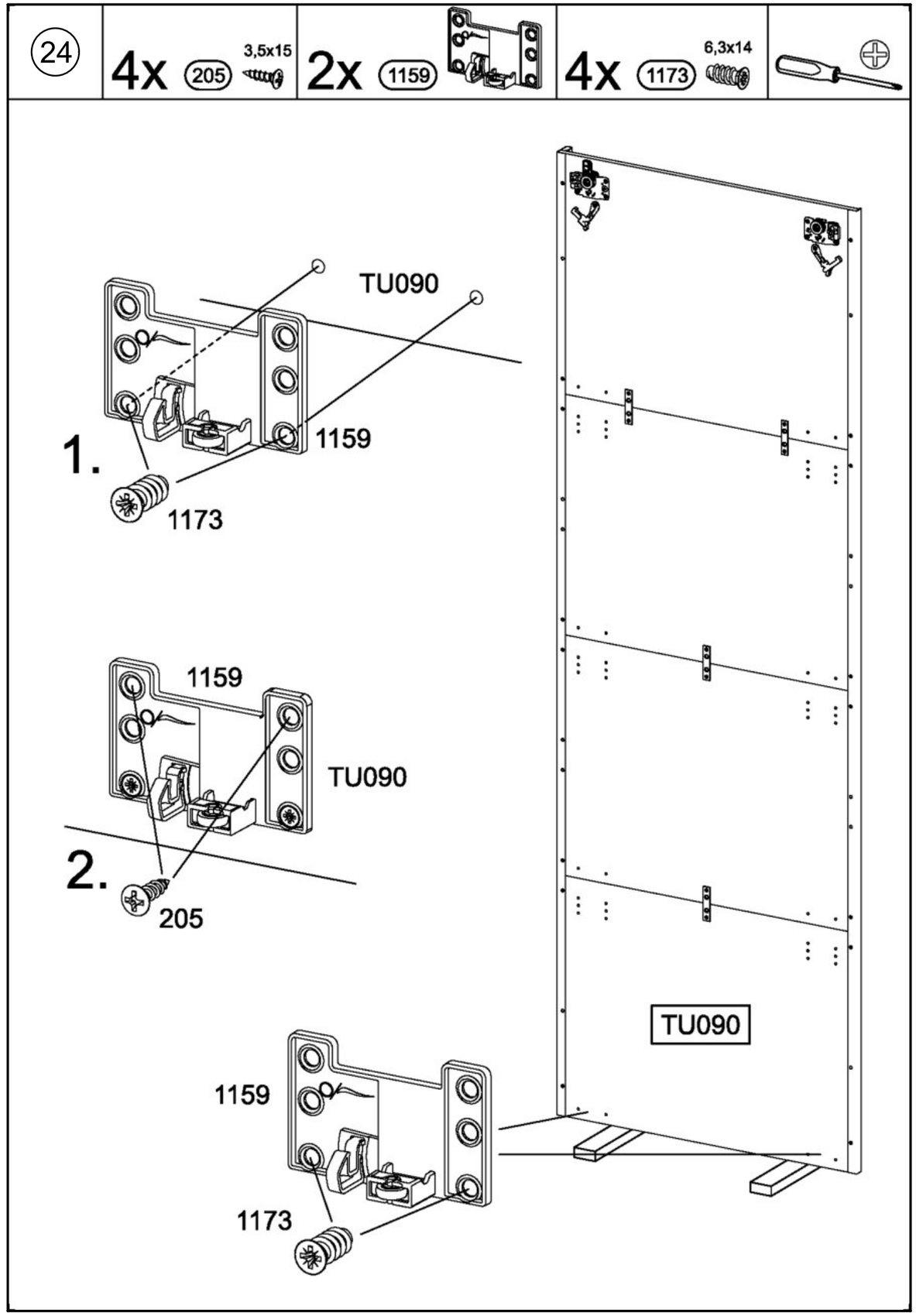
24
4x 205 3,5x15
2x 1159
4x 1173 6,3x14
TU090
1.
1159
1173
1159
TU090
2.
205
TU090
1159
1173

25

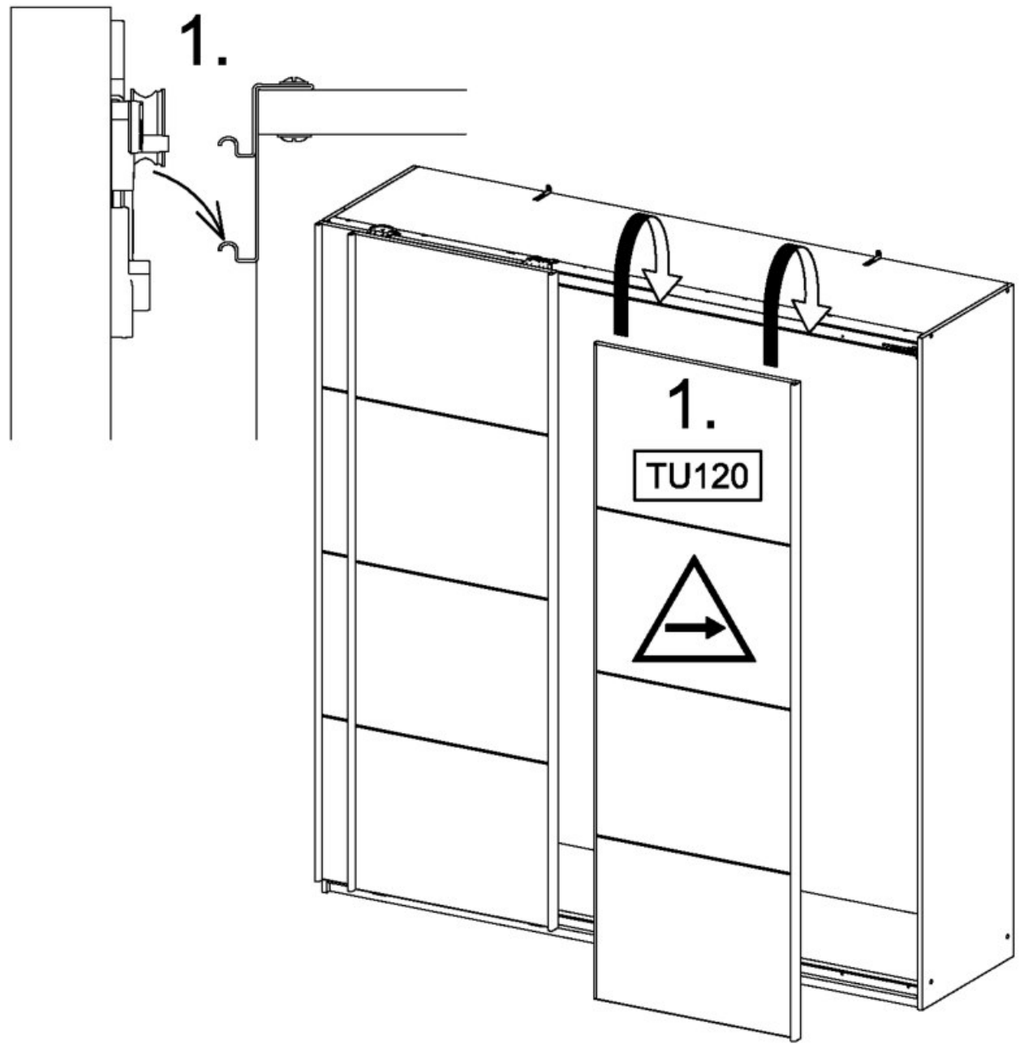

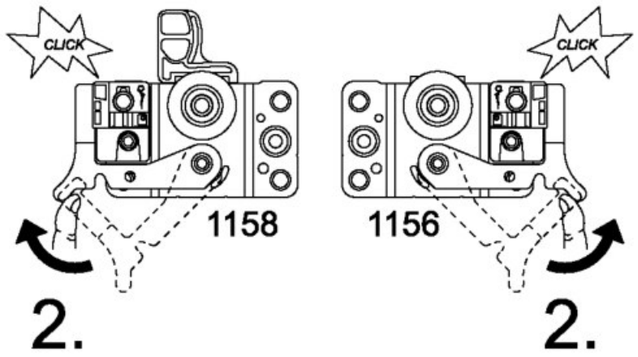

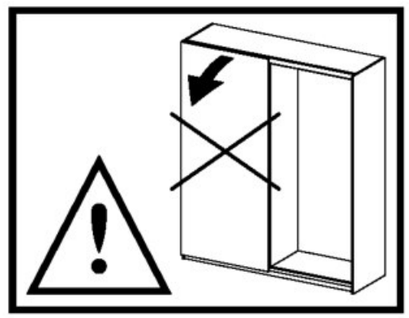

26

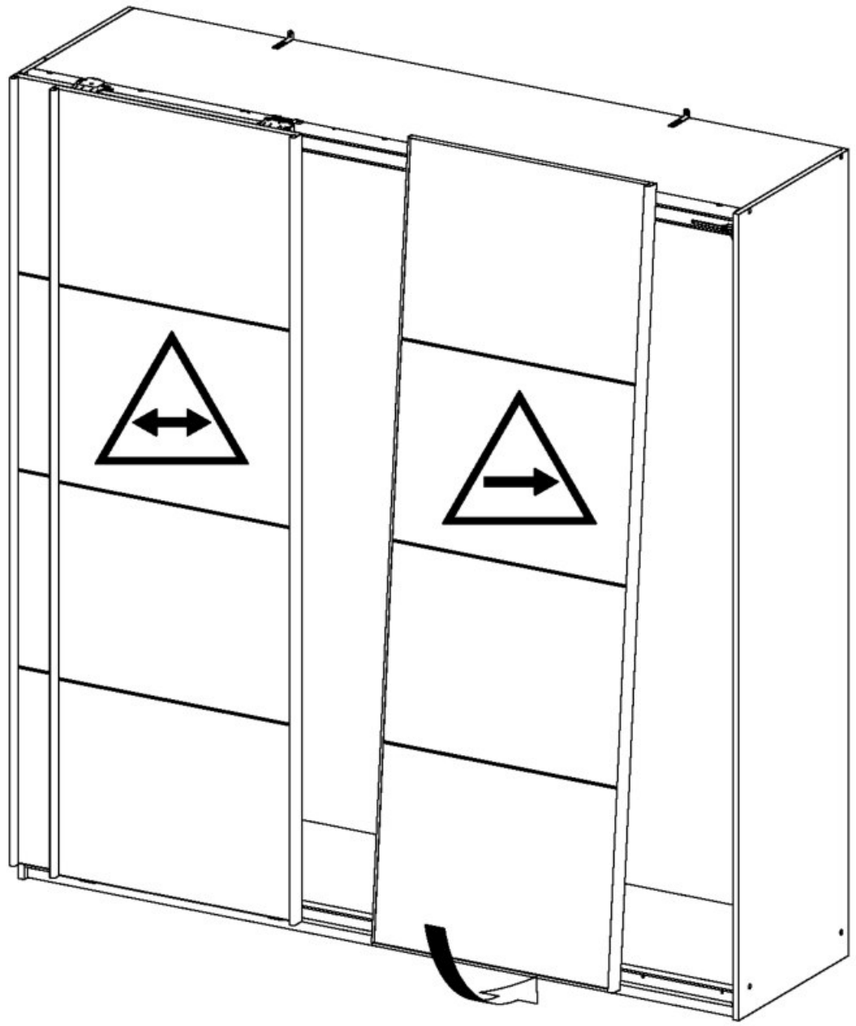

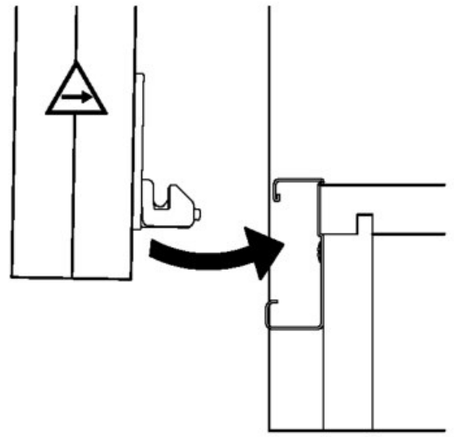

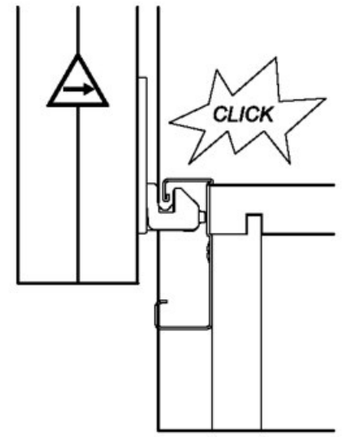

27

8x (144)

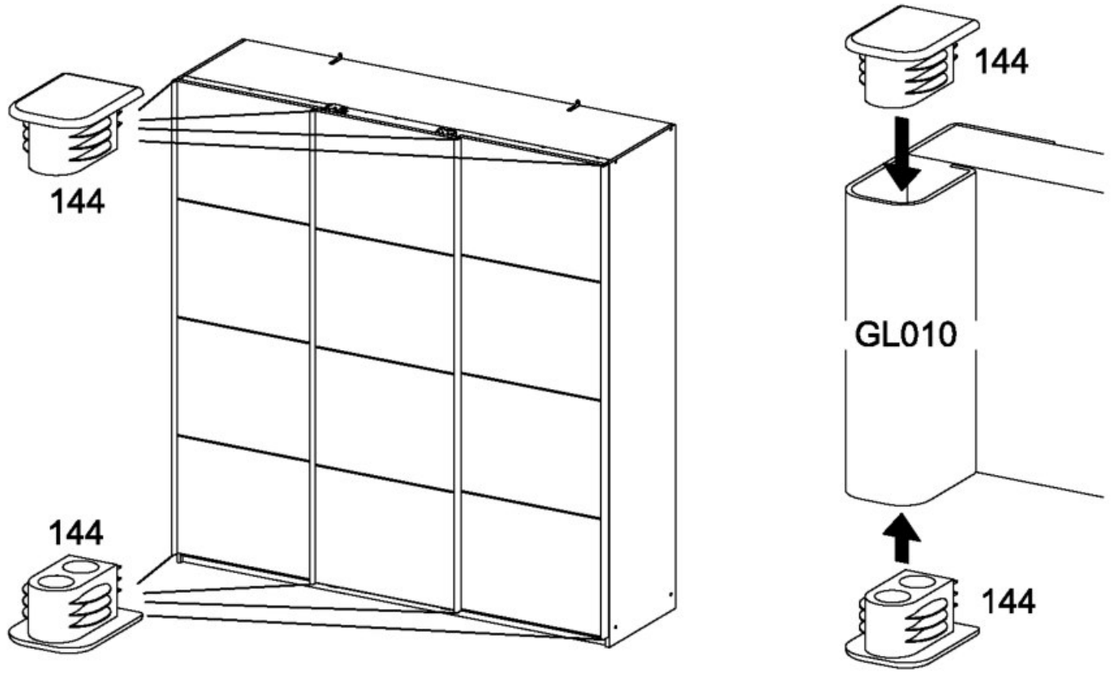

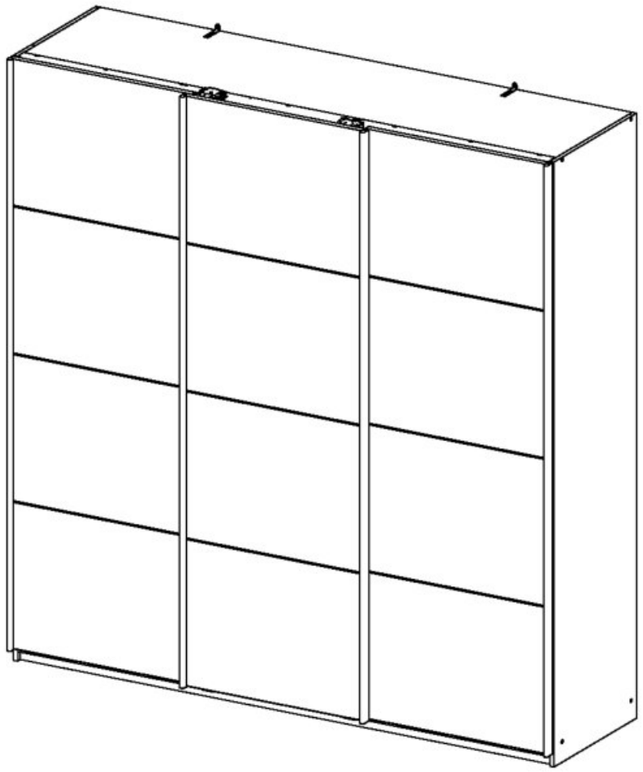

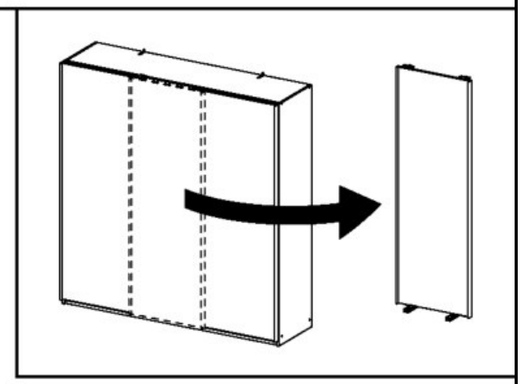

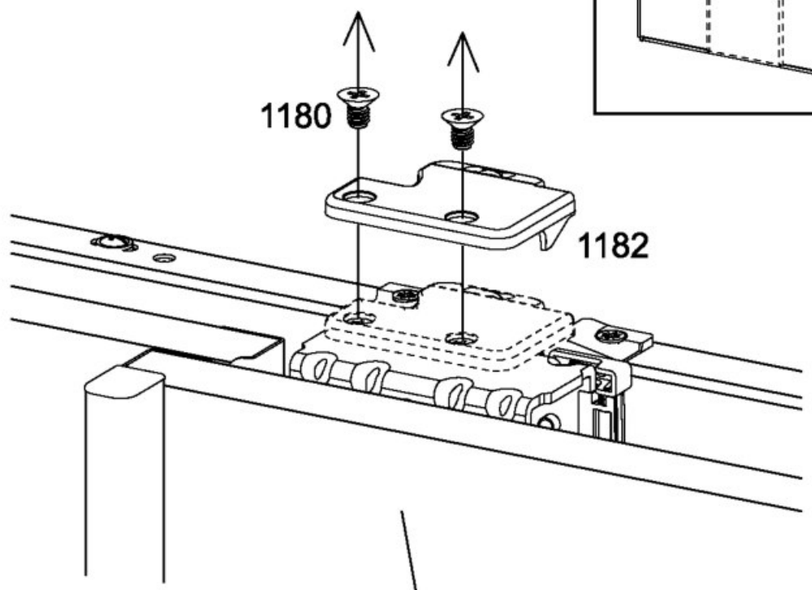

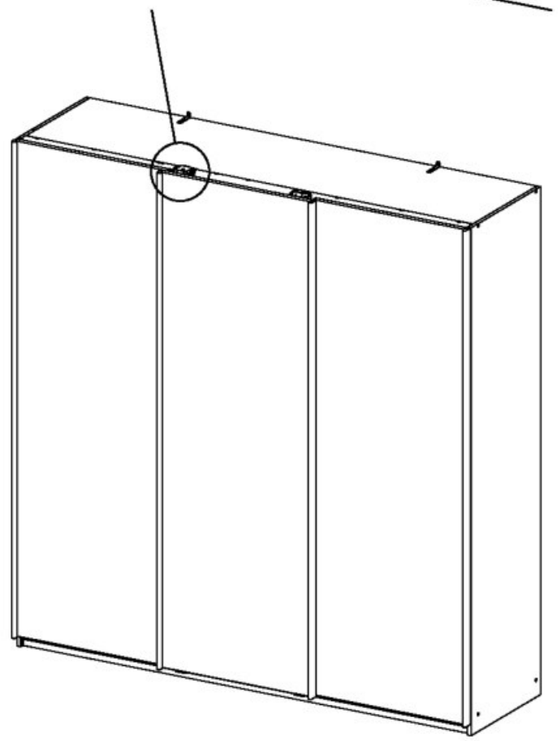

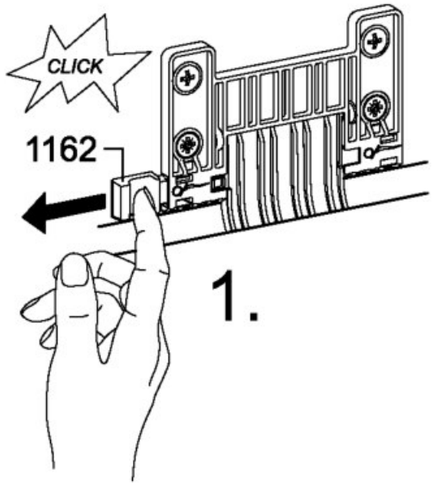
CLICK
1162
1.

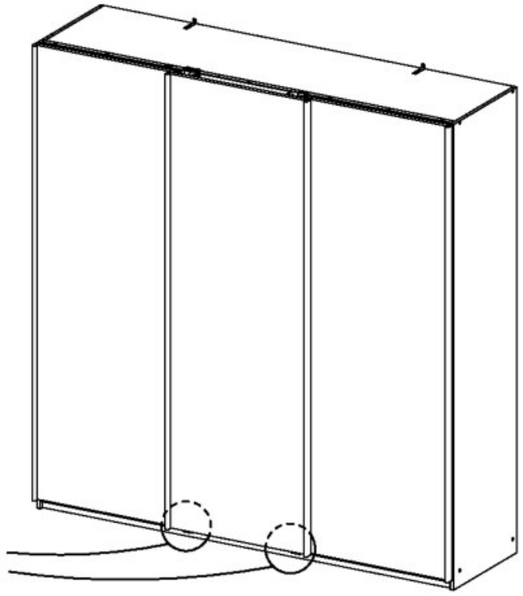

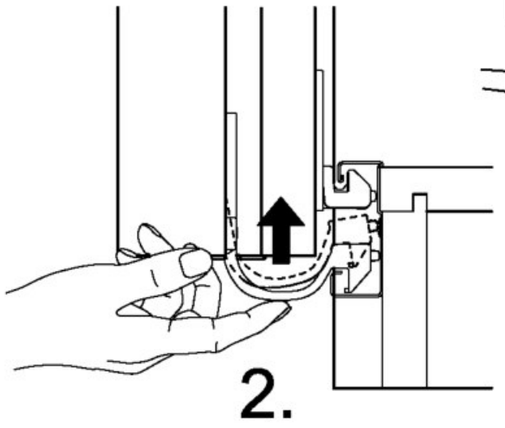
2.

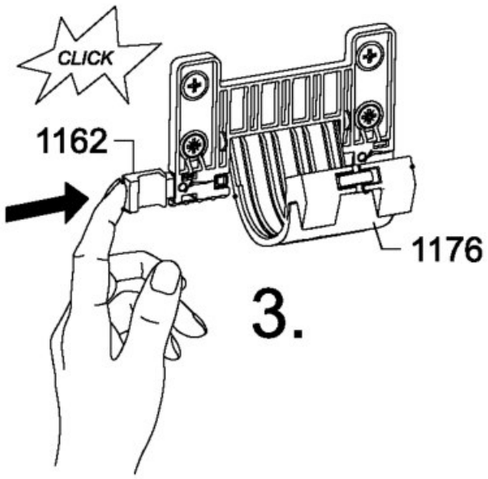
CLICK
1162
1176
3.

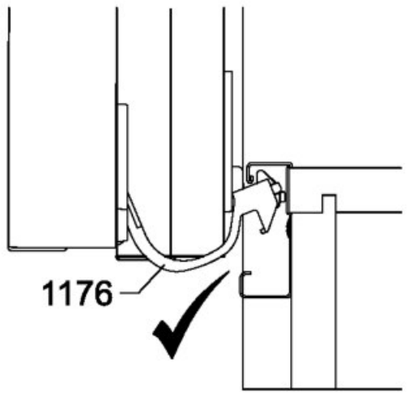
1176

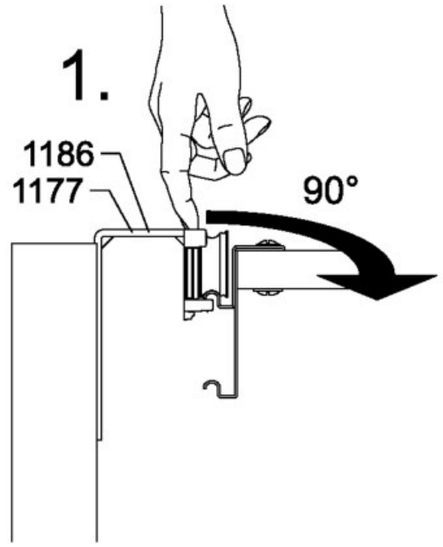
1.
1186
1177
90°

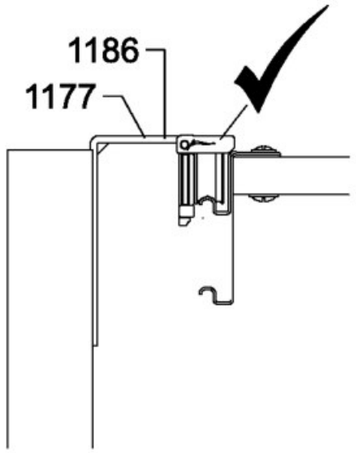
1186
1177

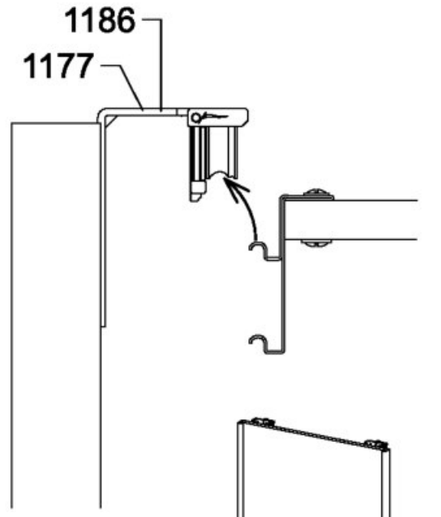
1186
1177
2.

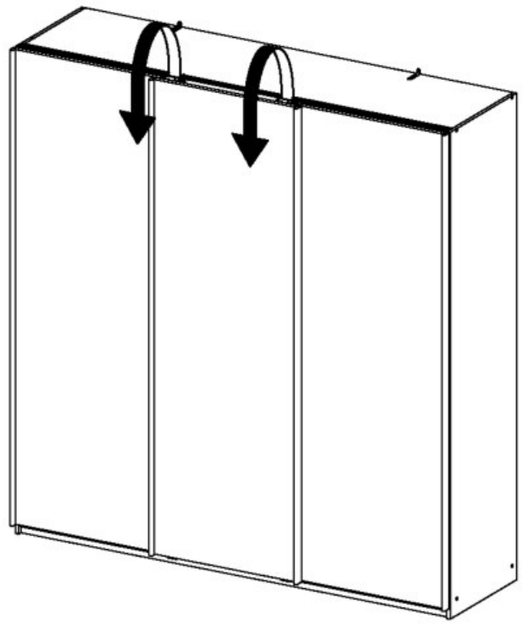

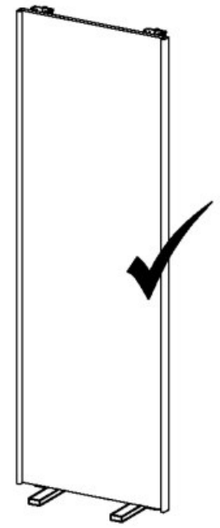

MZ110_01

rauch

Xmm		XXXX
393mm	max. 40kg	2000
426mm	max. 40kg	2001
563mm	max. 40kg	2002
650mm	max. 40kg	2003
809mm	max. 40kg	2004
873mm	max. 40kg	2006
1097mm	max. 40kg	2008

XXXX = 2000, 2001, 2002, 2003, 2004, 2006, 2008 ?

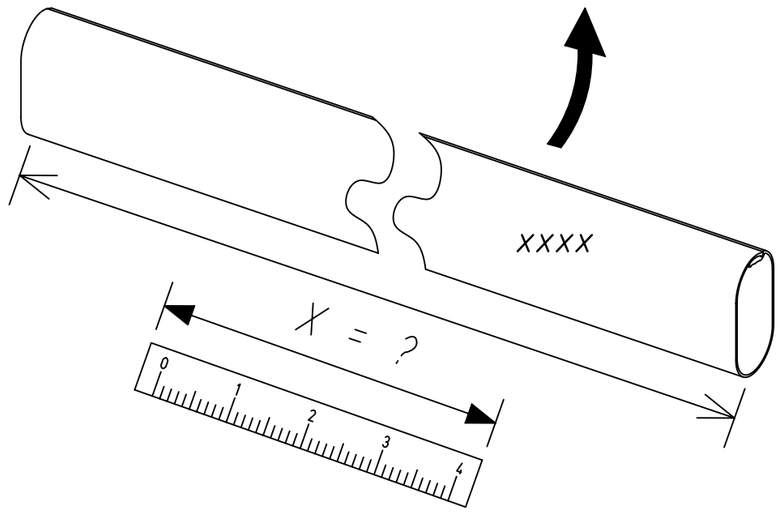

1	2x 279	2x 205 3,5x15	

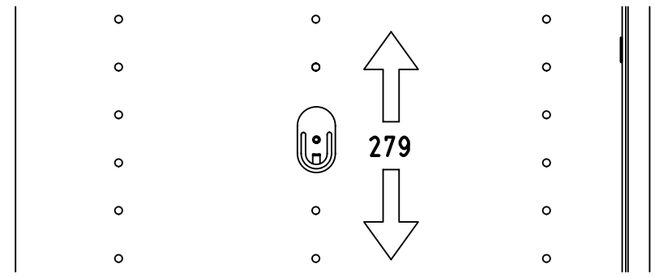

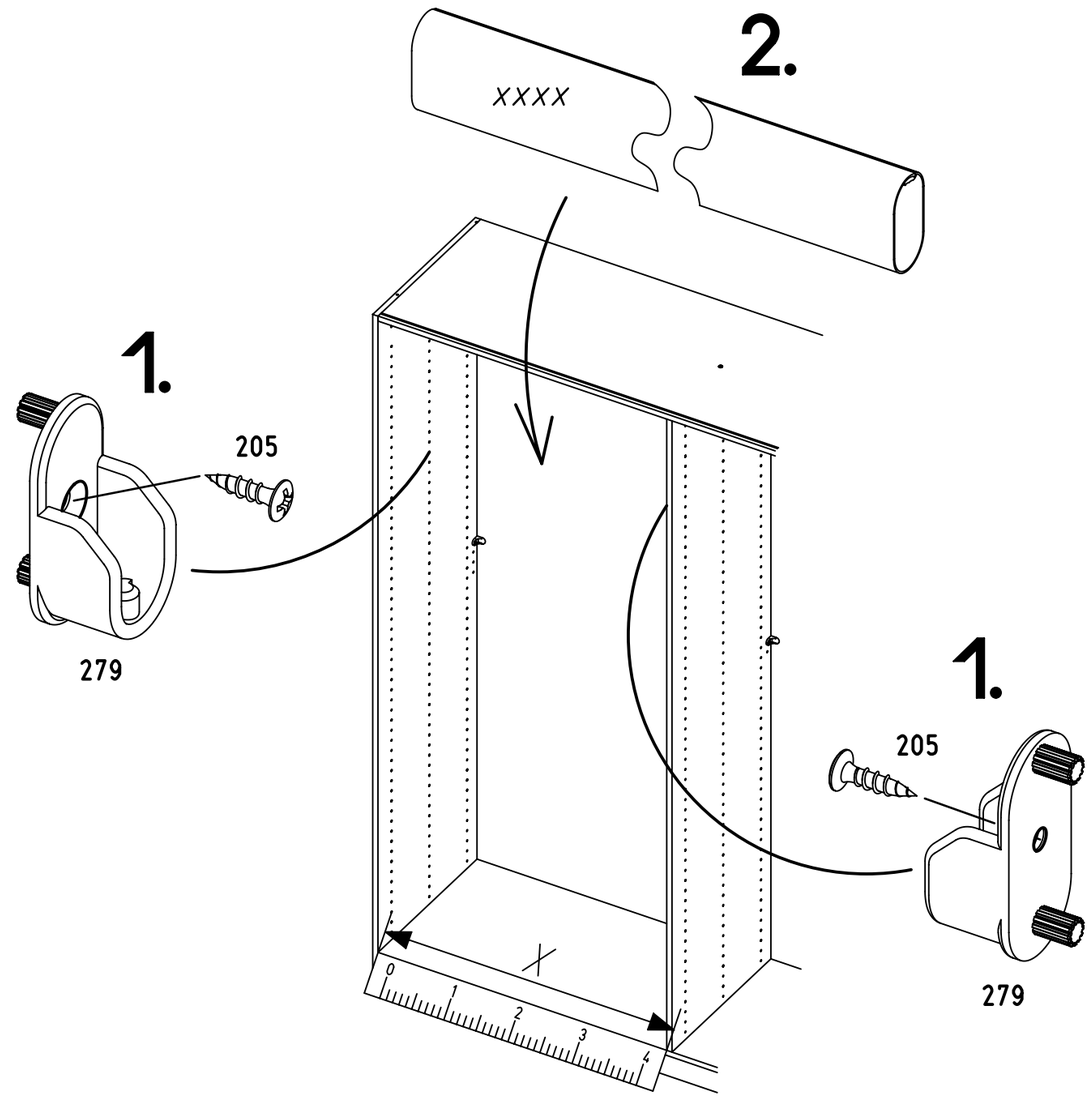

MZ113_02

rauch

X mm	Y mm	Z mm		xxxx
241mm	480mm	16mm	max.10kg	2151
432mm	480mm	16mm	max.10kg	2142
656mm	480mm	16mm	max.10kg	2144
880mm	480mm	16mm	max.10kg	2146
1104mm	480mm	22mm	max.25kg	2148

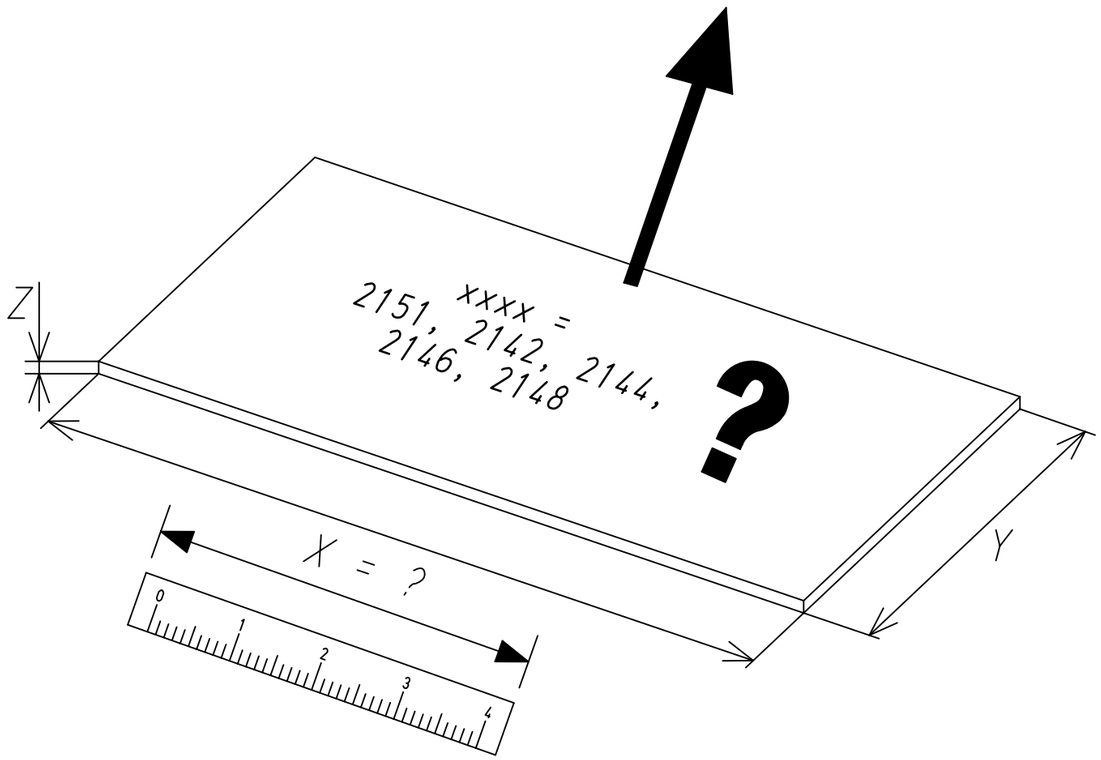
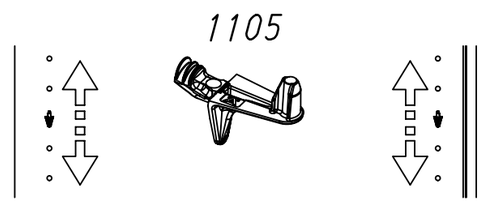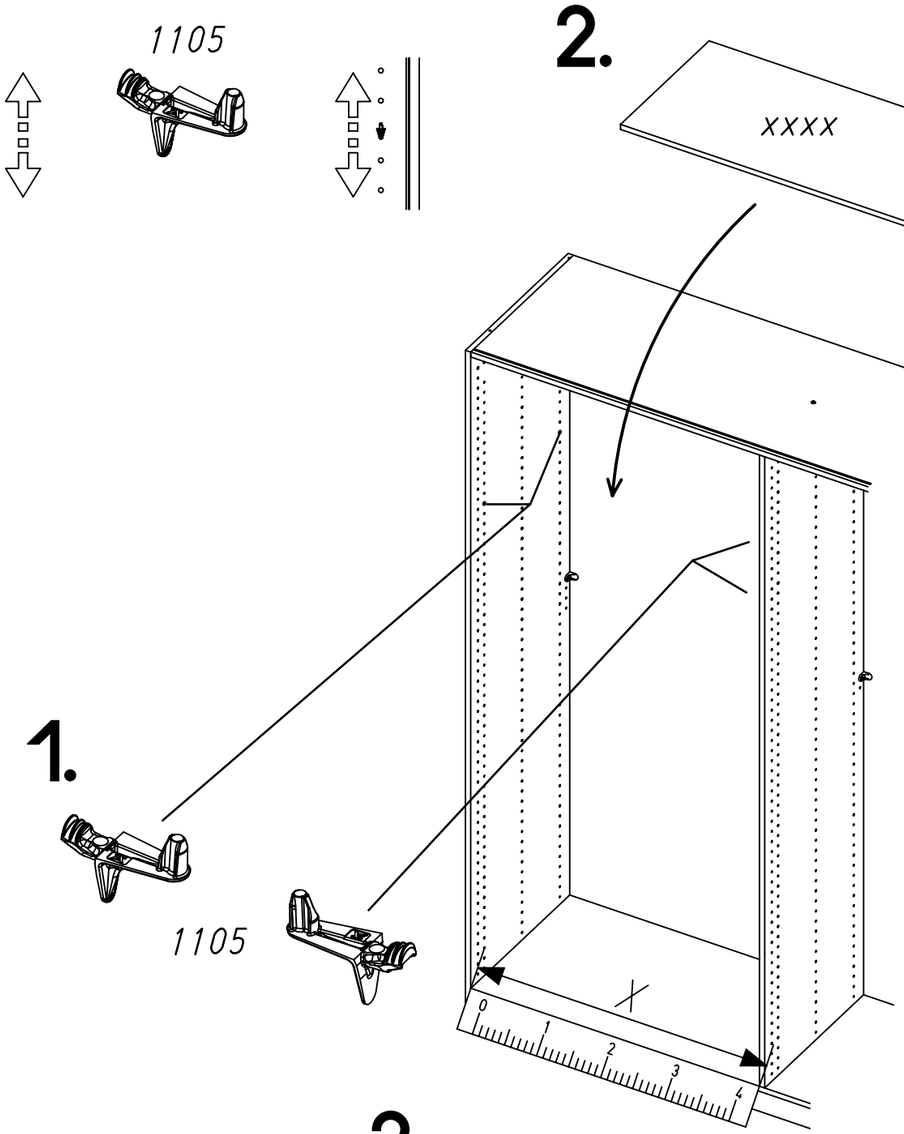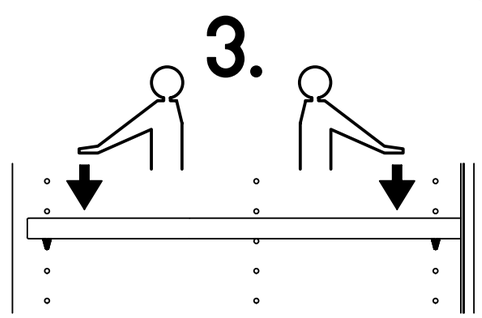
1 **4x** 1105