ALCUBE

Wenn Kinder freiwillig schlafen

INSTRUCCIONES DE MONTAJE
ASSEMBLING INSTRUCTION
AUFBAUANLEITUNG
INSTRUCTIONS DE MONTAGE
ISTRUZIONI DI MONTAGGIO
MONTAGEHANDLEIDING
INSTRUKCJA MONTAŻU

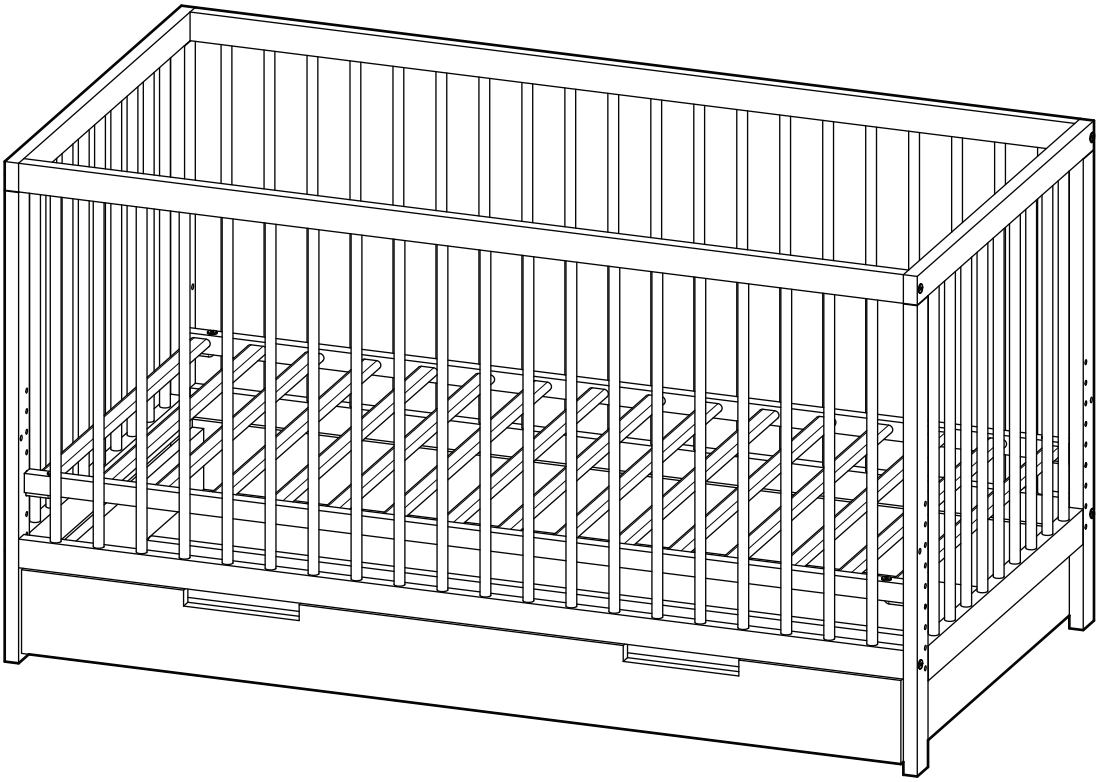

BABYBETT
TONI

☐ 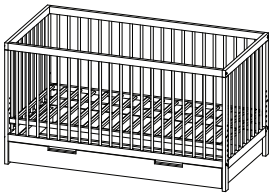

☐ 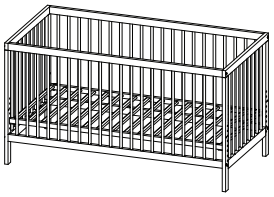

Fabricante / Producer / Produzent / Le producteur / Fabbricante / Producent:
Alcube GmbH Meeraner Str. 11, D-12681 Berlin
https://www.alcube.de e-mail: help@alcube.de

IMPORTANTE, GUÁRDELO PARA FUTURAS CONSULTAS: LEA ATENTAMENTE

El producto cumple con BS-EN 716-1+AC: 2019-07

INFORMACIÓN IMPORTANTE:

1) La cuna debe lavarse con un paño húmedo y un detergente suave antes de poder usarla.

ADVERTENCIAS:

1) **Advertencia:** Para evitar el riesgo de estrangulamiento del niño, retire el embalaje de plástico antes de utilizar el producto. Destruya el embalaje o guarde fuera del alcance de bebés y niños.

2) **Advertencia:** Tenga en cuenta el riesgo relacionado con la presencia de fuentes de calor cerca de la cuna, como calentadores eléctricos, calentadores de gas, etc.

3) **Advertencia:** No utilice la cuna en caso de que alguna pieza esté rota, desgarrada o ausente. Utilice únicamente piezas de repuesto homologadas por el fabricante.

4) **Advertencia: N**o deje ningún objeto en la cuna ni coloque la cuna cerca de otros objetos por los que se pueda trepar o que puedan conllevar a estrangulamiento, como: cordones, cuerdas de cortinas/persianas, etc.

5) **Atención:** No utilice más de un colchón en la cuna.

6) La altura de la base de la cuna es ajustable. La posición más baja es la más segura. La base debe estar siempre en la posición más baja en cuanto el bebé tenga edad suficiente para sentarse de forma independiente.

7) Para evitar que el niño se lesione al caerse, no utilice la cuna si el niño es capaz de subir los barrotes y salir de la cuna.

8) El grosor del colchón debe ser tal que la altura interior (distancia del colchón a la parte superior del armazón) sea de al menos 500 mm en la posición más baja de la cuna y de al menos 200 mm en la posición más alta de la cuna. A la hora de medir, hay que tener en cuenta las dimensiones del marco. Sea cual sea la posición, no debe haber un espacio de más de 30 mm entre los bordes del colchón y los bordes de la base.

9) Todos los componentes de montaje deben estar siempre correctamente apretados y los tornillos deben comprobarse periódicamente y apretarse si es necesario.

IMPORTANT, RETAIN FOR FUTURE REFERENCE: READ CAREFULLY

The product complies with BS-EN 716-1+AC: 2019-07

USAGE INFORMATION:

1) Wash gently with a damp cloth, use a mild detergent.

WARNINGS:

1) **Warning:** To avoid the risk of suffocation for children, remove the plastic packaging before using the product. Destroy the packaging or keep away from babies and children

2) **Warning:** Be aware of the risk of open fire and other sources of strong heat, such as electric bar fires, gas fires, etc. in the near vicinity of the cot.

3) **Warning:** Do not use the cot if any part is broken, torn or missing and use only spare parts approved by the manufacturer.

4) **Warning:** Do not leave anything in the cot or place the cot close to another product, which could provide a foothold or present a danger of suffocation or strangulation, e.g. strings, blind/curtain cords.

5) **Warning:** Do not use more than one mattress in the cot.

6) The height of the cot base is adjustable, the lowest position is the safest and the base should always be used in that position as soon as the baby is old enough to sit up.

7) To prevent injury to the child from a fall, the bed should no longer be used if the child can climb and climb out of bed.

8) Thickness of the mattress shall be such that the internal height (surface of the mattress to the upper edge of the cot frame) is at least 500 mm in the lowest position of the cot base and at least 200 mm in the highest position of the cot base. The cot dimension shall be taken into account. That there shall be no gap more than 30 mm between the mattress and the sides end ends in any position of the mattress.

9) All assembly fittings should always be tightened properly and that's fittings should be checked regularly and tightened as necessary.

WICHTIG, FÜR SPÄTERE VERWENDUNG AUFBEWAHREN: SORGFÄLTIG LESEN

Das Produkt entspricht der Norm BS-EN 716-1+AC: 2019-07

INFORMATIONEN ZUR VERWENDUNG:

1) Sauber machen vorsichtig mit einem feuchten Tuch und einem milden Reinigungsmittel empfohlen.

WARNUNGEN:

1) **Warnung:** Um das Risiko einer Erstickung bei Kindern zu vermeiden, entfernen Sie die Kunststoffverpackung, bevor Sie das Produkt verwenden. Zerstören Sie die Verpackung oder halten Sie sie von Säuglingen und Kindern fern.

2) **Warnung:** Achten Sie auf die Gefahr von offenem Feuer und anderen starken Wärmequellen, wie z. B. Elektrostäben, Gaskochern usw. in der Nähe des Kinderbettes.

3) **Warnung:** Verwenden Sie das Kinderbett nicht, wenn ein Teil gebrochen ist, gerissen ist oder fehlt, und verwenden Sie nur vom Hersteller zugelassene Ersatzteile.

4) **Warnung:** Lassen Sie nichts im Kinderbett liegen und stellen Sie das Kinderbett nicht in der Nähe eines anderen Produkts auf, an dem Sie sich verletzen oder strangulieren könnten, z. B. Schnüre, Jalousien- oder Gardinenschnüre.

5) **Warnung:** Verwenden Sie nicht mehr als eine Matratze im Kinderbett.

6) Der Lattenrost ist in der Höhe verstellbar, wobei die niedrigste Position die sicherste ist und der Lattenrost immer in dieser Position verwendet werden sollte, sobald das Baby alt genug ist, um sich aufzusetzen.

7) Um Verletzungen des Kindes durch einen Sturz zu vermeiden, sollte das Bett nicht mehr benutzt werden, wenn das Kind klettern und aus dem Bett steigen kann.

8) Die Dicke der Matratze muss so beschaffen sein, dass die Innenhöhe (Oberfläche der Matratze bis zur Oberkante des Kinderbettenrahmens) in der niedrigsten Position des Kinderbettes mindestens 500 mm und in der höchsten Position des Kinderbettes mindestens 200 mm beträgt. Die Abmessungen des Kinderbettes sind zu berücksichtigen. Der Abstand zwischen der Matratze und den Seitenenden darf in keiner Position der Matratze mehr als 30 mm betragen.

9) Alle Montageschrauben sollten immer ordnungsgemäß angezogen werden, und die Schrauben sollten regelmäßig überprüft und bei Bedarf angezogen werden.

IMPORTANT, CONSERVER CES INSTRUCTIONS POUR RÉFÉRENCES ULTÉRIEURES: A LIRE ATTENTIVEMENT

Le produit est conforme aux BS-EN 716-1+AC: 2019-07

INFORMATIONS IMPORTANTES:

1) Avant de l'utiliser, le lit d'enfant doit être lavé à l'aide d'un chiffon humide et d'un détergent doux.

AVERTISSEMENTS :

1) **Avertissement :** pour éviter tout risque d'étouffement de votre enfant, retirez l'emballage plastique avant d'utiliser le produit. L'emballage doit être éliminé ou conservé hors de portée des bébés et des enfants.

2) **Avertissement :** prenez conscience des risques liés à la présence de feu ouvert et d'autres sources de chaleur à proximité du lit d'enfant, comme les chauffages électriques, les chauffages au gaz, etc.

3) **Avertissement :** n'utilisez pas le lit d'enfant si des pièces sont cassées, déchirées ou manquantes. N'utilisez que des pièces de rechange approuvées par le fabricant.

4) **Avertissement :** ne laissez aucun objet dans le lit d'enfant et ne placez pas le lit à proximité d'autres objets sur lesquels on peut grimper ou qui peuvent présenter un risque potentiel d'étranglement, tels que des fils, des cordons de rideaux/stores, etc.

5) **Avertissement :** n'utilisez pas plus qu'un matelas dans le lit d'enfant.

6) La hauteur de la base du lit est réglable. La position la plus basse est la plus sûre. La base doit toujours être dans la position la plus basse dès que l'enfant est assez grand pour s'asseoir seul.

7) Pour éviter tout risque de chute, n'utilisez pas le lit d'enfant si l'enfant est capable d'escalader les barreaux et de sortir du lit.

8) L'épaisseur du matelas doit être telle que la hauteur interne (la distance entre le matelas et le haut du cadre) soit d'au moins 500 mm dans la position la plus basse du sommier et d'au moins 200 mm dans la position la plus haute du sommier. Les dimensions du cadre doivent être prises en compte lors de la mesure. Dans toutes les positions, il ne doit pas y avoir un espace de plus de 30 mm entre les bords du matelas et les bords du sommier.

9) Tous les éléments de montage doivent toujours être correctement serrés et les vis doivent être vérifiées régulièrement et resserrées si nécessaire.

IMPORTANTE! CONSERVARE PER UTILIZZI FUTURI: LEGGERE ATTENTAMENTE

Il prodotto è in conformità con BS-EN 716-1+AC: 2019-07

INFORMAZIONI IMPORTANTI:

1) Prima di utilizzare, pulire il lettino con un panno umido con un detergente delicato.

AVVERTIMENTI:

1) **Avvertimento:** Per evitare che il bambino soffochi, prima di usare il prodotto rimuovere l'imballaggio in plastica. L'imballaggio va distrutto o conservato fuori dalla portata dei bambini e neonati.

2) **Avvertimento:** tenere presente il rischio legato alla presenza del fuoco aperto e delle altre fonti di calore vicino al lettino, come apparecchi a gas o elettrici ecc.

3) **Avvertimento:** non usare il lettino se una parte è danneggiata, usurata o mancante. Utilizzare solo ricambi autorizzati dal produttore.

4) **Avvertimento:** non lasciare mai nel lettino oggetti e non posizionare il lettino accanto ad altri oggetti che possano rappresentare un supporto che permette al bambino di scavalcare la sponda o che possano rappresentare un rischio di soffocamento come cavi, cordoncini per tende ecc.

5) **Avvertimento:** non utilizzare più di un materasso nel lettino.

6) L'altezza del piano rete è regolabile. La posizione bassa è la più sicura. Il piano rete dovrebbe essere sempre nella posizione più bassa quando il bambino è in grado di stare seduto.

7) Per evitare il rischio di caduta, quando il bambino è in grado di arrampicarsi al di fuori del lettino, tale lettino non va più utilizzato.

8) Lo spessore del materassino dovrebbe essere tale da avere almeno una distanza di 500 mm tra il materasso e i lati superiori delle sponde in posizione bassa e almeno 200 mm in posizione alta. Per misurare il lettino vanno prese in considerazione anche le dimensioni delle sponde e della testiera. In qualsiasi posizione, tra i margini del materassino e i margini del piano rete non ci può essere la distanza più grande di 30 mm.

9) Tutti gli elementi di assemblaggio dovrebbero essere sempre avvitati in modo corretto. Controllare periodicamente che le viti siano ben serrate.

BELANGRIJK, BEWAAR VOOR TOEKOMSTIG GEBRUIK: LEES AANDACHTIG

Product in overeenstemming met BS-EN 716-1+AC: 2019-07

BELANGRIJKE INFORMATIE:

1) Voor gebruik dient het bedje te worden afgenomen met een vochtige doek met een mild wasmiddel.

WAARSCHUWINGEN:

1) **Waarschuwing:** Om het risico van verstikking van het kind te voorkomen dient u vóór gebruik van het product de plastic verpakkingsmaterialen te verwijderen. De verpakking dient te worden vernietigd of buiten het bereik van baby's en kinderen te worden bewaard.

2) **Waarschuwing:** wees u bewust van de risico's die verbonden zijn aan de aanwezigheid van open vlammen en andere warmtebronnen in de buurt van het bed, zoals elektrische kachels, gaskachels, enz.

3) **Waarschuwing:** gebruik het bed niet als er onderdelen gebroken, beschadigd of vermist zijn. Gebruik alleen vervangende onderdelen die door de producent zijn goedgekeurd.

4) **Waarschuwing:** laat geen voorwerpen achter in het bedje en plaats het bedje niet in de buurt van andere voorwerpen waarop geklommen kan worden of die verstikking kunnen veroorzaken, zoals snoeren, koorden van gordijnen/rolgordijnen enz.

5) **Waarschuwing:** gebruik in het bedje niet meer dan één matras.

6) De hoogte van de bedbodem is verstelbaar. De laagste positie is de meest veilige positie. De bedbodem dient altijd in de laagste stand te staan vanaf het moment dat uw baby oud genoeg is om zelfstandig te zitten.

7) Gebruik het bedje niet als het kind in staat is om via de spijlen omhoog te klimmen en het op die manier zelf uit het bedje kan komen, om letsel bij het kind als gevolg van vallen te voorkomen.

8) De dikte van de matras moet zodanig zijn dat de binnenhoogte (afstand van de matras tot de bovenrand van het frame) in de laagste stand van de bedbodem ten minste 500 mm bedraagt en in de hoogste stand van de bedbodem ten minste 200 mm. Bij het meten dient rekening te worden gehouden met de afmetingen van het bedframe. In elke stand van het bed mag er niet meer dan 30 mm ruimte zitten tussen de matrasrand en de rand van de bedbodem.

9) Alle montageonderdelen behoren te allen tijde goed vast te zitten en de schroeven dienen regelmatig te worden gecontroleerd en zo nodig te worden aangedraaid.

WAŻNE, ZACHOWAJ NA PRZYSZŁOŚĆ: PRZECZYTAJ UWAŻNIE

Produkt jest zgodny z BS-EN 716-1+AC: 2019-07

WAŻNE INFORMACJE:

1) Przed użyciem łóżeczko należy umyć wilgotną szmatką, przy pomocy łagodnego detergentu.

OSTRZEŻENIA:

1) **Ostrzeżenie:** Aby uniknąć ryzyka uduszenia dziecka, przed użyciem produktu usuń plastikowe opakowanie. Opakowanie należy zniszczyć lub przechowywać poza zasięgiem niemowląt i dzieci.

2) **Ostrzeżenie:** pamiętaj o ryzyku związanym z obecnością otwartego ognia i innych źródeł ciepła w pobliżu łóżeczka, takich jak grzejniki elektryczne, gazowe itp.

3) **Ostrzeżenie:** nie używaj łóżeczka, jeśli jakakolwiek części są zepsute, rozdarte lub brakujące. Korzystaj tylko z części zamiennych zatwierdzonych przez producenta.

4) **Ostrzeżenie:** nie zostawiaj żadnych rzeczy w łóżeczku ani nie umieszczaj łóżeczka blisko innych przedmiotów, po których można się wspiąć lub mogą stanowić niebezpieczeństwo uduszenia, jak np. przewody, sznurki od zasłon/żaluzji itp.

5) **Ostrzeżenie:** ie używaj więcej niż jednego materaca w łóżeczku.

6) Wysokość podstawy łóżeczka jest regulowana. Najniższa pozycja jest najbezpieczniejsza. Podstawa powinna być zawsze w najniższej pozycji, gdy tylko dziecko jest wystarczająco duże, aby samodzielnie usiąść.

7) Aby zapobiec urazom dziecka w wyniku upadku, nie używaj łóżeczka, jeśli dziecko jest w stanie wspinać się na szczeble i wydostać z łóżeczka.

8) Grubość materaca powinna być taka, aby wewnętrzna wysokość (odległość materaca do górnej krawędzi ramy) wynosiła co najmniej 500 mm w najniższym położeniu podstawy łóżeczka i co najmniej 200 mm w najwyższym położeniu podstawy łóżeczka. Podczas mierzenia należy uwzględnić wymiary ramy. W dowolnym położeniu, między krawędziami materaca a krawędziami podstawy nie może być odstępu większego niż 30 mm.

9) Wszystkie elementy montażowe powinny być zawsze prawidłowo dokręcone, a śruby powinny być regularnie sprawdzane i dokręcane w razie potrzeby.

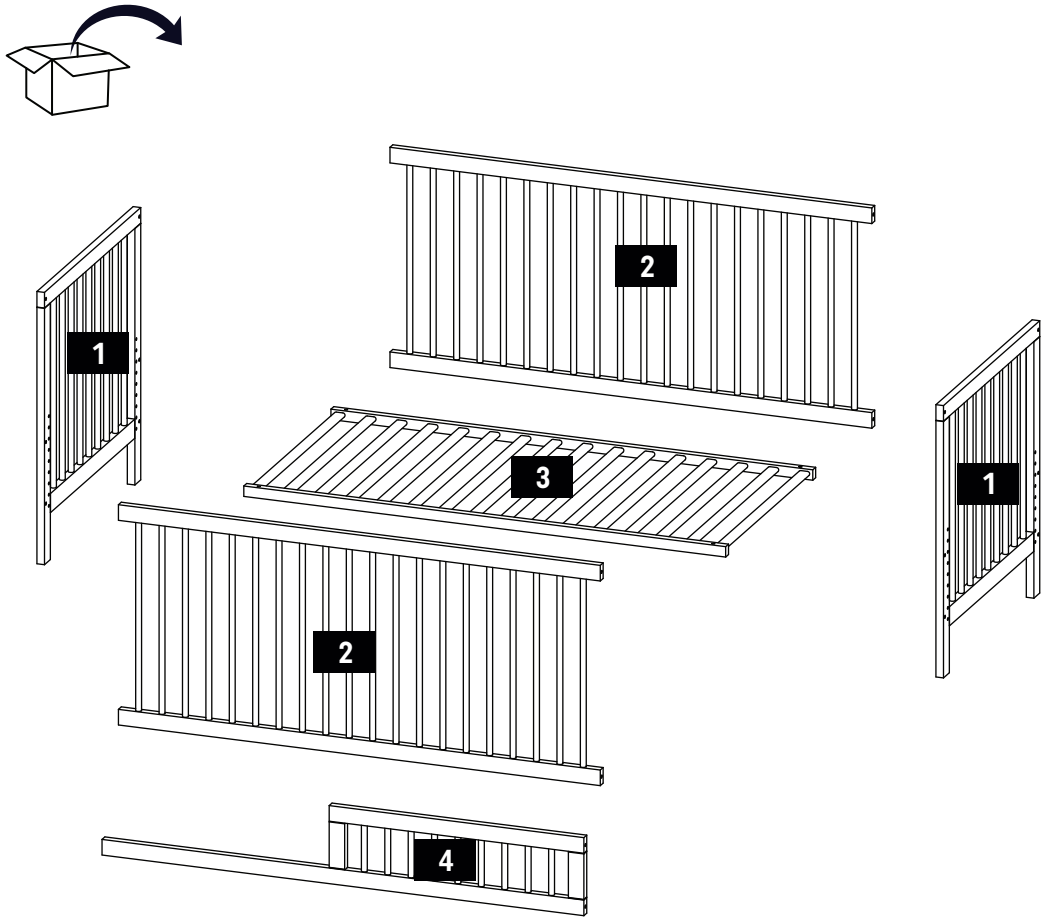

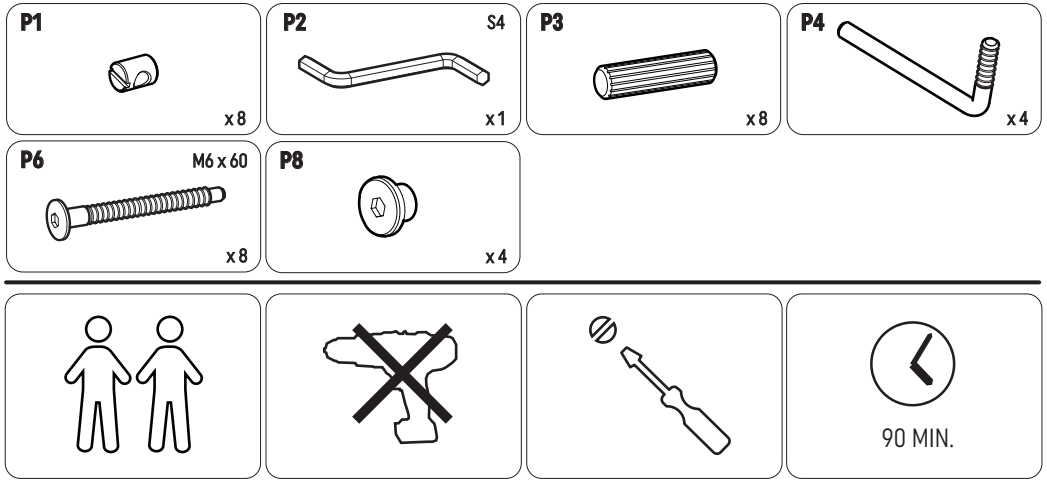

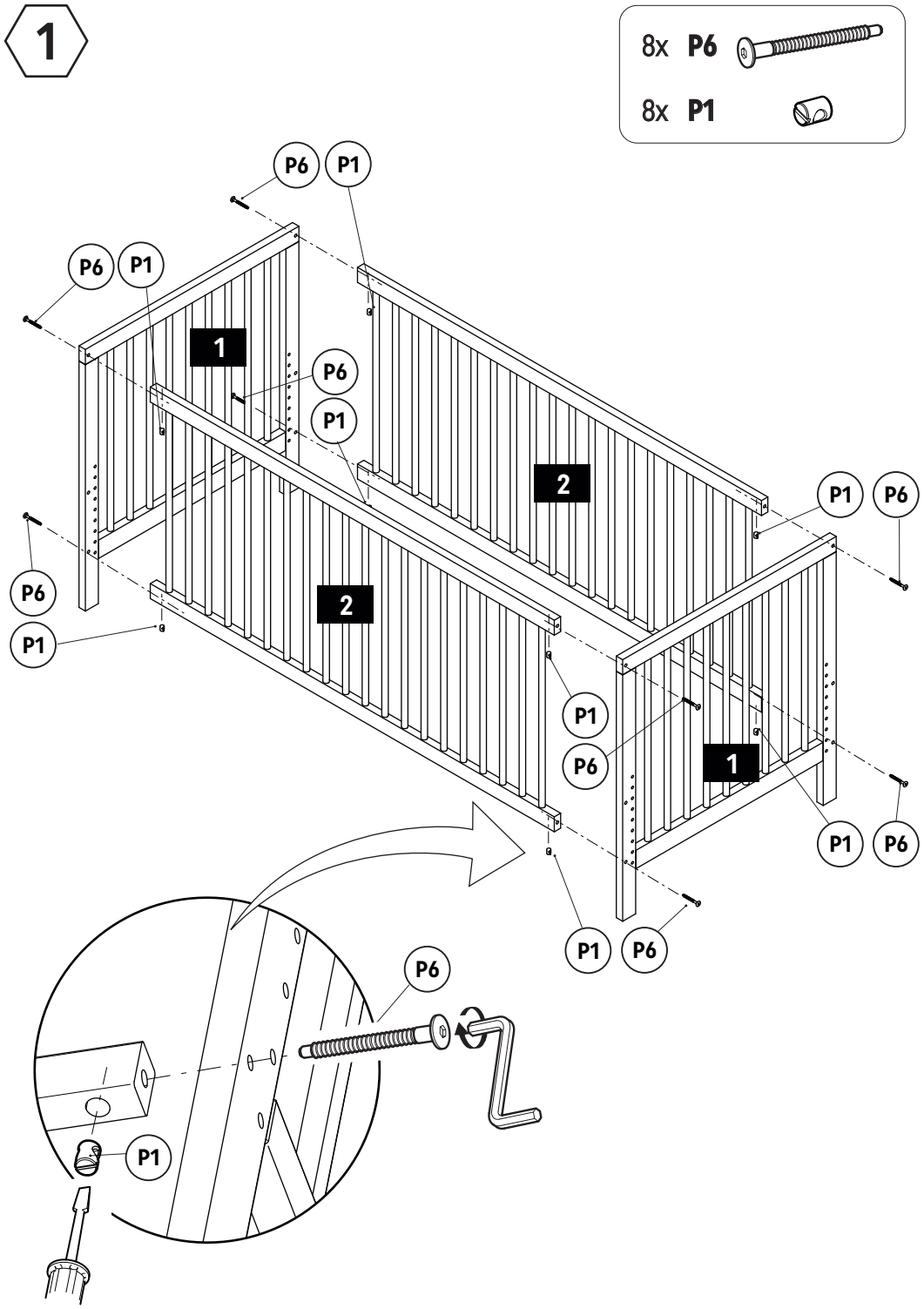
1
8x P6
8x P1
P6
P1
1
2
P6
P1
P1
P6
P6
P1
P1
P6
P1
P6
P1
P6
P6
P1

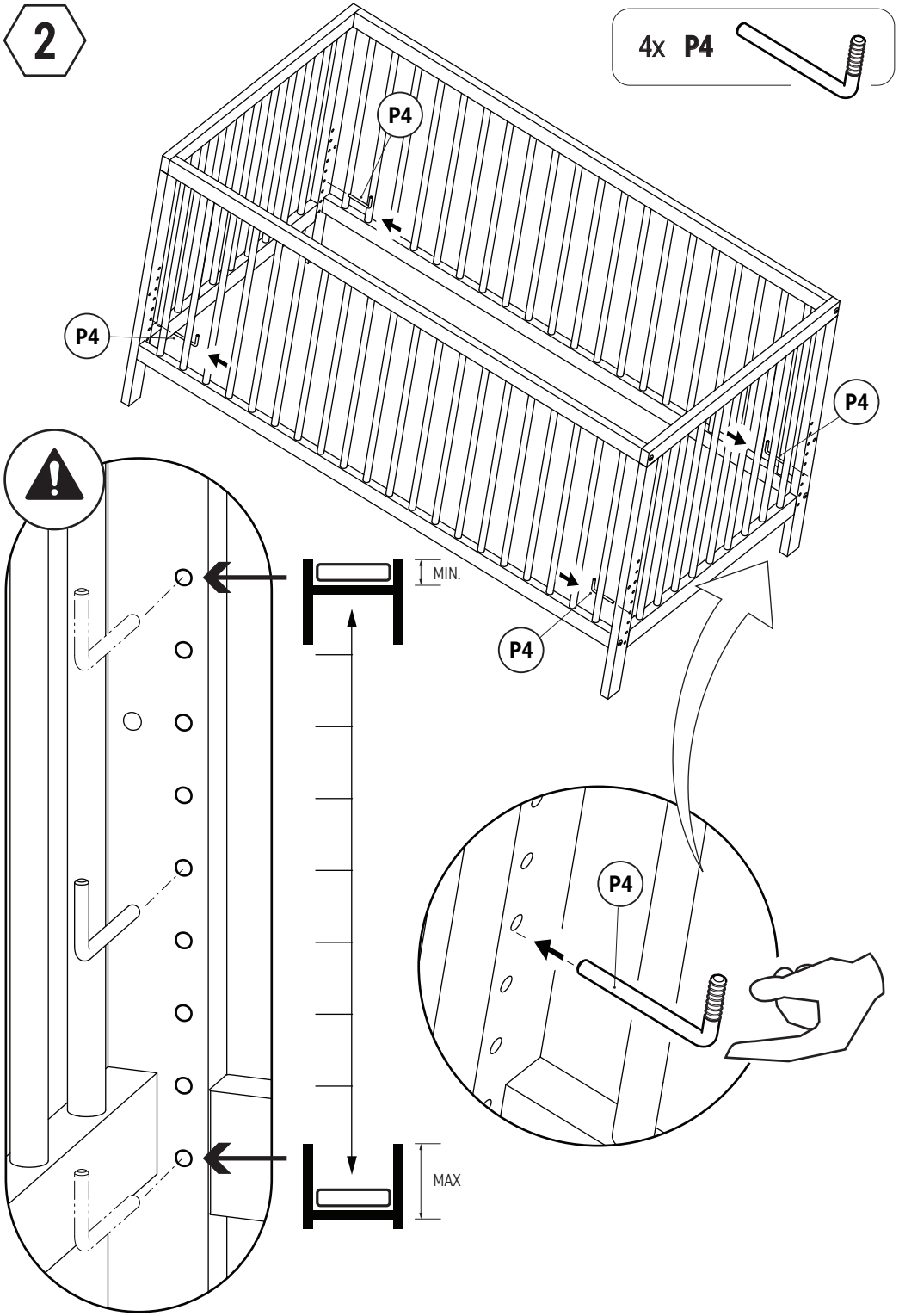
2
4x P4
P4
P4
P4
P4
MIN.
MAX
P4

3

4x **P8**

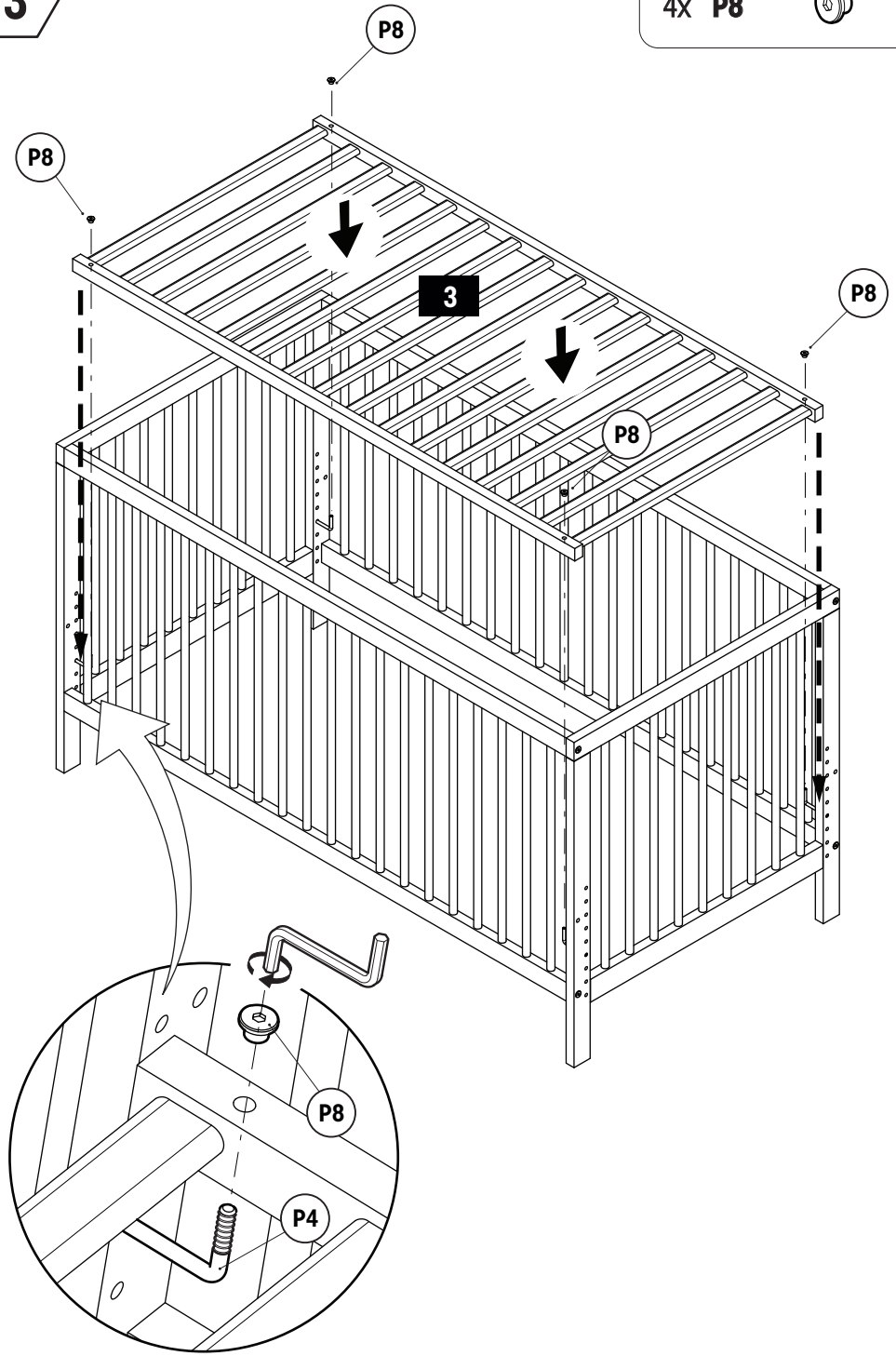

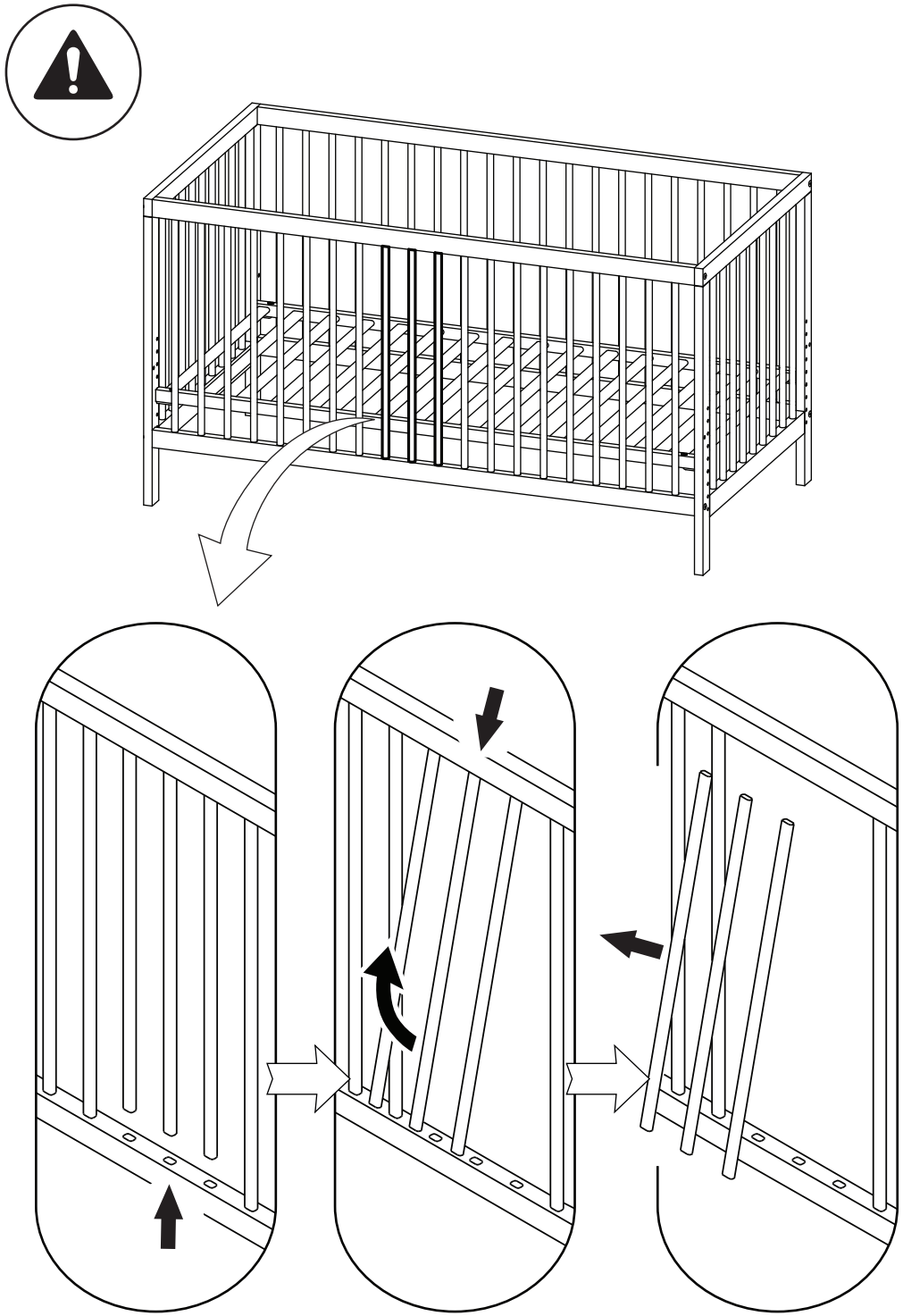

max 20 kg

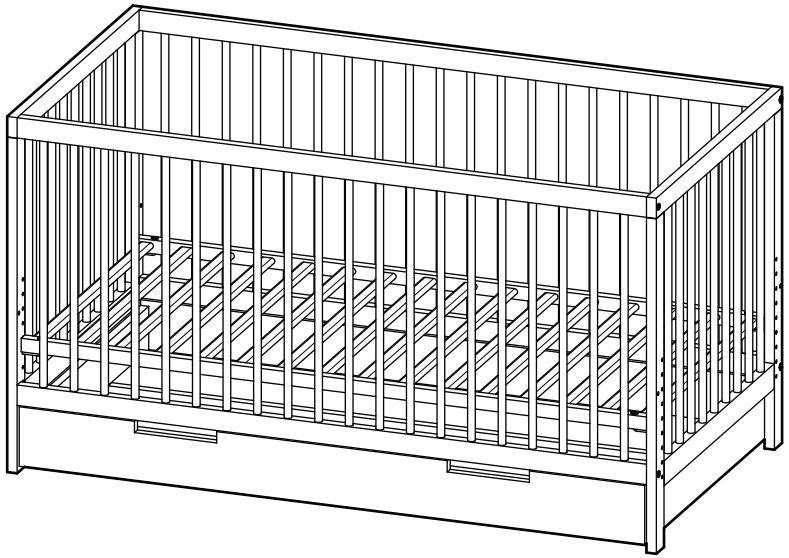

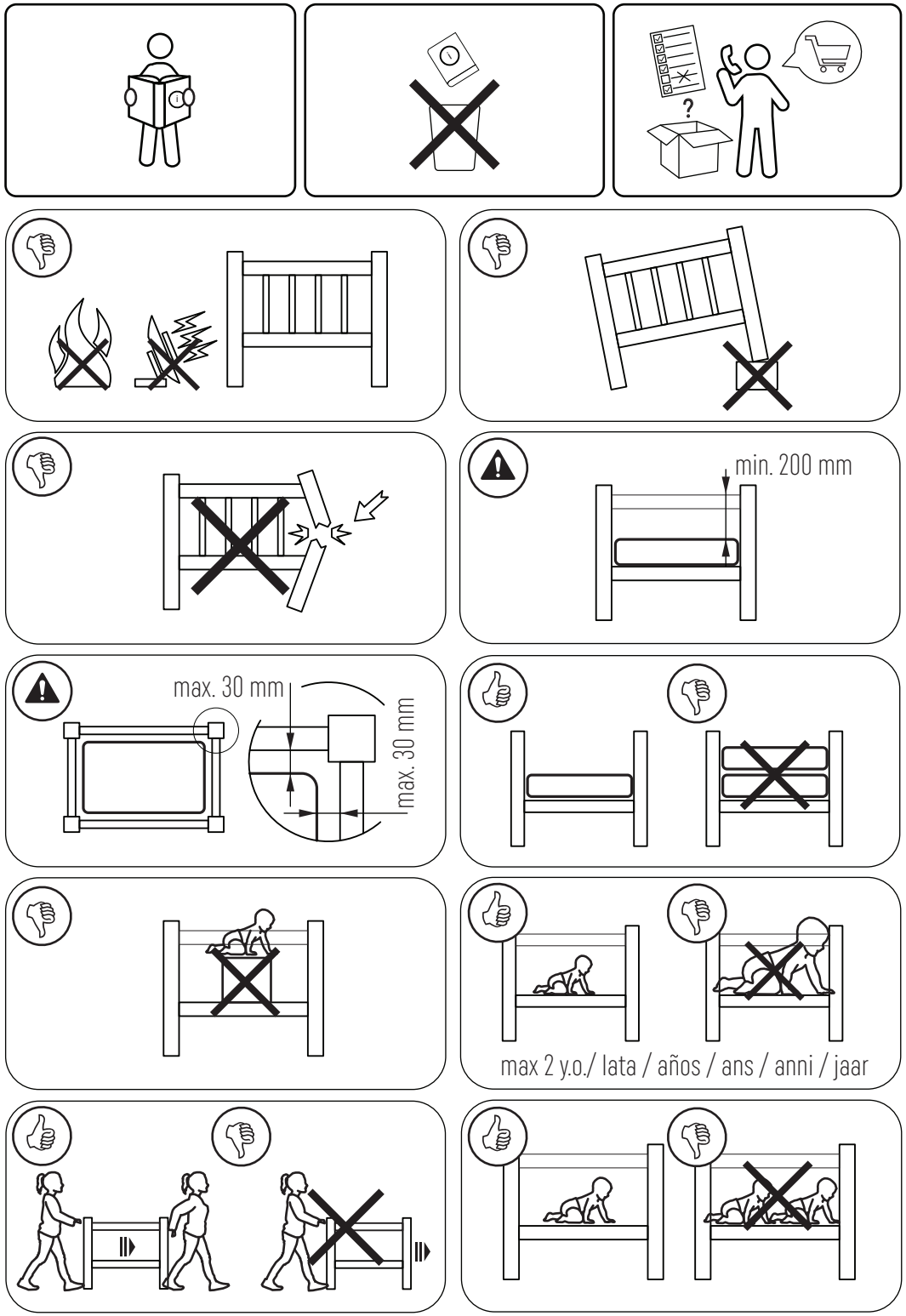

graphic by www.szpadzik.com
V20230217080816TONI

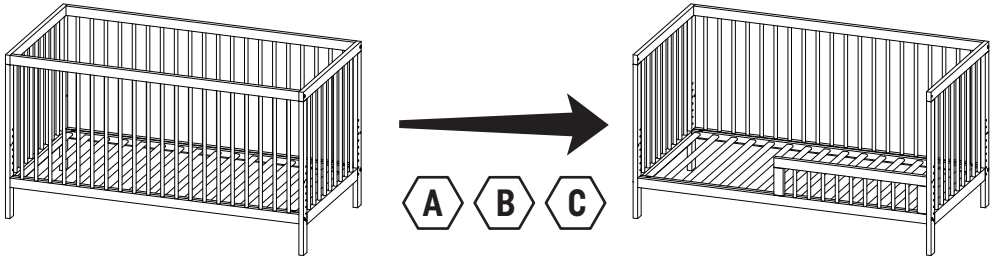
A
B
C

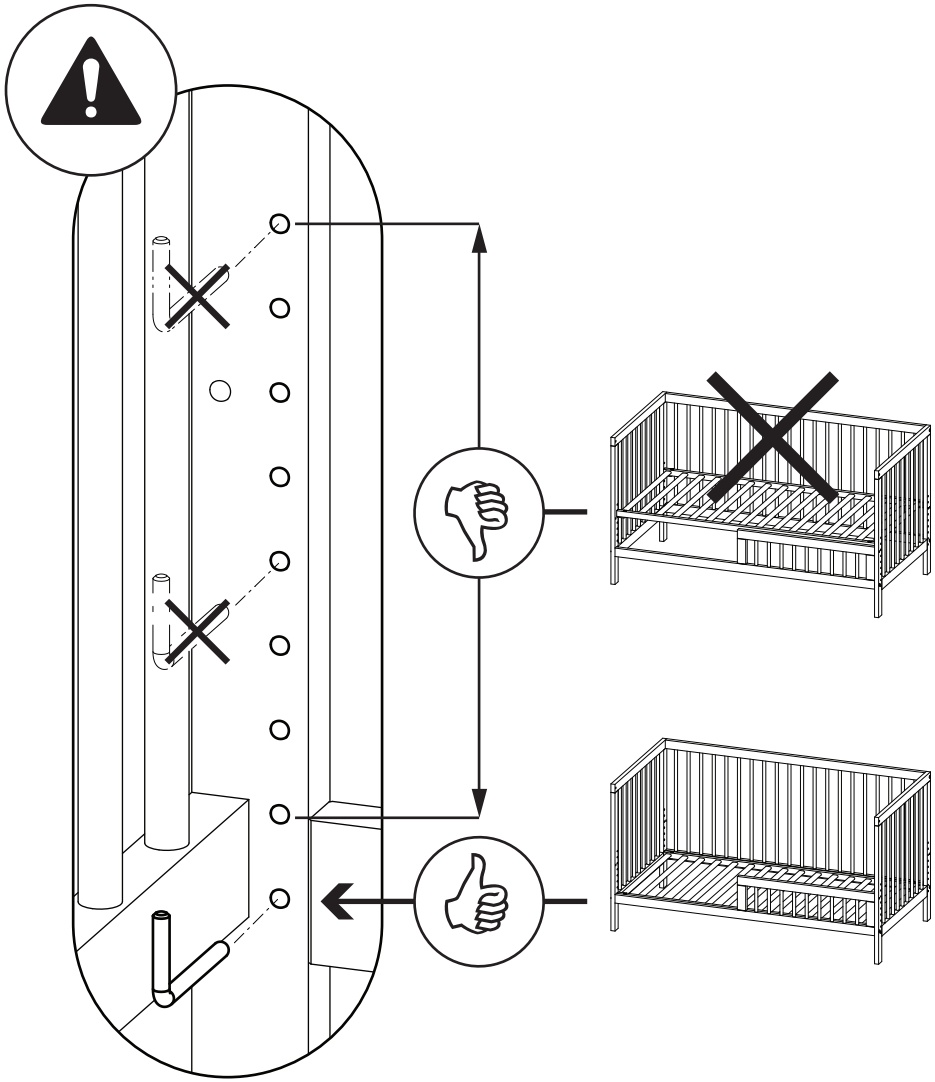

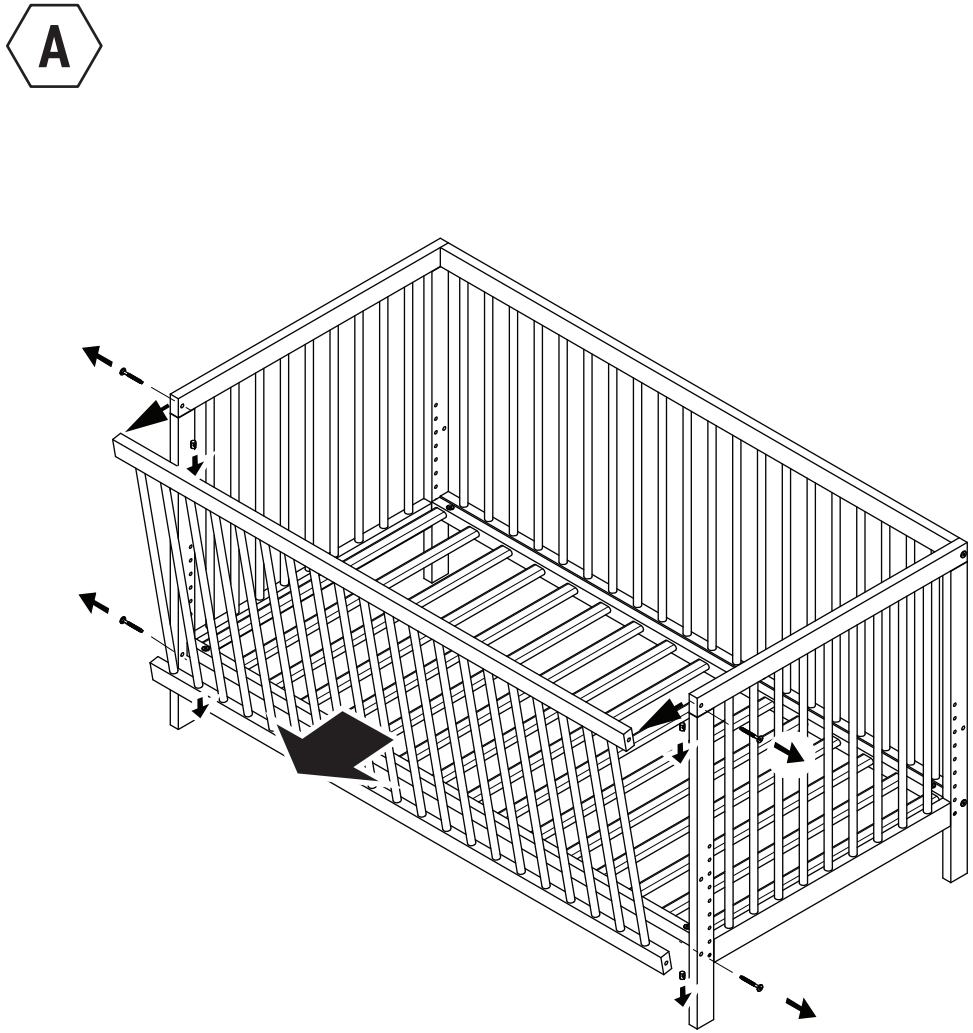
A

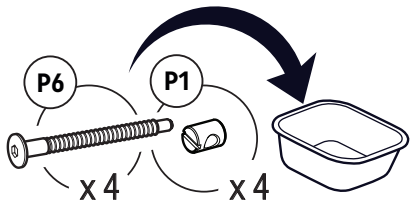
P6
P1
x 4
x 4

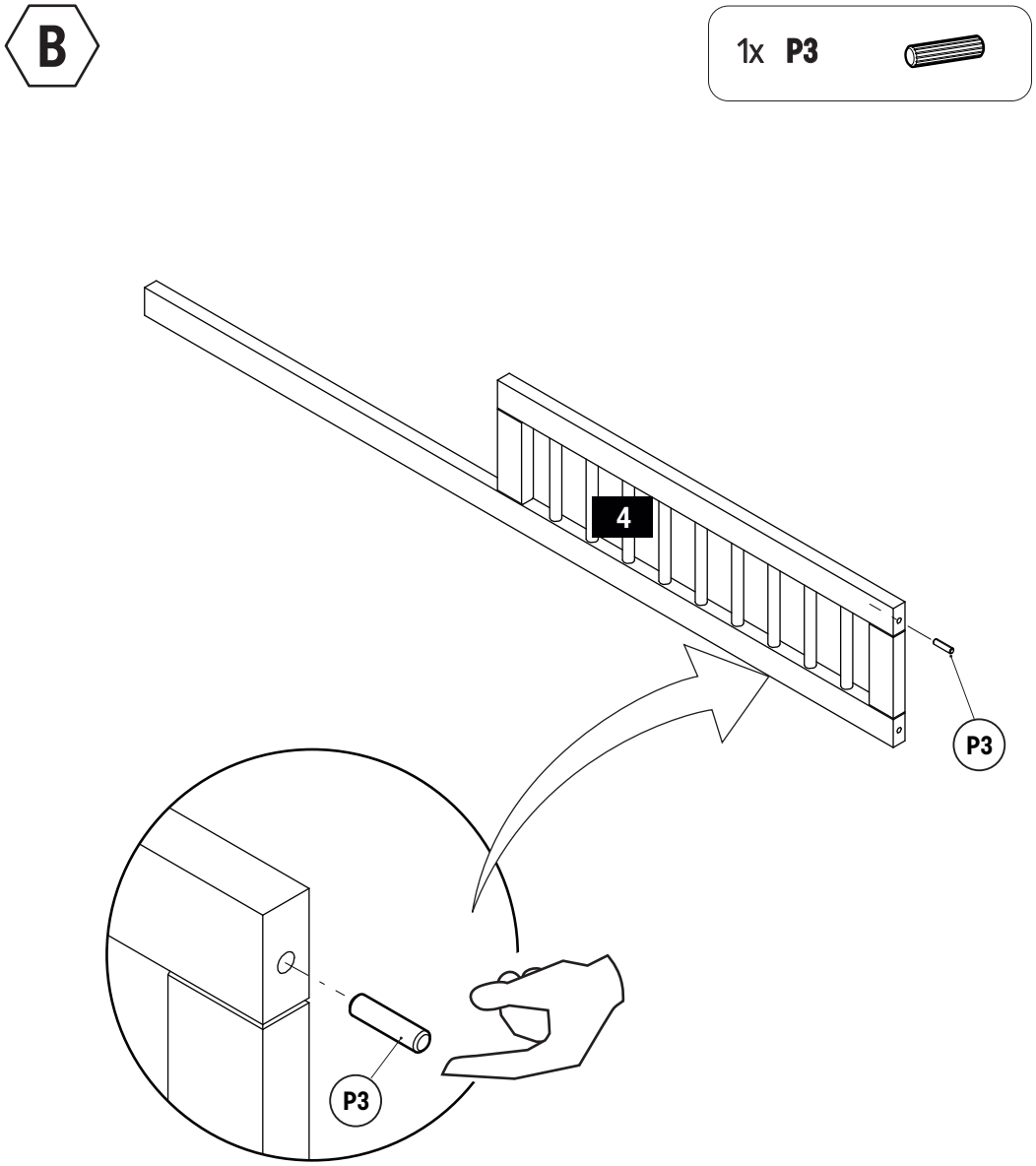
B
1x P3
4
P3
P3

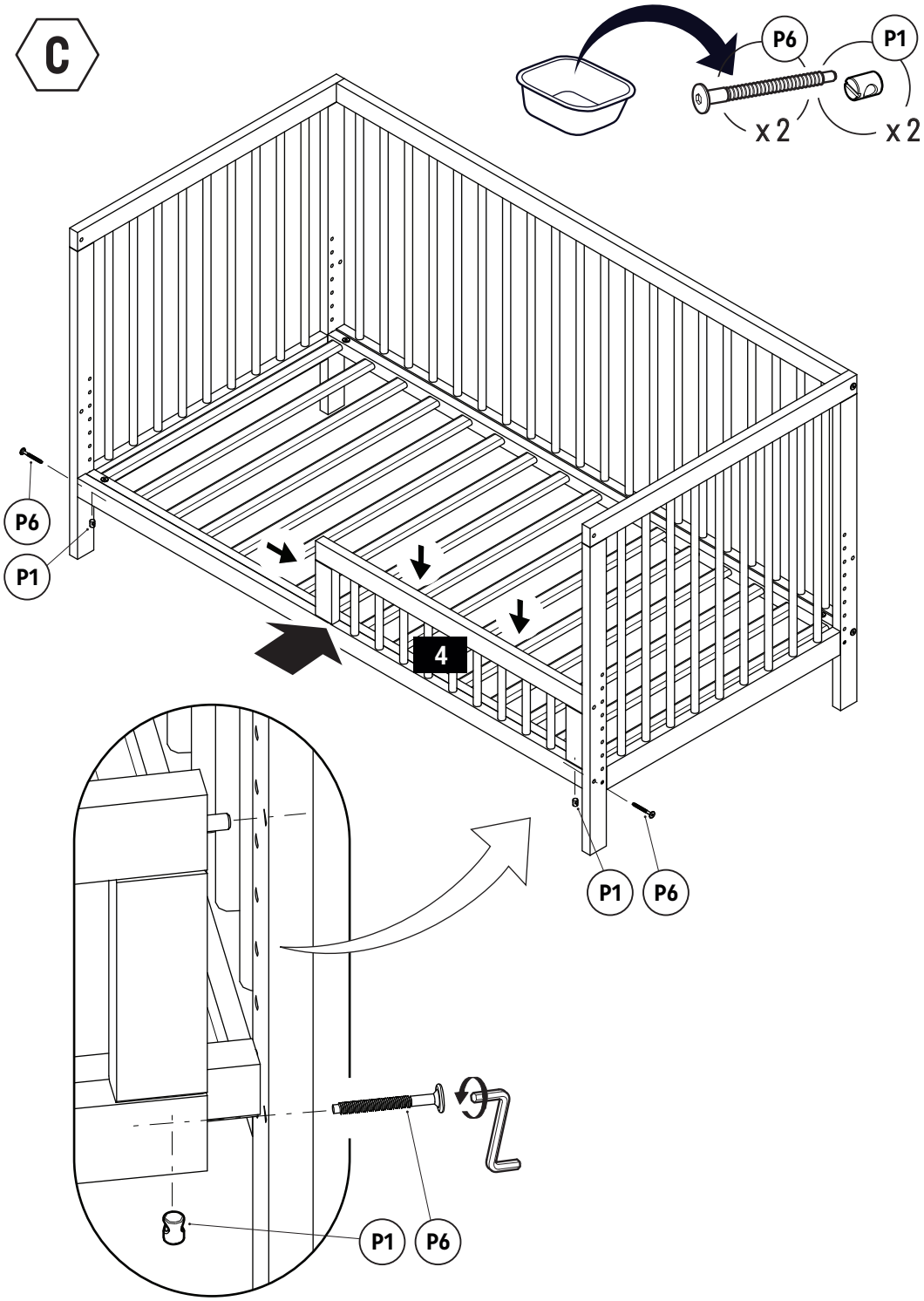
C
P6
P1
x 2
x 2
P6
P1
4
P1
P6
P1
P6

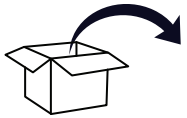

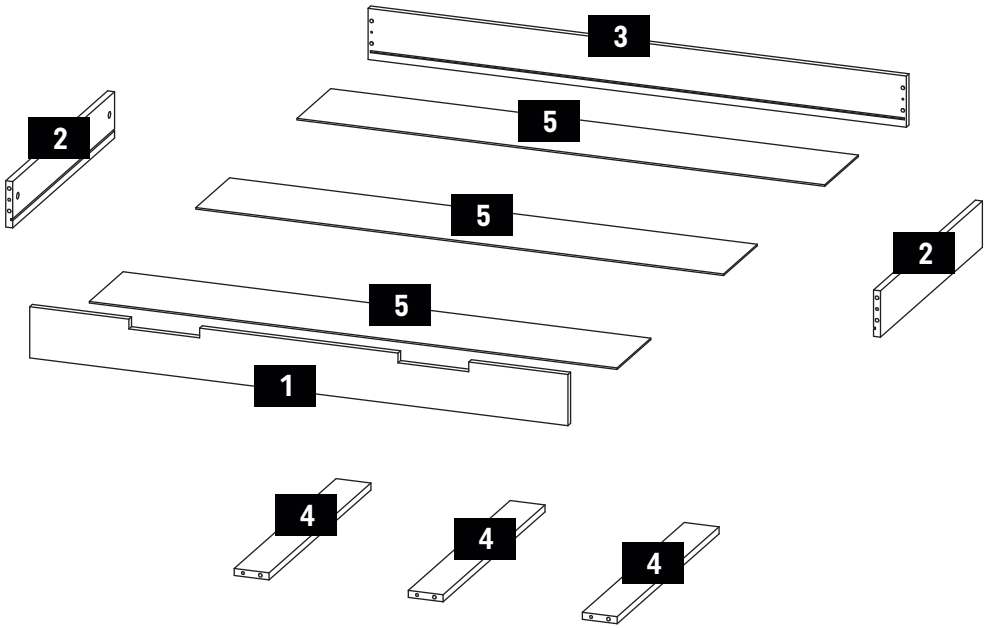

P3 Ø8 x 28mm x 14	**P5** 3.5 x 13 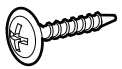 x 8	**P7** 5 x 39mm x 10	**P9** Ø15 x 12mm x 4
P10 x 4	**P11** 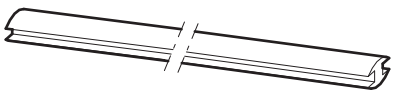 x 2		

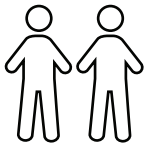

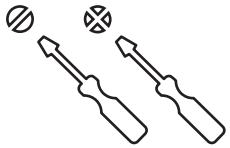

90 MIN.

1

10x **P7**

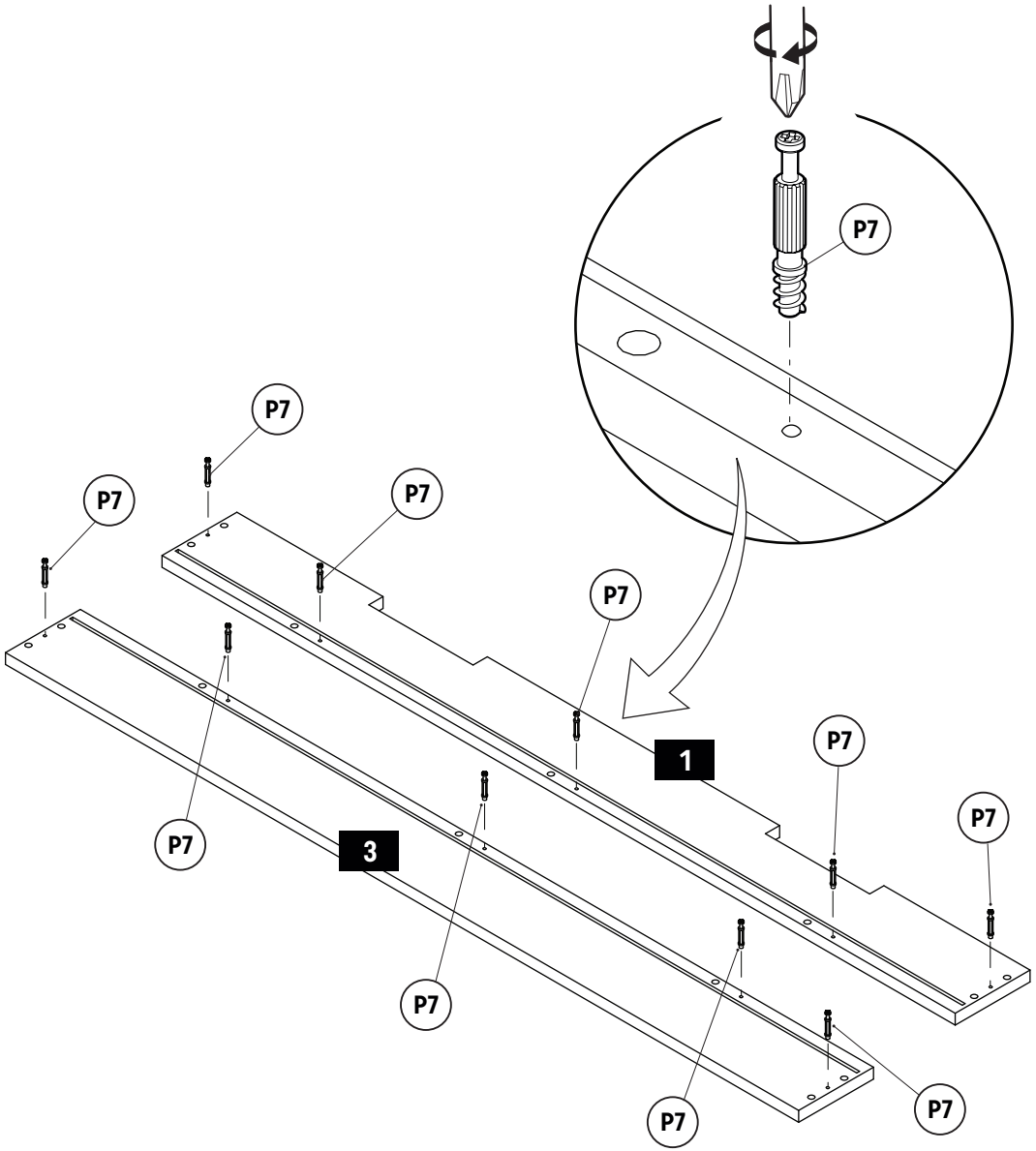

2

14x **P3**

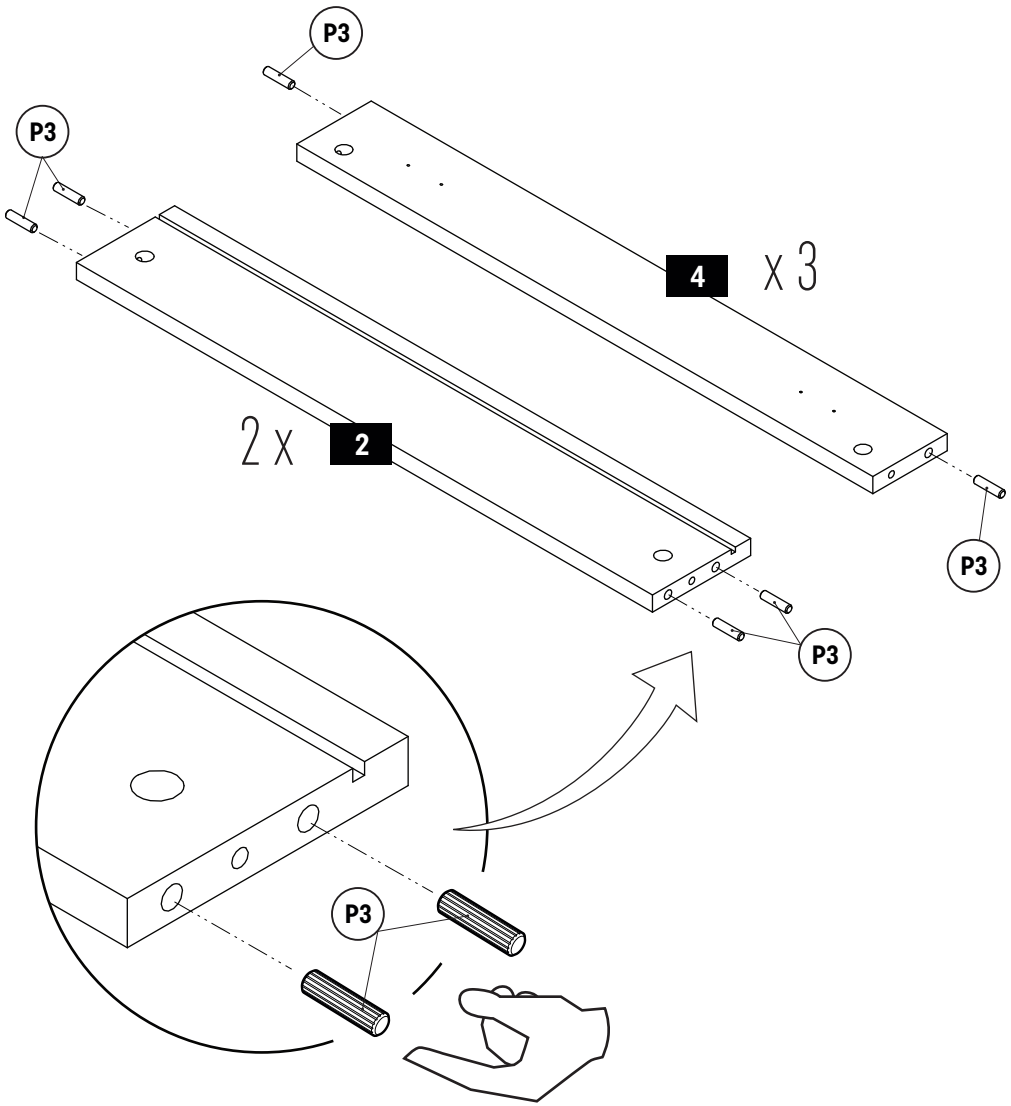

3

2x **P9**

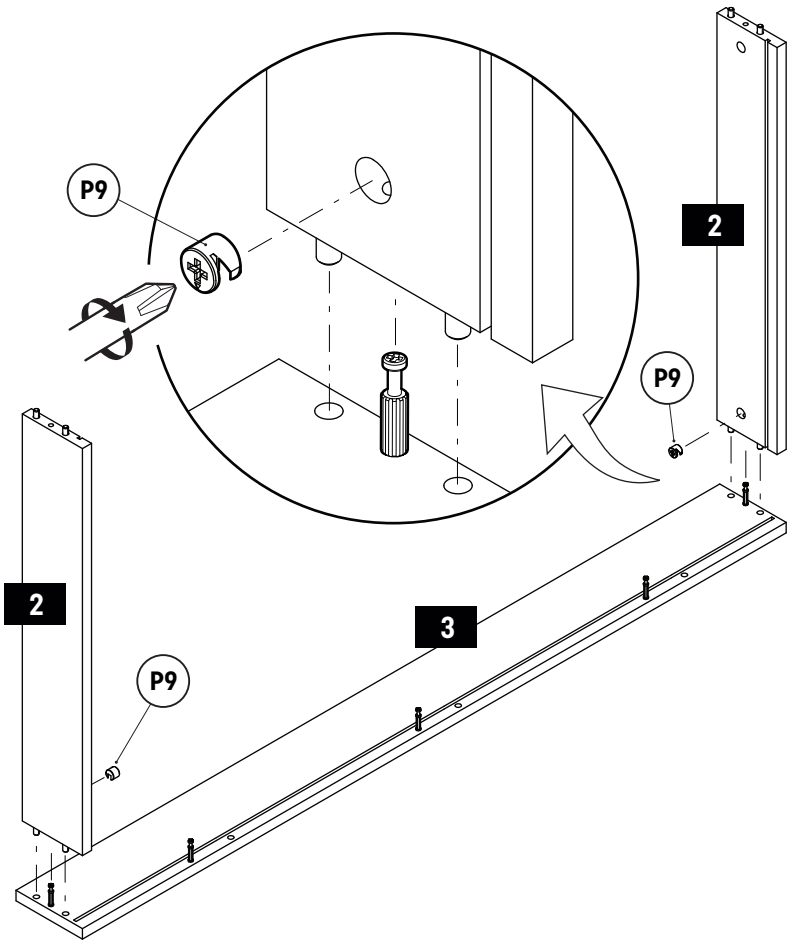

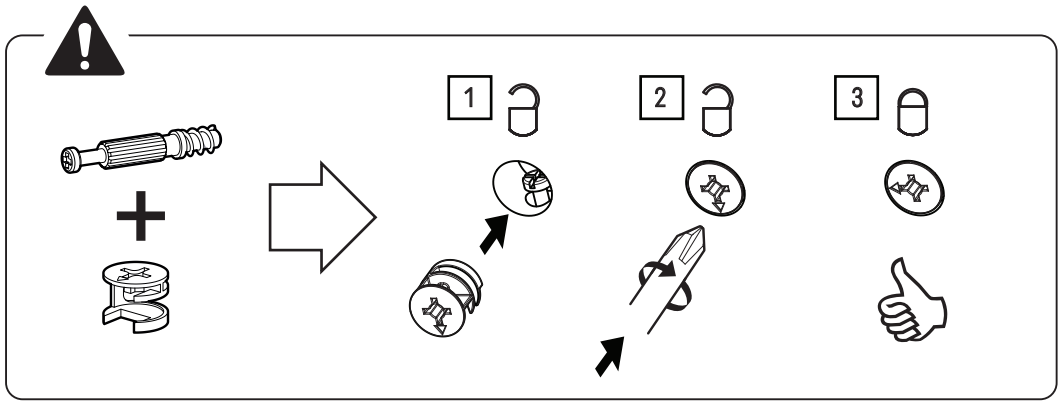

4

3x **P9**

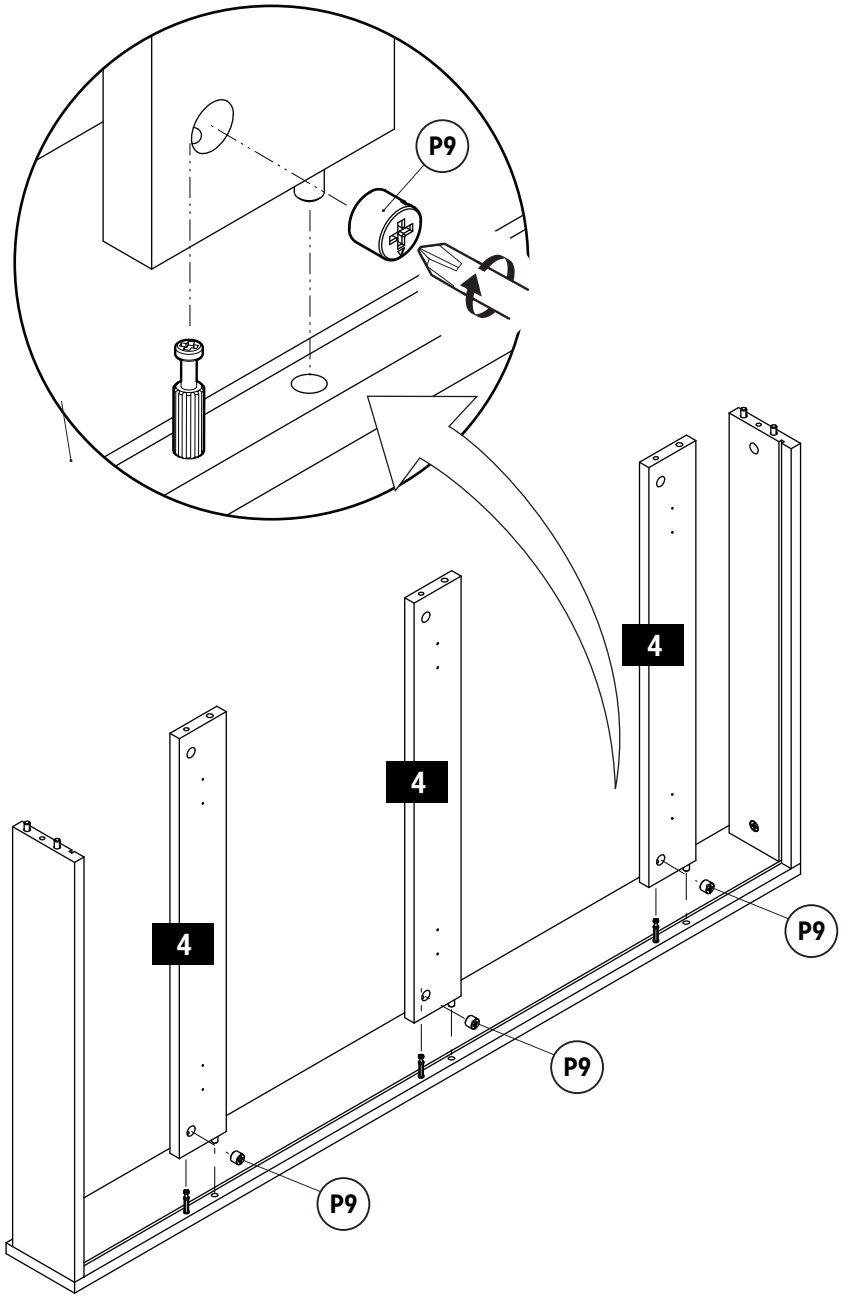

5

2x **P11**

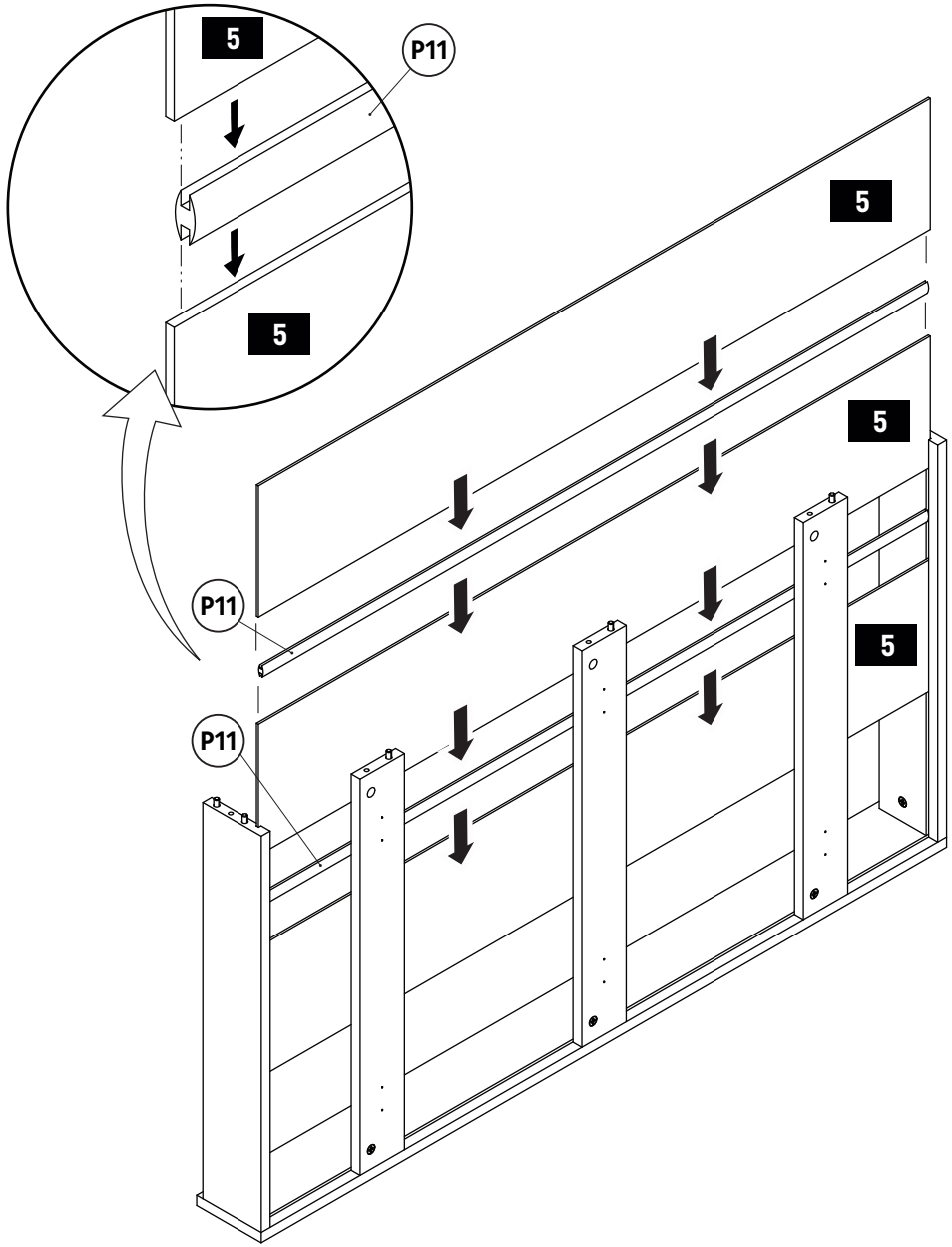

6

5x **P9**

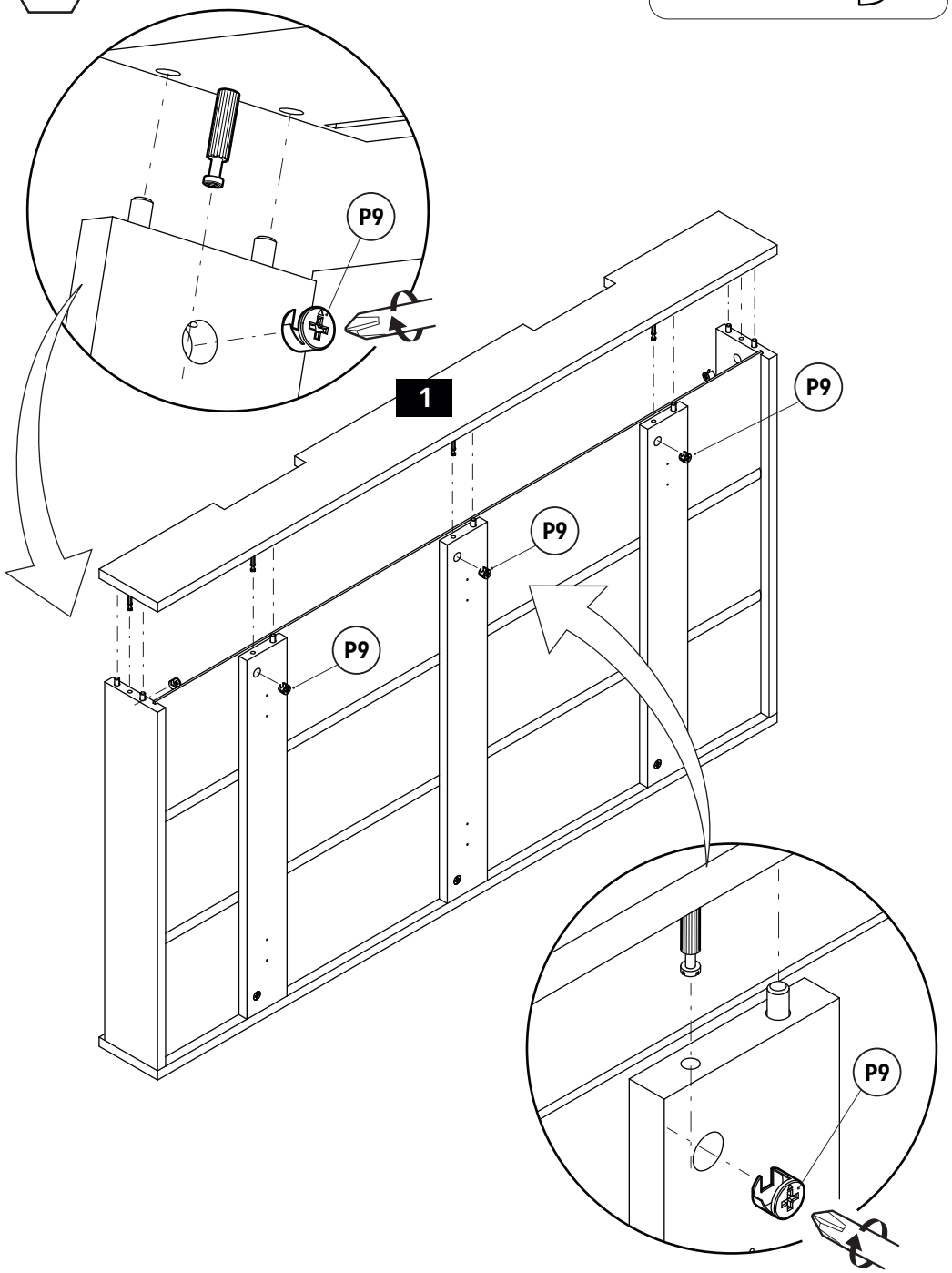

7

8x **P5**

4x **P10**

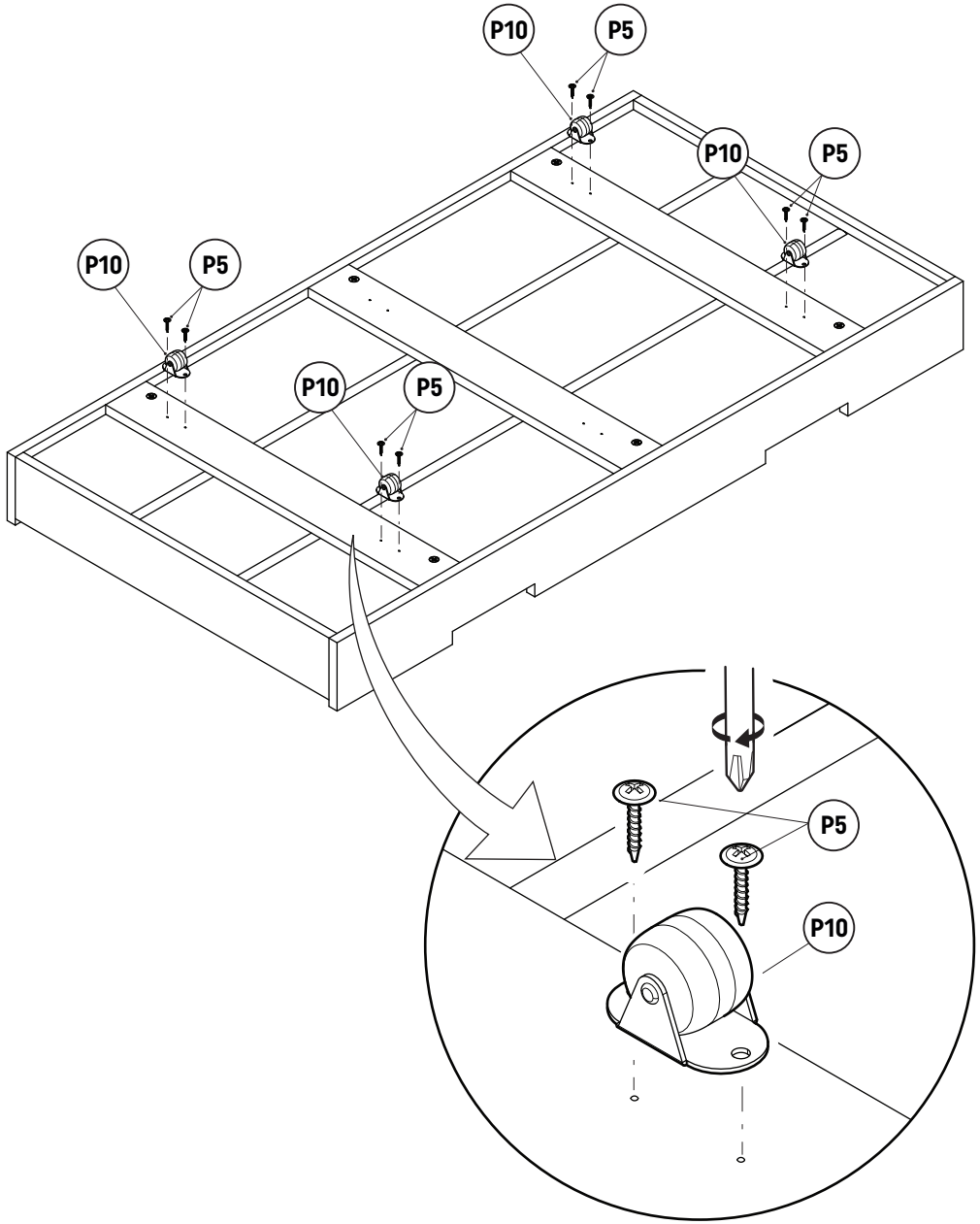

8

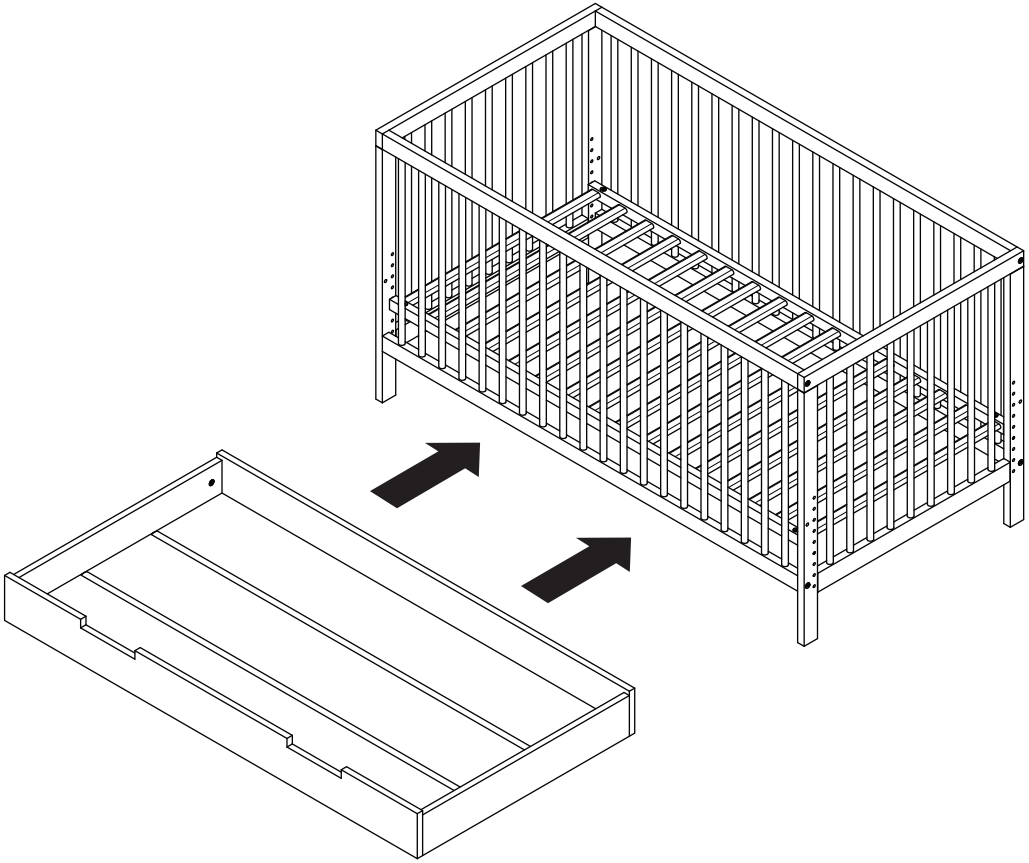

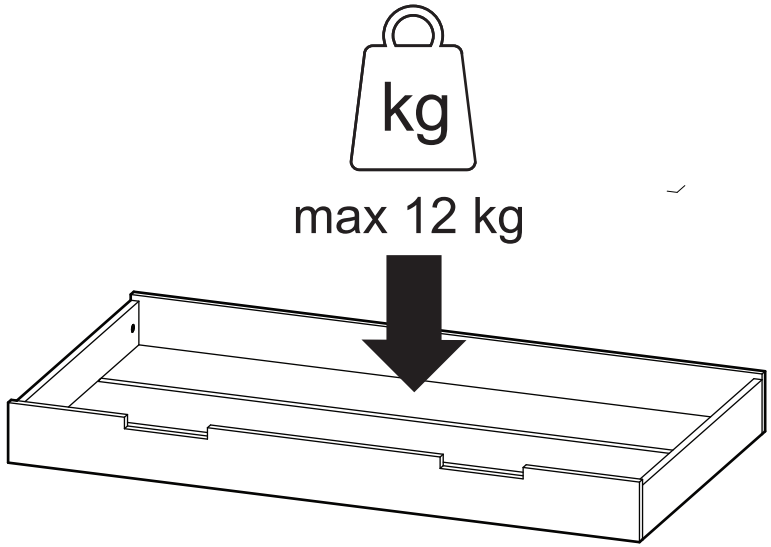

ALCUBE

Wenn Kinder freiwillig schlafen

Fabricante / Producer / Produzent / Le producteur / Fabbricante / Producent:
Alcube GmbH Meeraner Str. 11, D-12681 Berlin
https://www.alcube.de e-mail: help@alcube.de