BETA 22.AE/Y016.58

PL Instrukcja montażu
CZ Návod k montáži
D Montageanleitung
GB Assembly instruction
F Model d'emploi
HU Szerelési útmutató
I Istruzione di montaggio
NL Handleiding voor de montage
RU Инструкция по монтажу
RO Instrucţiuni de montare
SK Návod k montáži
TR Montaj talimati

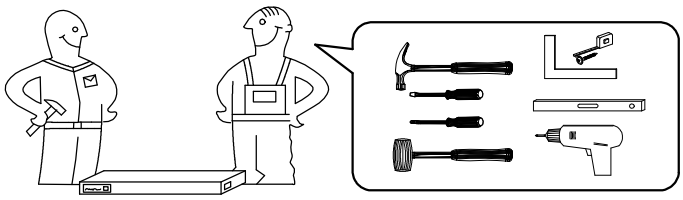

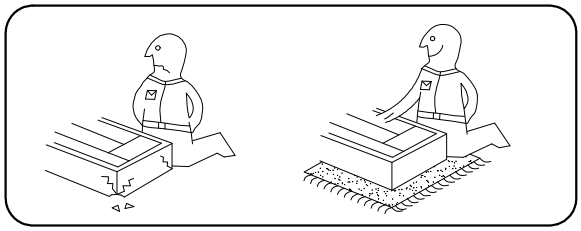

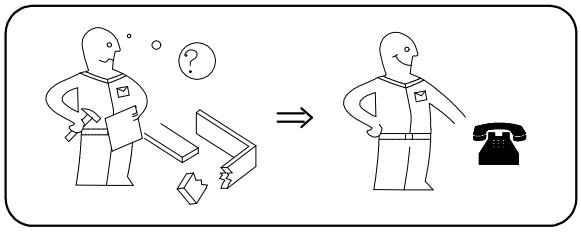

	Uwaga • Upozornìní • Achtung • Attention • Caution • Figyelem Attenzione • Opgelet • Внимание • Atenţie • Upozornenie • Dikkat
PL	Czyszczenie należy wykonać wyłacznie za pomocą sciereczki lub lekko nawilżonego ręcznika. Nie stosować środków czyszczących do szorowania.
CZ	Čistění je nutné vykonávat výhradně pomocí utěrky nebo lehce navlhčeného ručníku. Nepoužívejte čisticí prostředky obsahující abrazivní částice.
D	Bitte nur mit einem Staubtuch oder leicht feuchtem Lappen reinigen. Keine scheuernden Putzmittel verwenden.
GB	Please only clean with a duster or a damp cloth. Do no use any abrasive cleaners.
F	Le nettoyage se fait uniquement á l'aide d'un torchon ou d'une serviette légèrement mouillée.
HU	A tisztítás kizárólag törlőruha vary enyhén nedvesített törölköző segítségével végezhető. Súroló hatású tisztítószereket nem szabad használni.
I	Pulire esclusivamente con un panno o un asciugamano umido.
NL	Reinig alleen met een stofdoek of een lichtjes vochtige doek. Gebruik geen schurende poetsmiddelen.
RU	Очищайте от пыли тряпкой или слегка влажной ветошью. Не допускается применение чистящих средств, не пред-назначенных для ухода за мебелью.
RO	Curăţare trebuie efectuată numai cu o cârpă sau cu un prosop uşor umezit. Nu utilizaţi agenţi de curăţare abrazivi.
SK	Čistení je nutné vykonávať výhradne pomocí utierky nebo l'ahko zvlhnutým ručníkom. Nepoužívajte čistiaci prostriedky obsahujúci abrazívni častice.
TR	Lütfen sadece bir toz beziyle veya hafif nemil yumuşak bir bezle siliniz. Aşindirici temizlik malzemeleri kullanmayiniz.

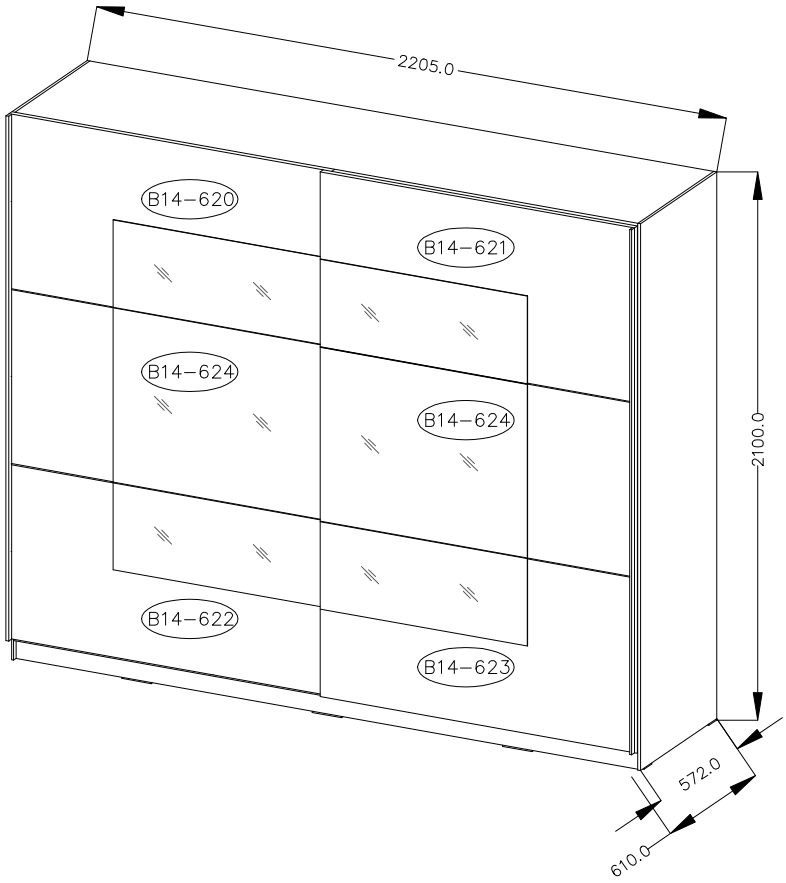

Karta serwisowa • Servisní list • Service Karte • Service card • Carte de service • Szervizkártya
Scheda di servizio • Service kaart • Сервисная карта • Fisa service • Servisný list • Servis karti

BETA 22.AE/Y016.58

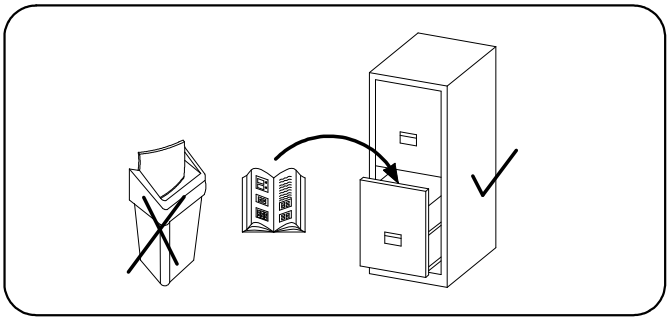

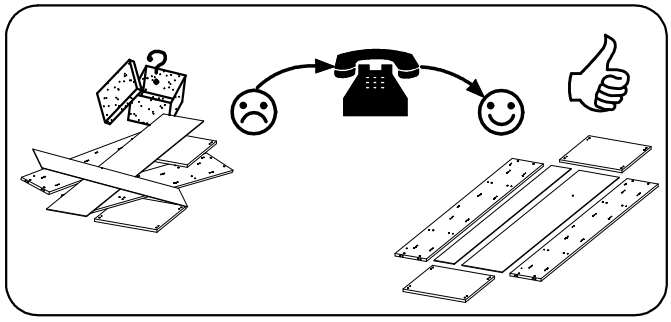

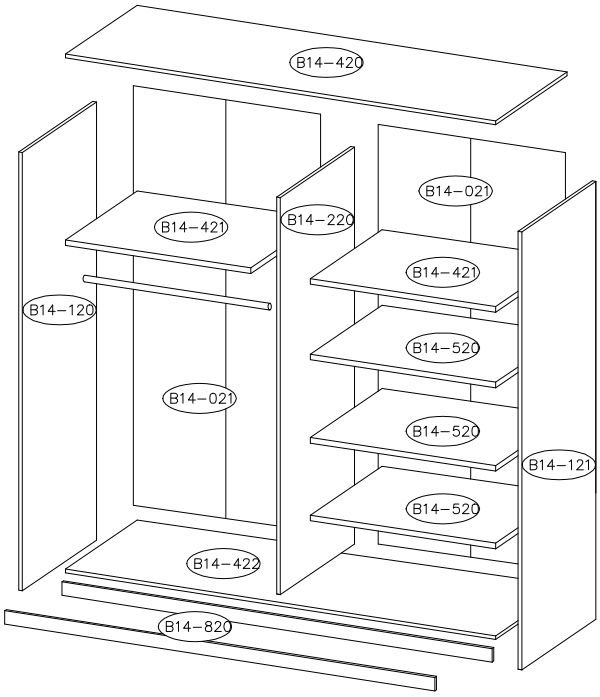

A	B	C	D (8.0x30)	F (6.3x13)	G	H (6.3x11)	I	J	K (3.5x25)	L
16	36	44	24	24	12	12	1	12	4	2
M	N	O	P	R (3.0x13)	S	T	U	W	Z	V
1	6	12	2	2	1	2	8	2	2	10
A1	B1	C1 (PCV)	D1 (3.5x16)	E1	G1	H1 (3.5x13)	I1	J1	K1	L1
1	1	1	5	2	6	24	2	2	12	2
P1 (3.0x15)	Z1	V1	Q1	J2	D5 (8.0x50)					
32	1	2	2	12	2					

8.0x30 D	I	V	G1	3.5x13 H1
8	1	6	6	24

1

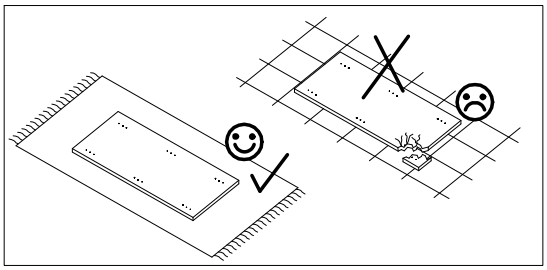

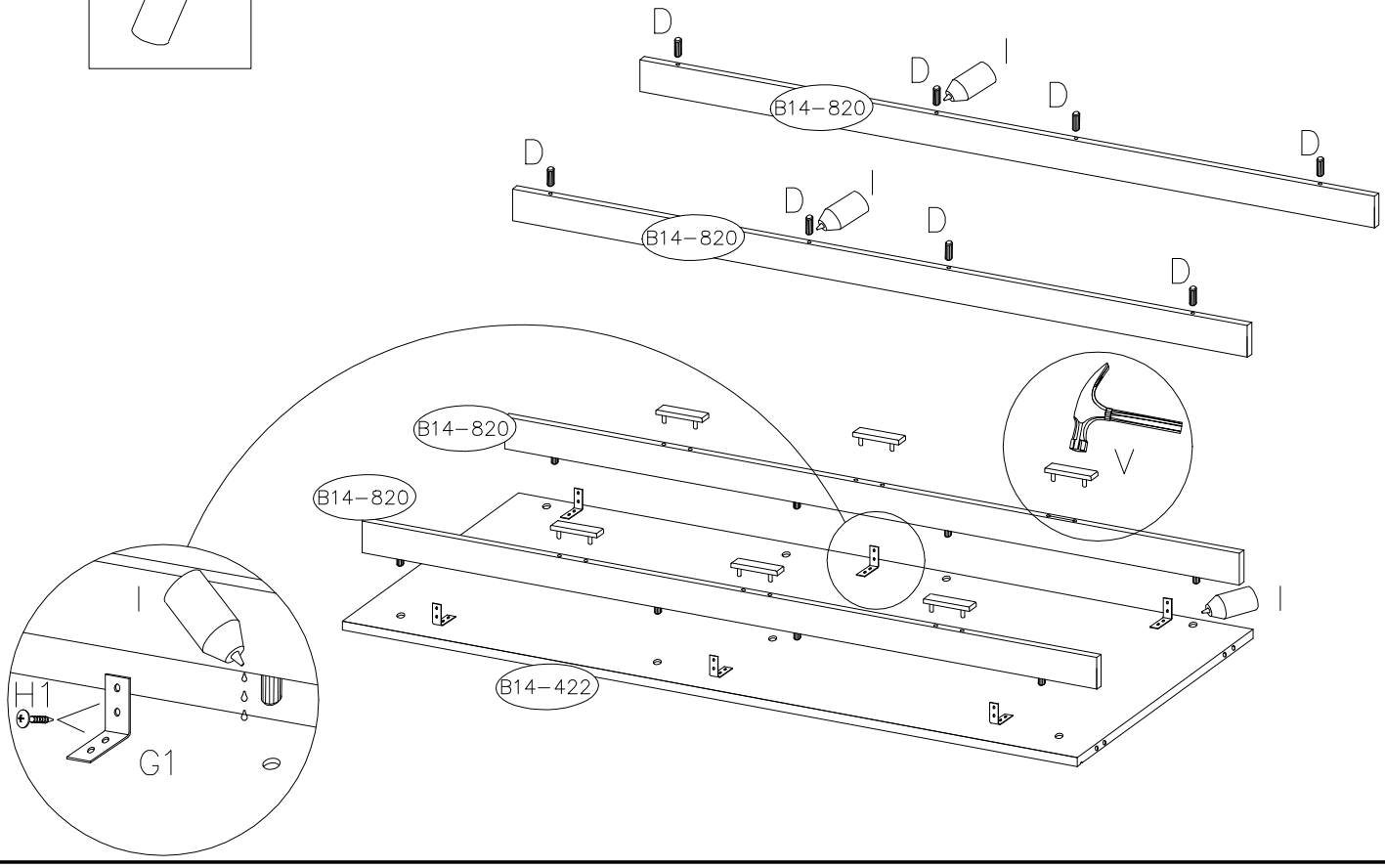

2

B1	3.5x16 D1
1	5

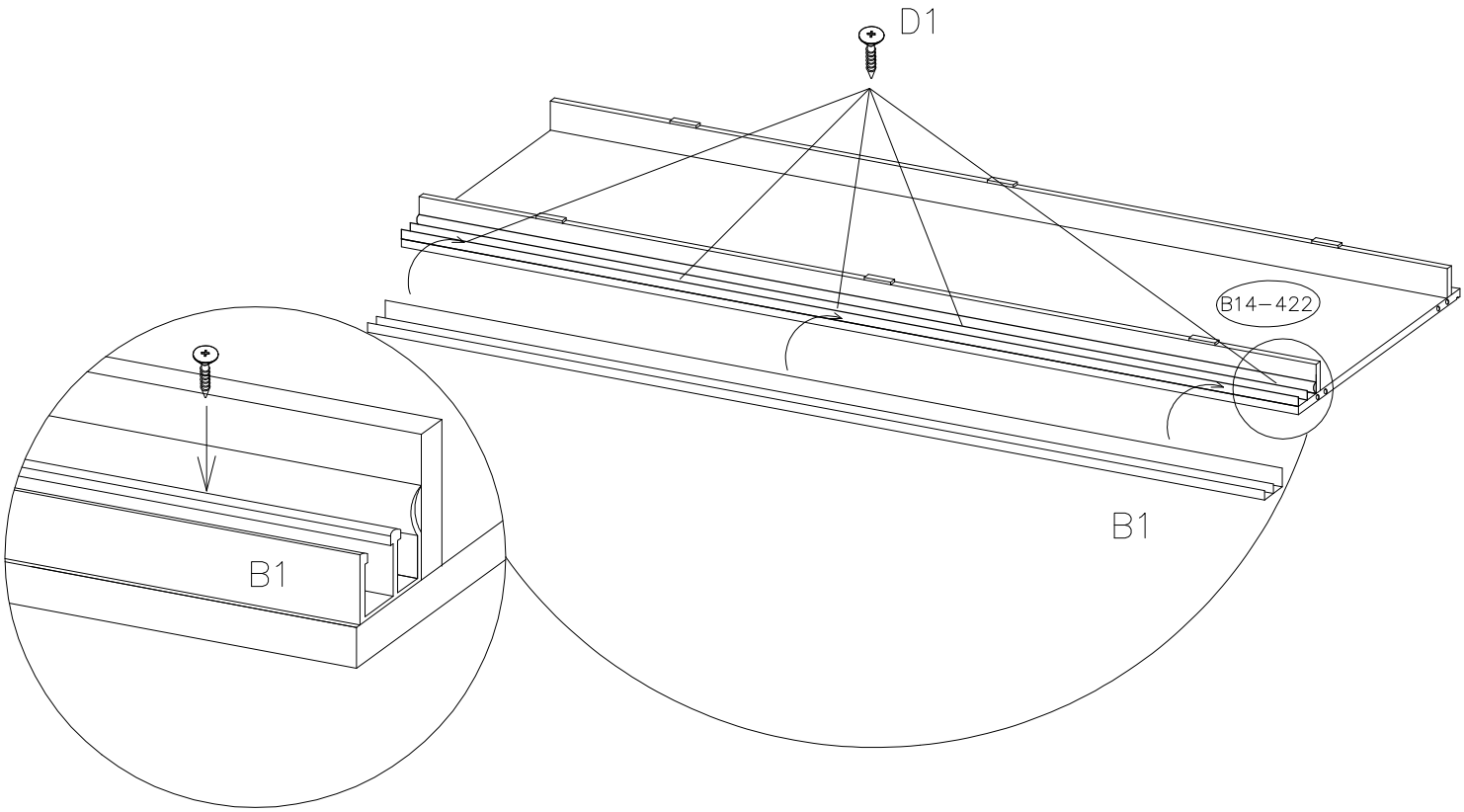

A	B	8.0x30 D	U
4	8	12	8

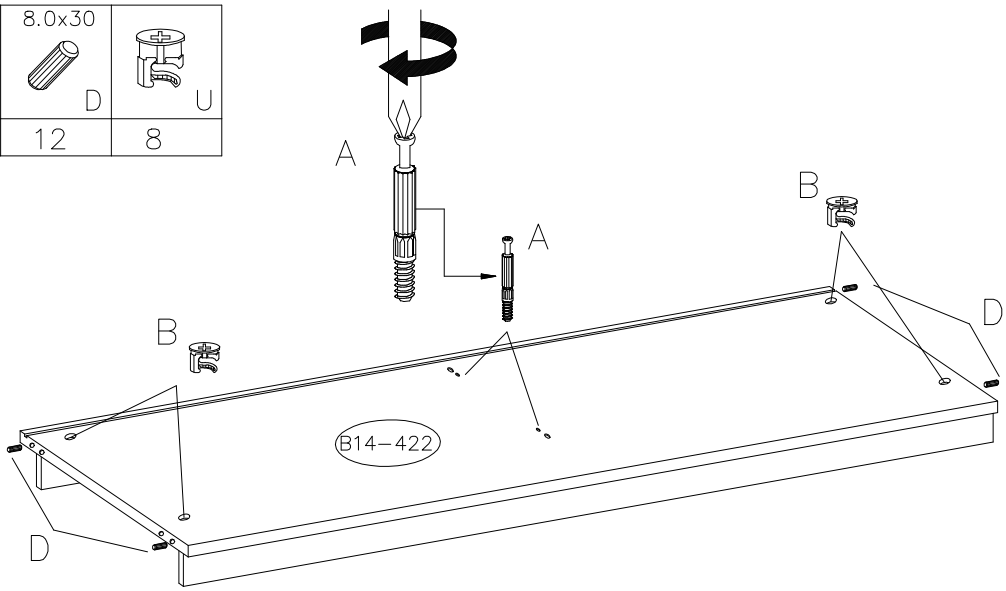

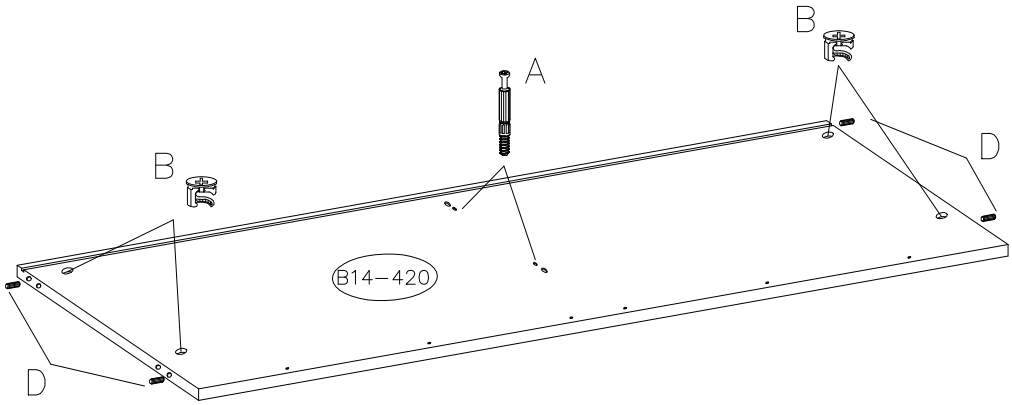

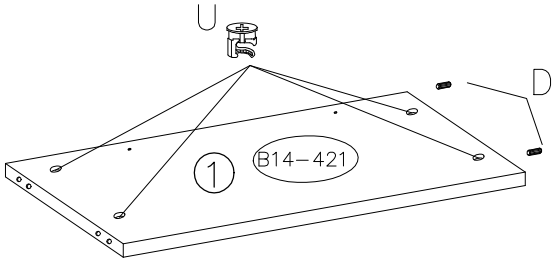

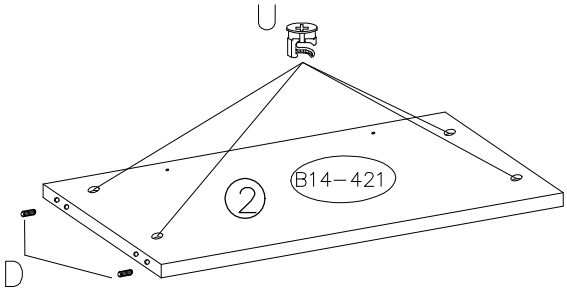

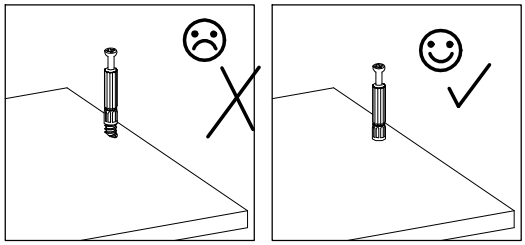

4

A	B	8.0x30 D	V
12	4	4	4

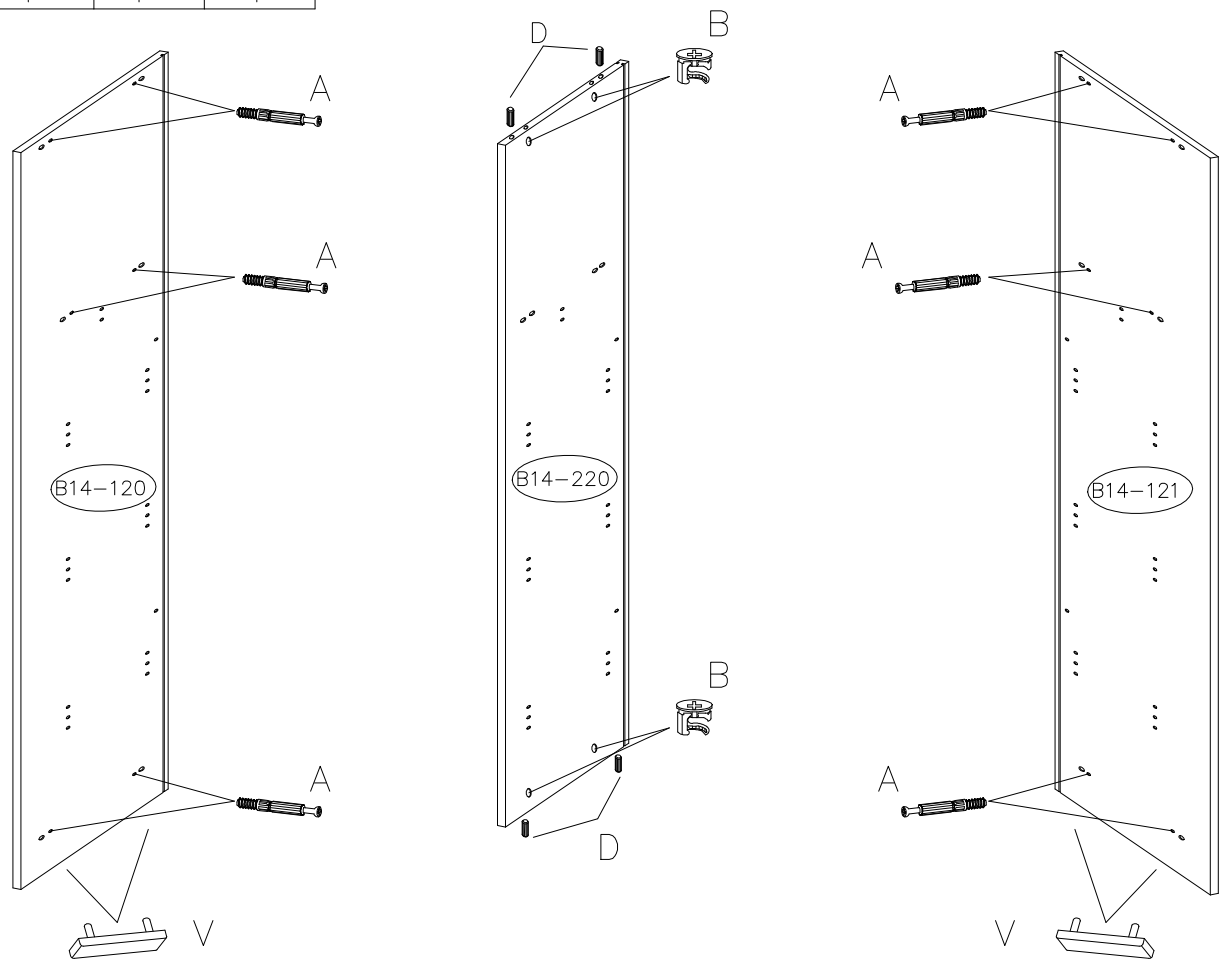

5

G	6.3x11 H
2	2

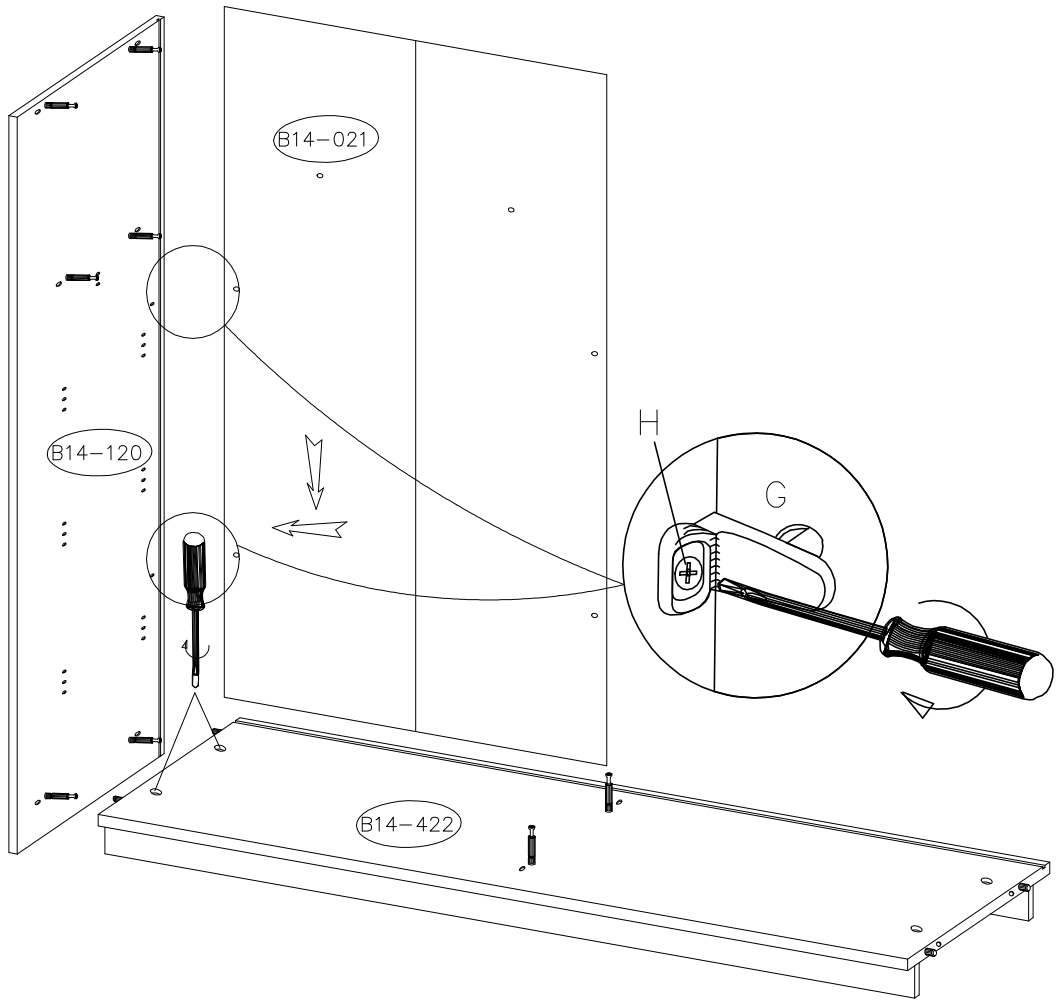

6

G	6.3x11 H
2	2

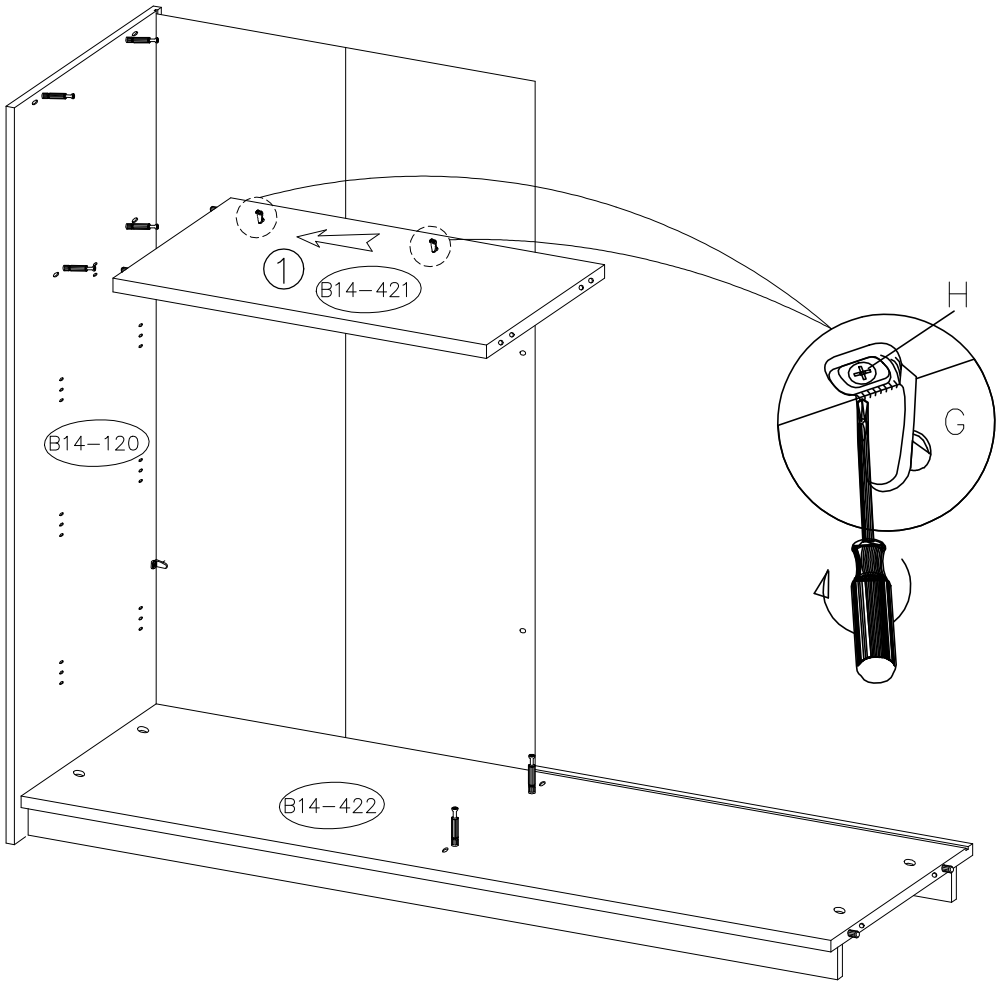

7

G	6.3x11 H
2	2

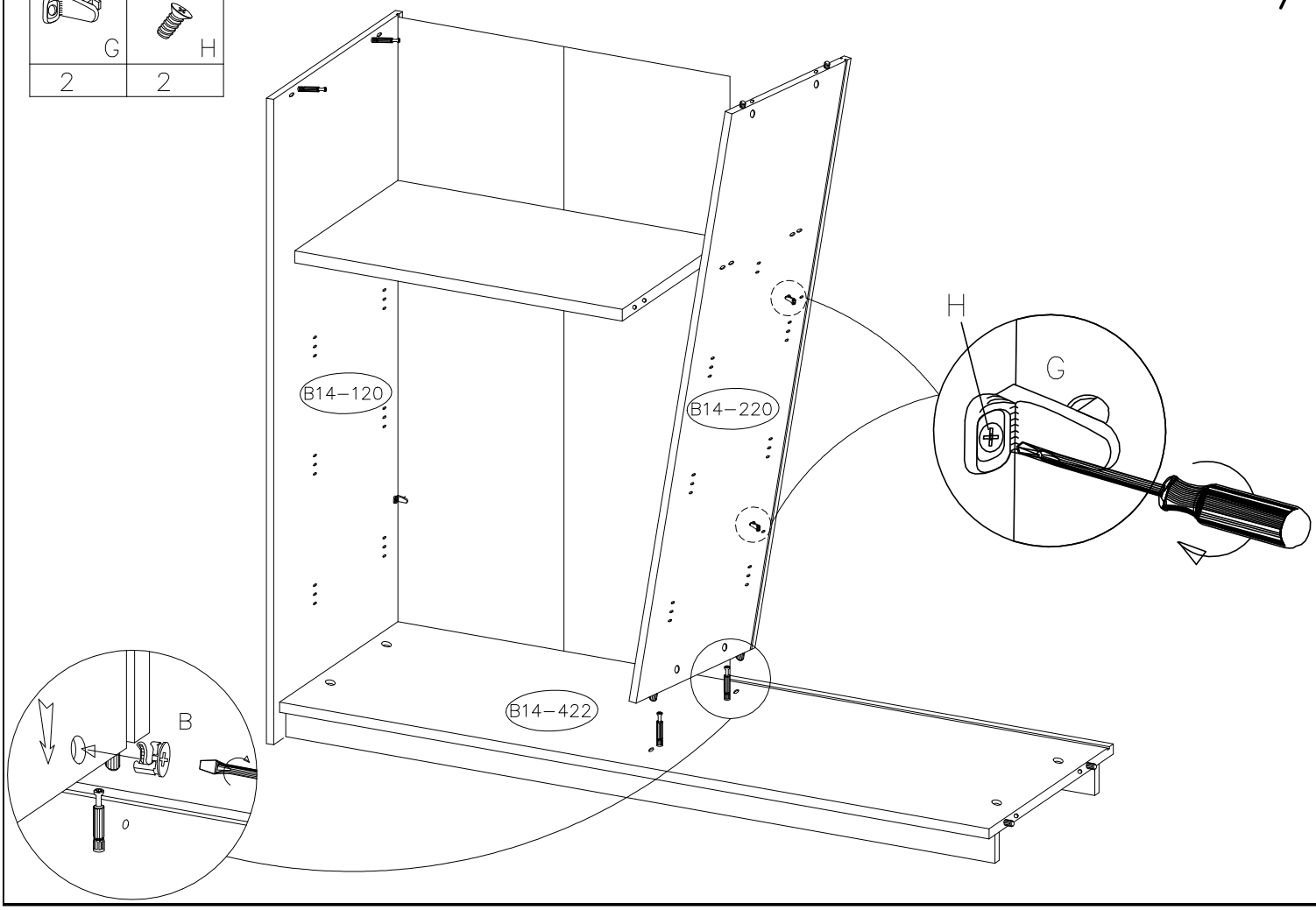

8

G	6.3x11 H
2	2

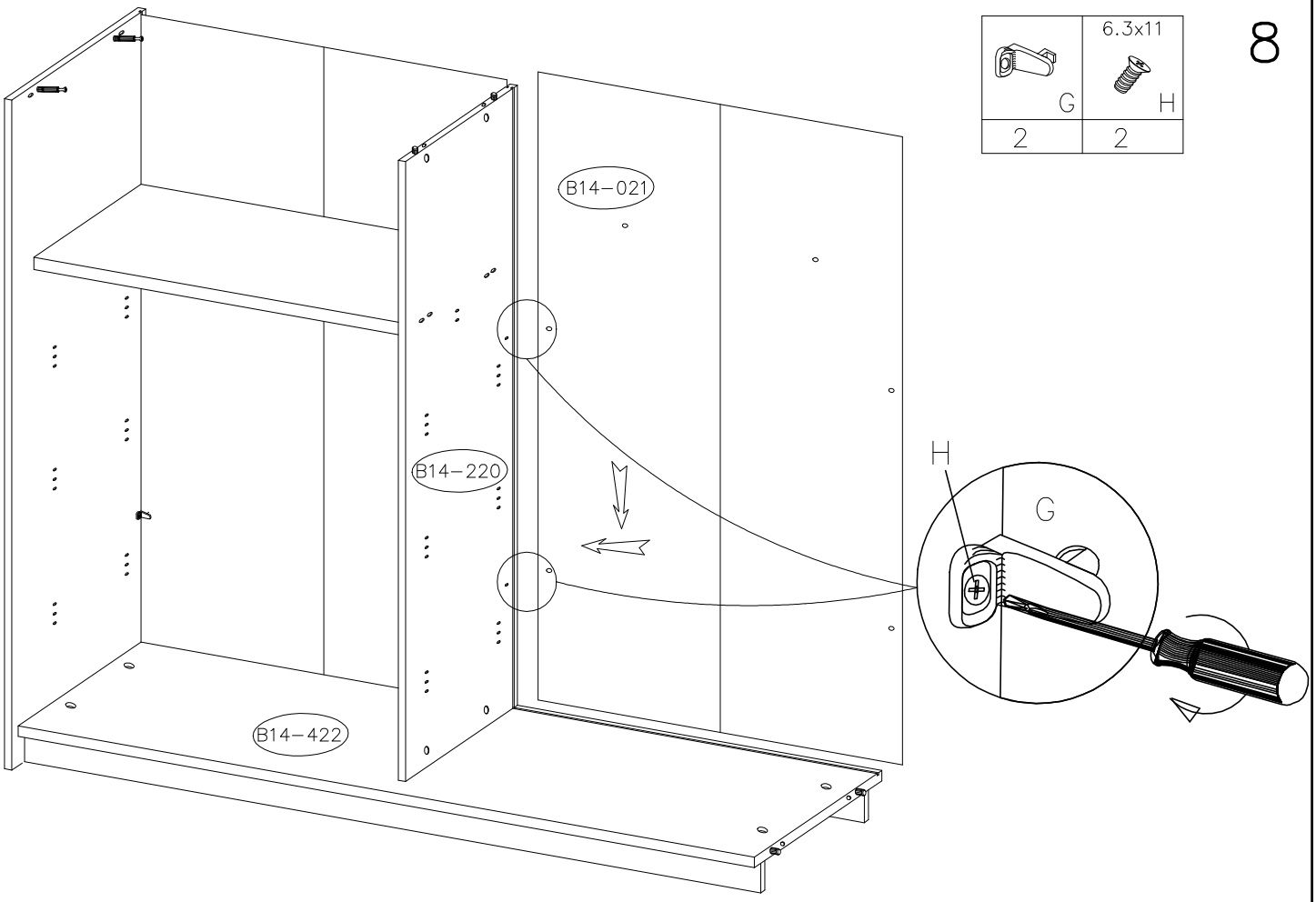

9

G	6.3x11 H
2	2
T	
2	
8.0x50 D5	
2	

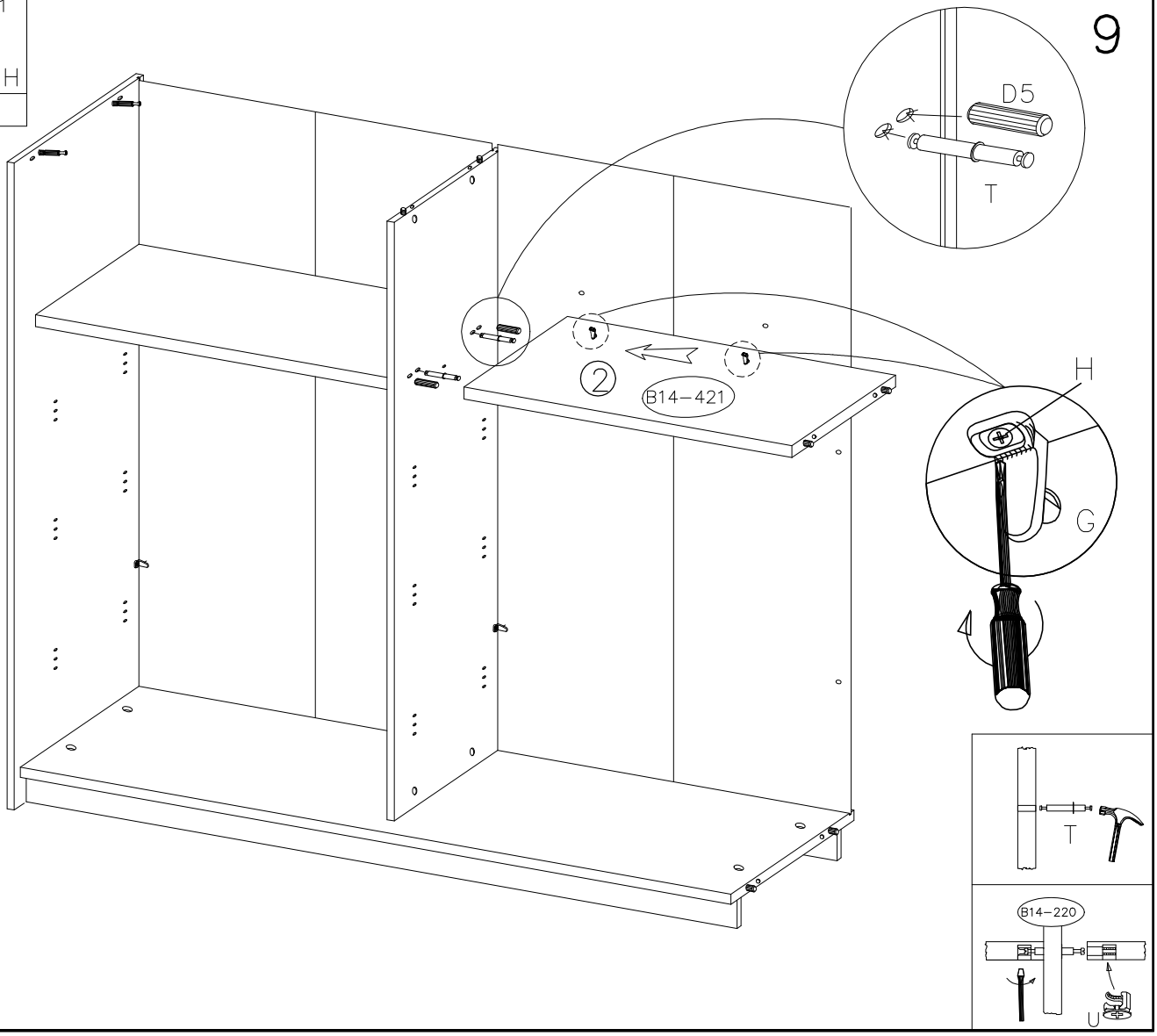

10

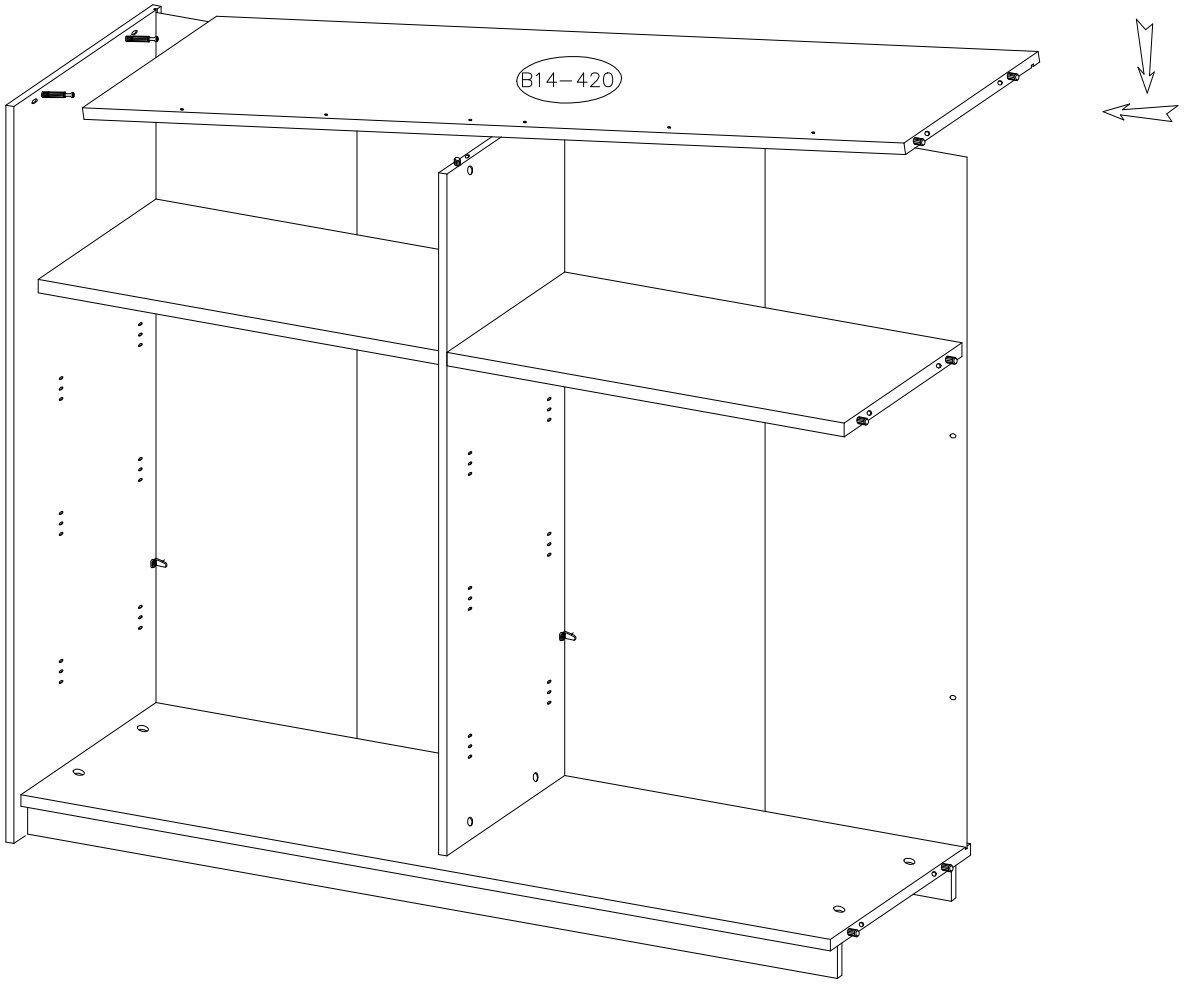

11

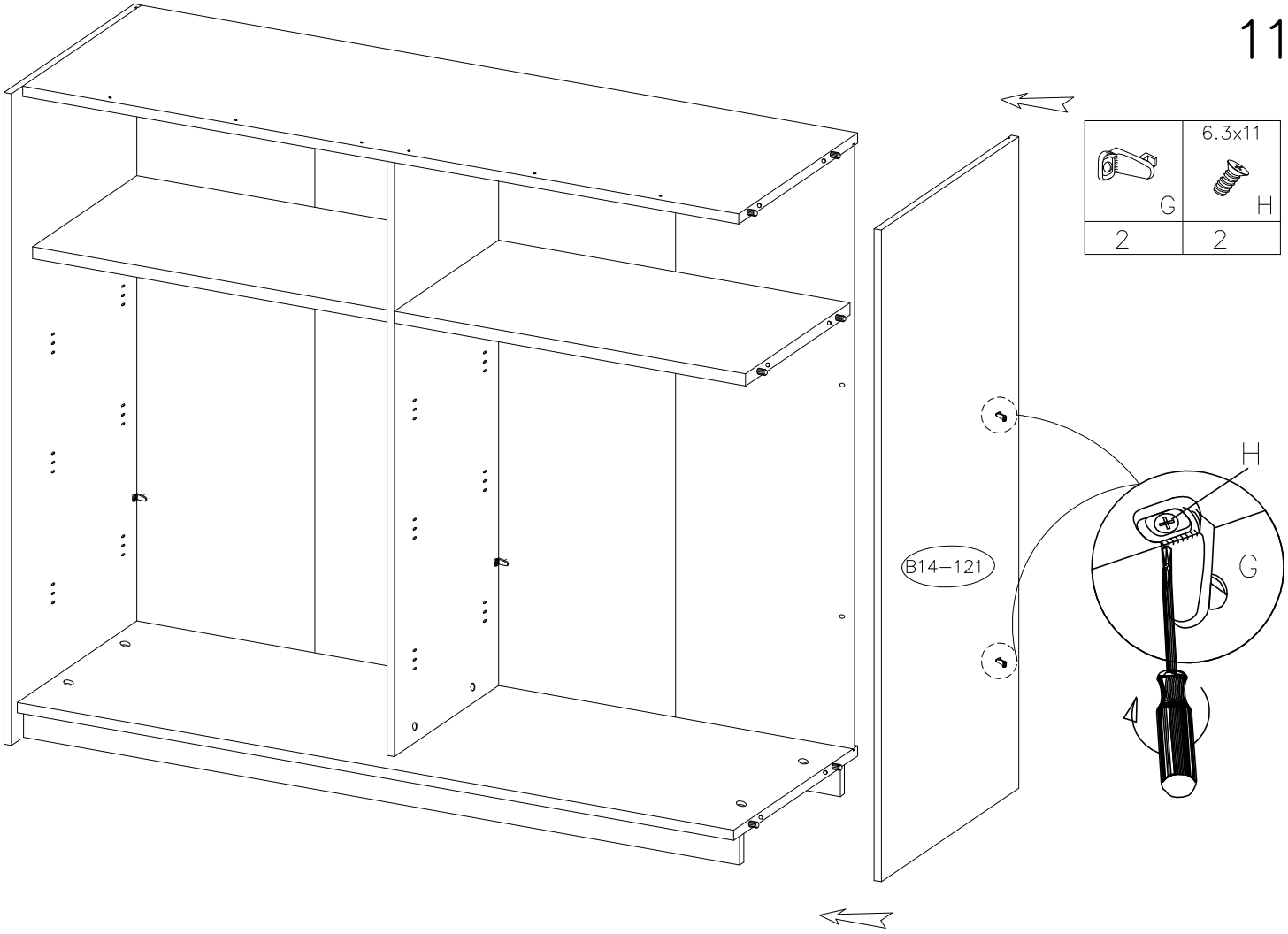

12

E1	J	3.5x25 K
2	12	4

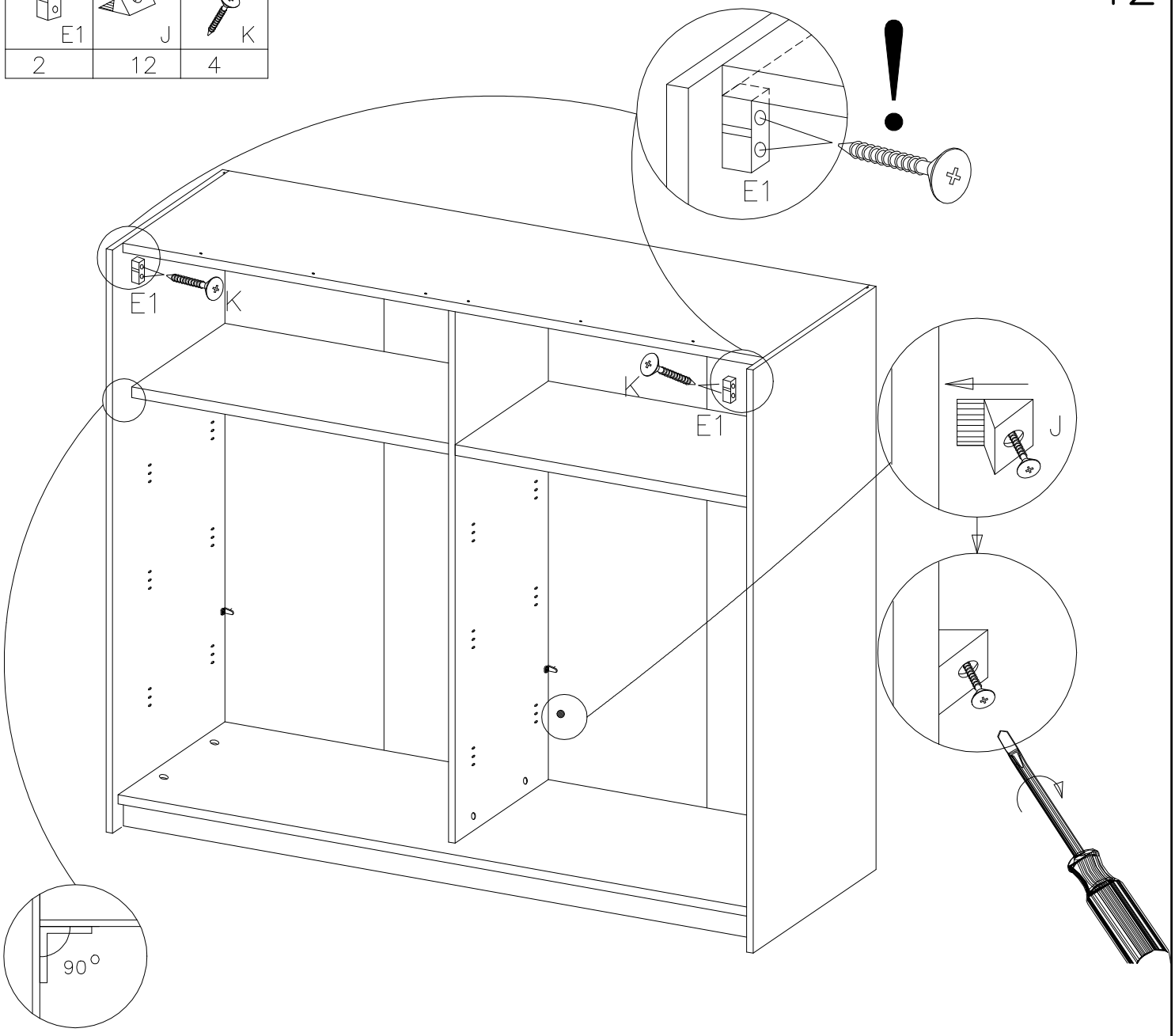

13

A1	J1	L1
1	2	2

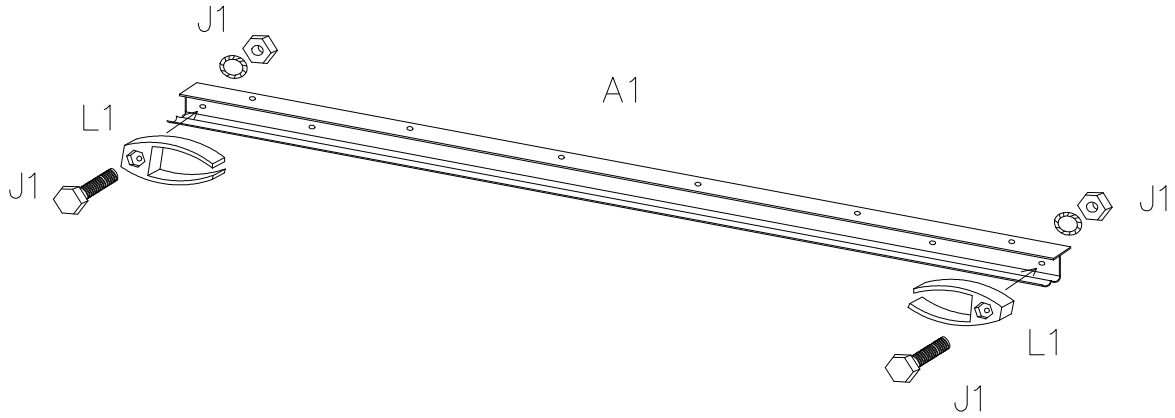

14

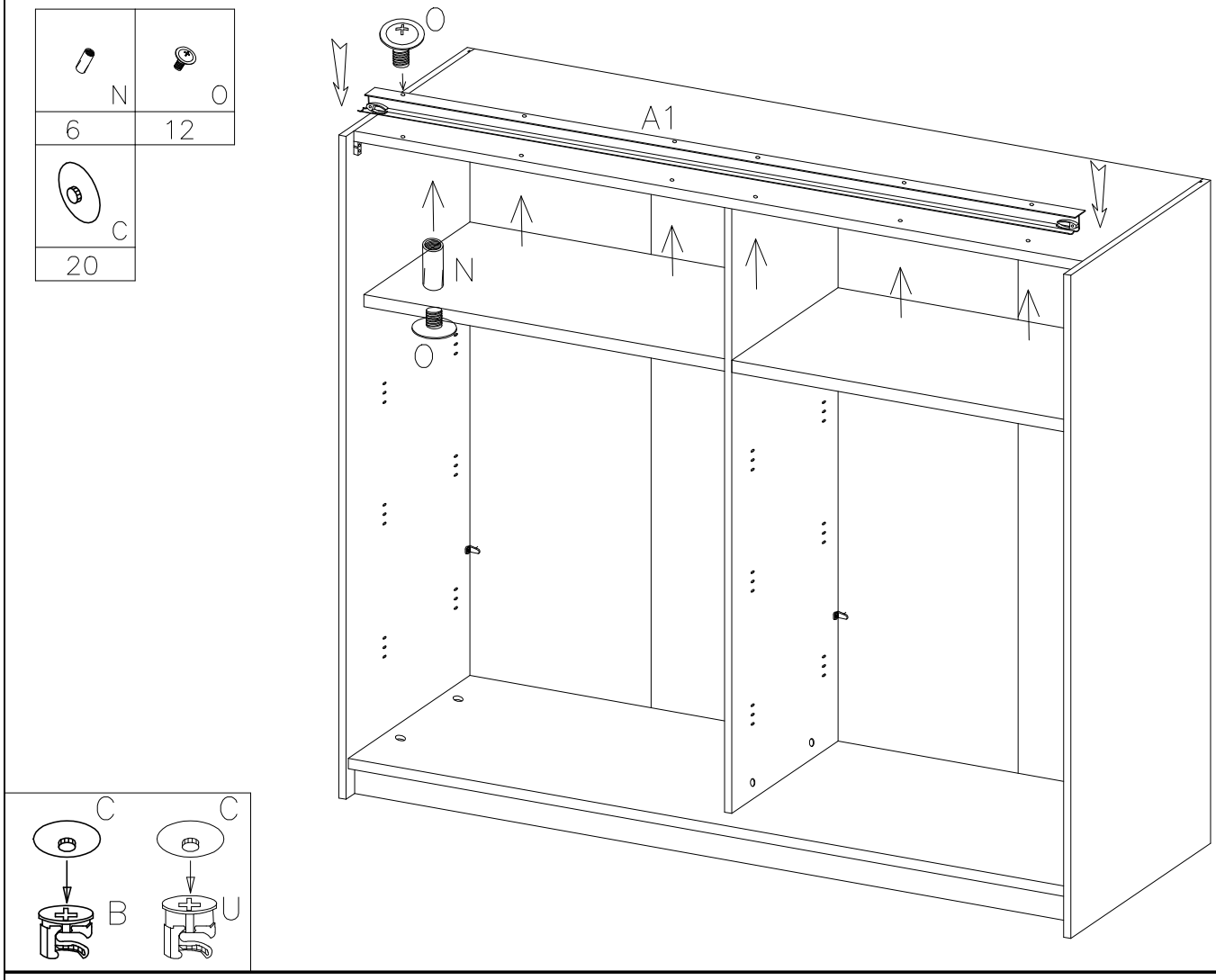
N
O
6
12
C
20
O
A1
N
O
C
C
B
U

15

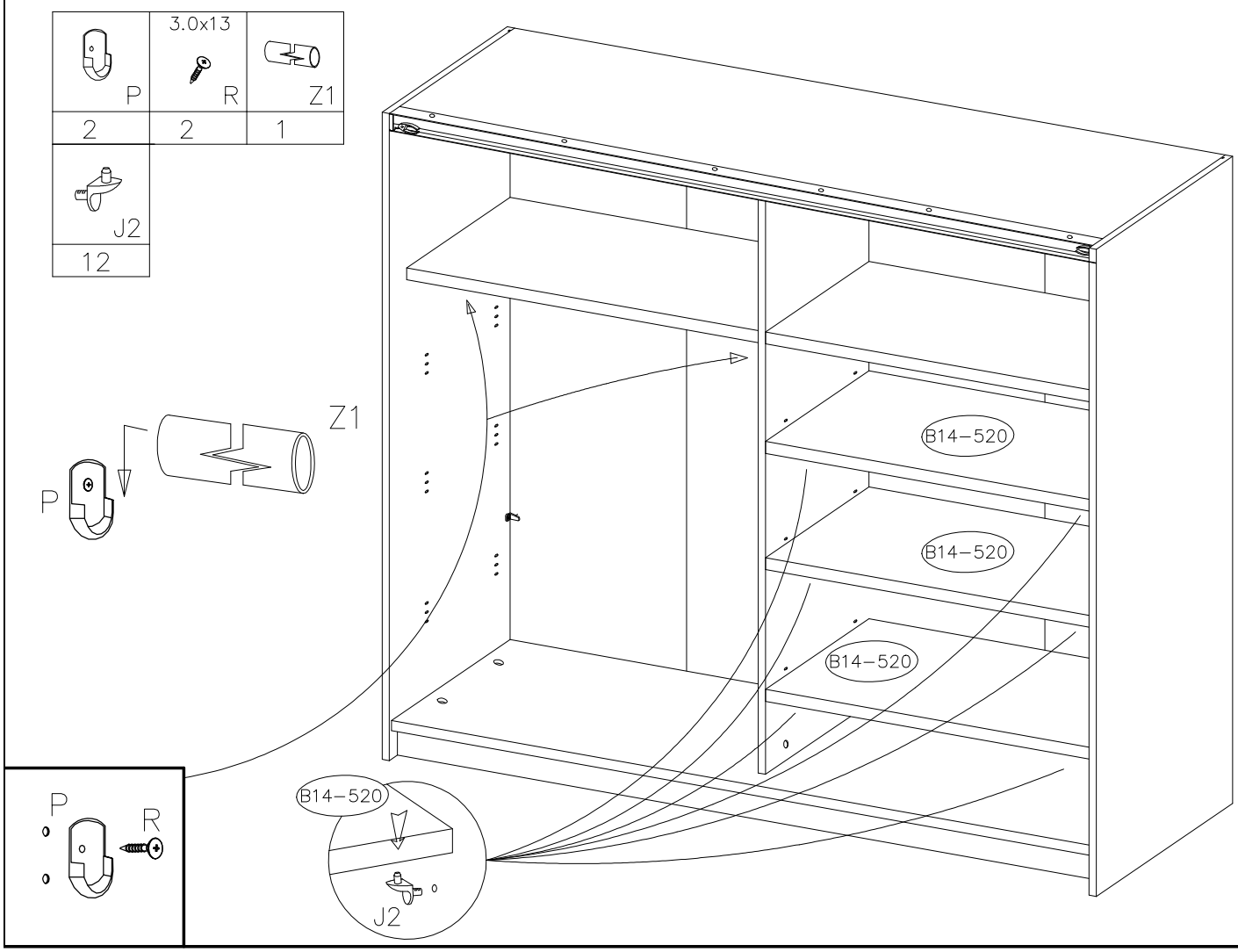
P
3.0x13
R
Z1
2
2
1
J2
12
Z1
P
B14–520
B14–520
B14–520
P
R
B14–520
J2

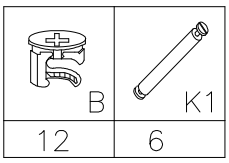
B
K1
12
6

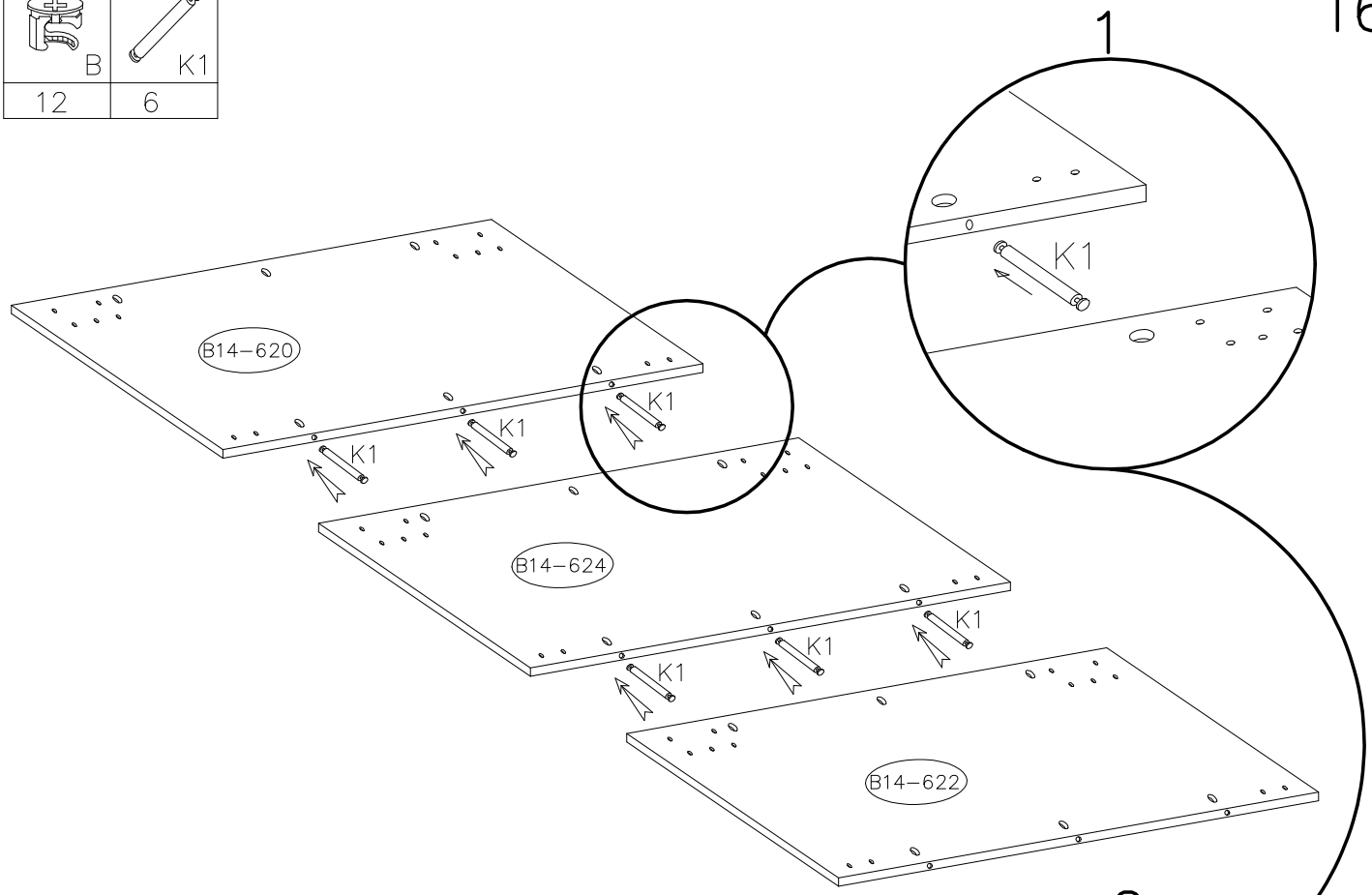
1
K1
B14–620
K1
K1
K1
B14–624
K1
K1
K1
B14–622

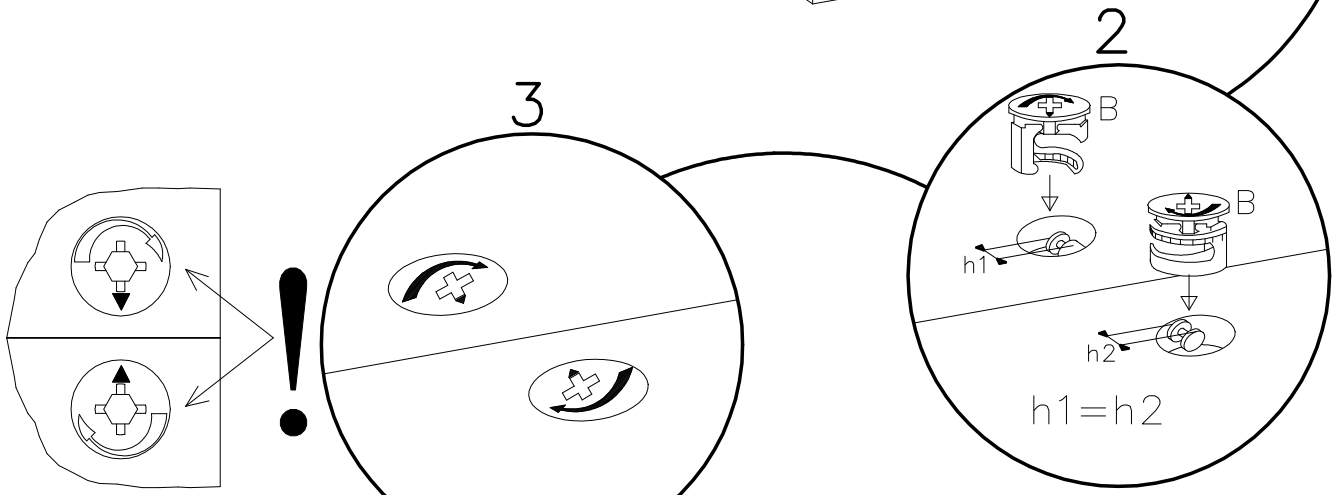
2
B
B
h1
h2
h1=h2
3
!

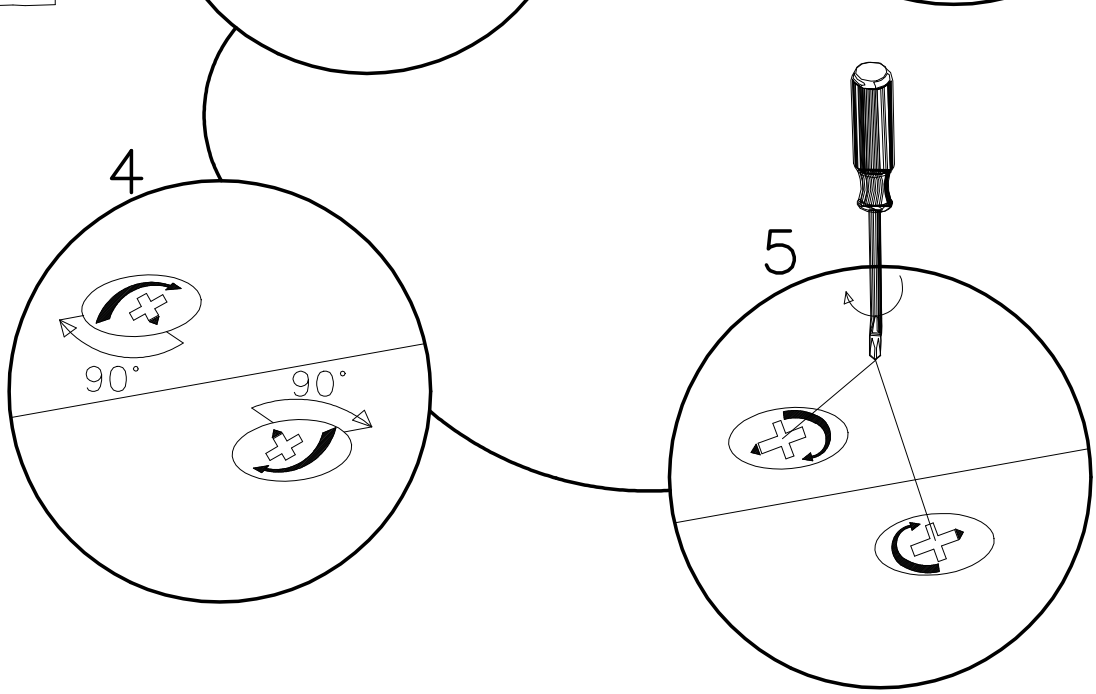
4
90°
90°
5

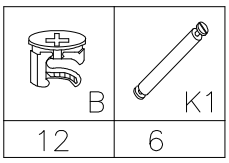
B
K1
12
6

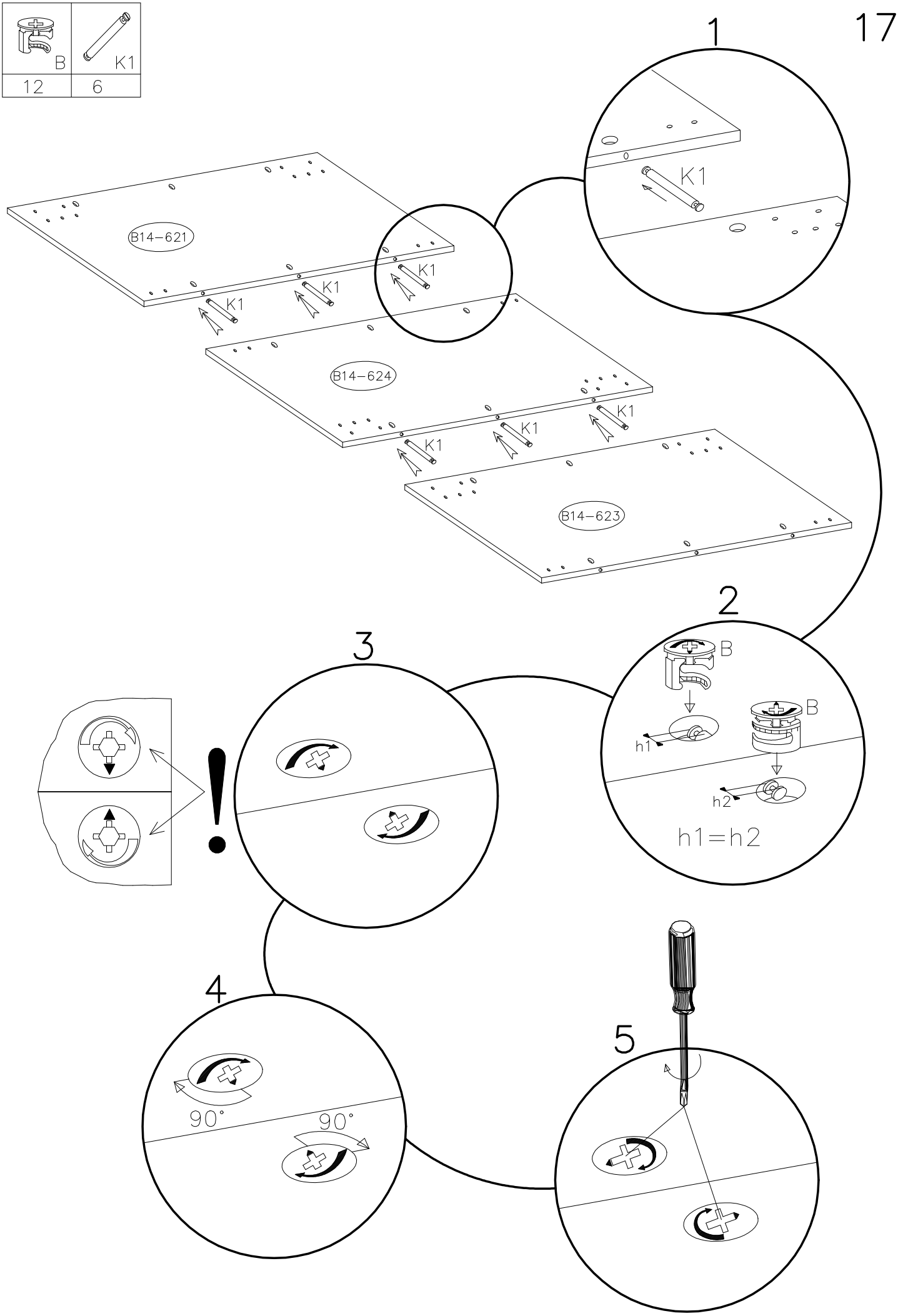
1
K1
B14–621
K1
K1
K1
B14–624
K1
K1
K1
B14–623
2
B
B
h1
h2
h1=h2
3
!
4
90°
90°
5

18

3.0x15 P1	V1	Q1
16	1	1

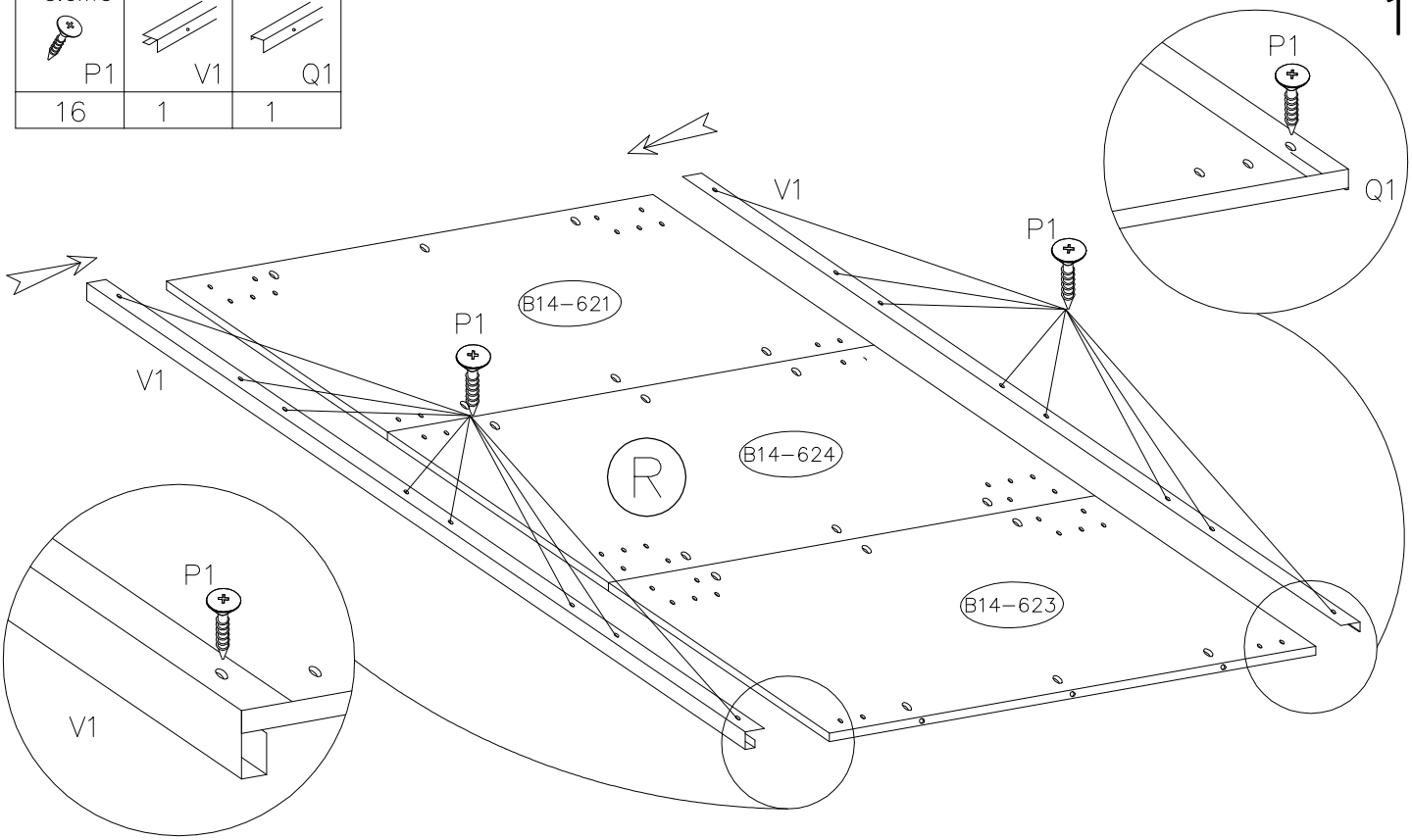

19

3.0x15 P1	V1	Q1
16	1	1

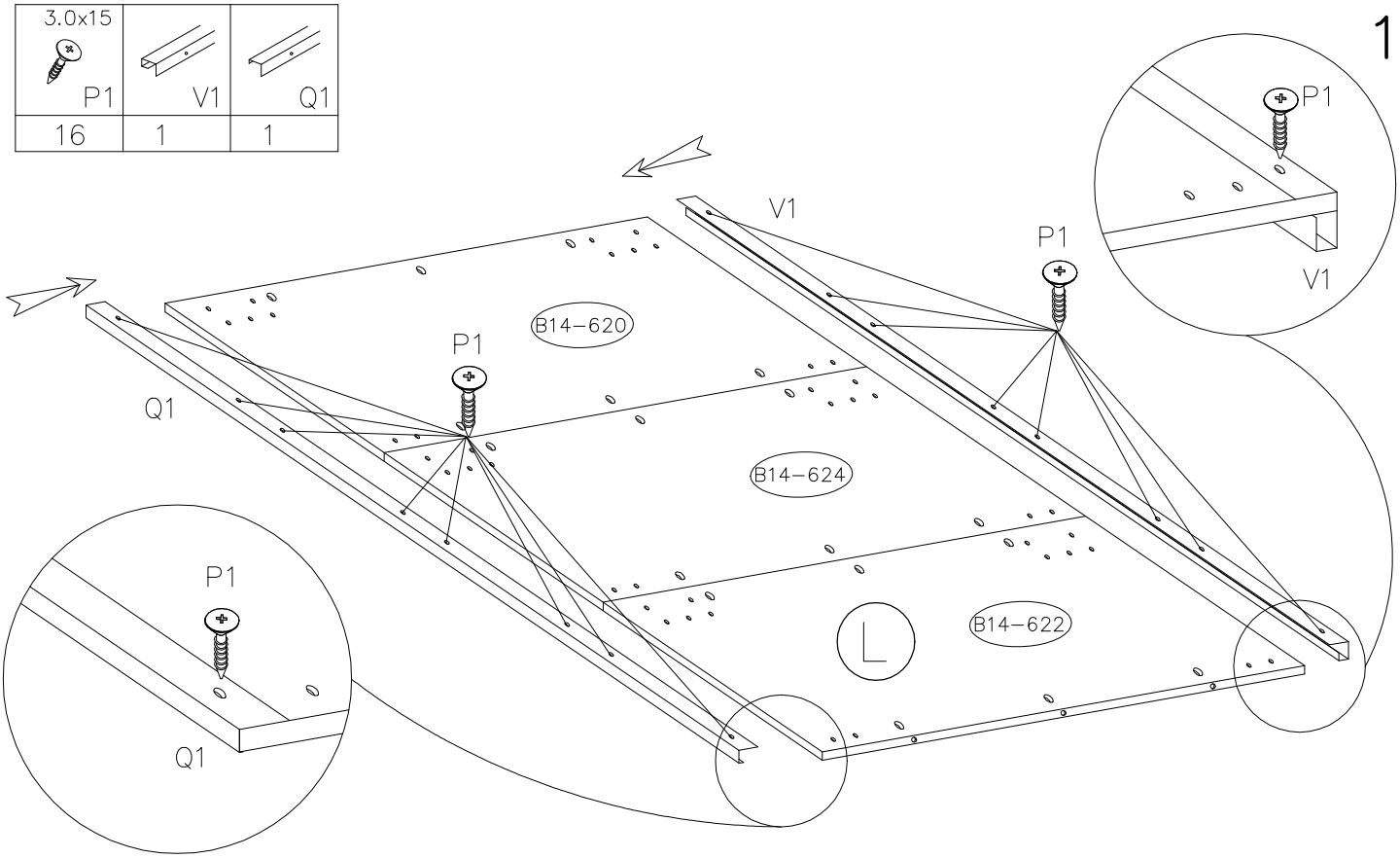

6.3x13 F	L	S	M
24	2	1	1
PCV C1	W	Z	
1	2	2	

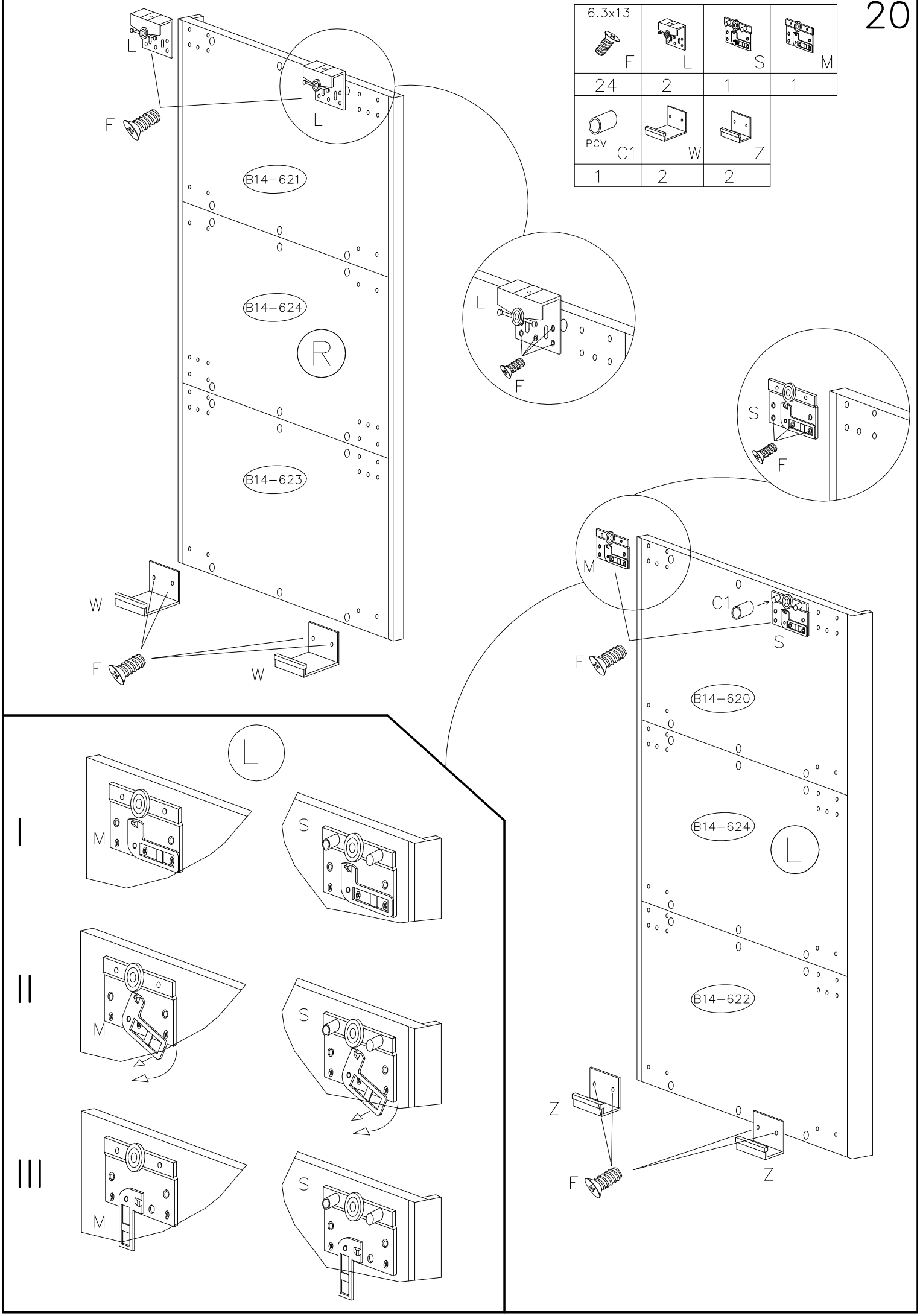

21

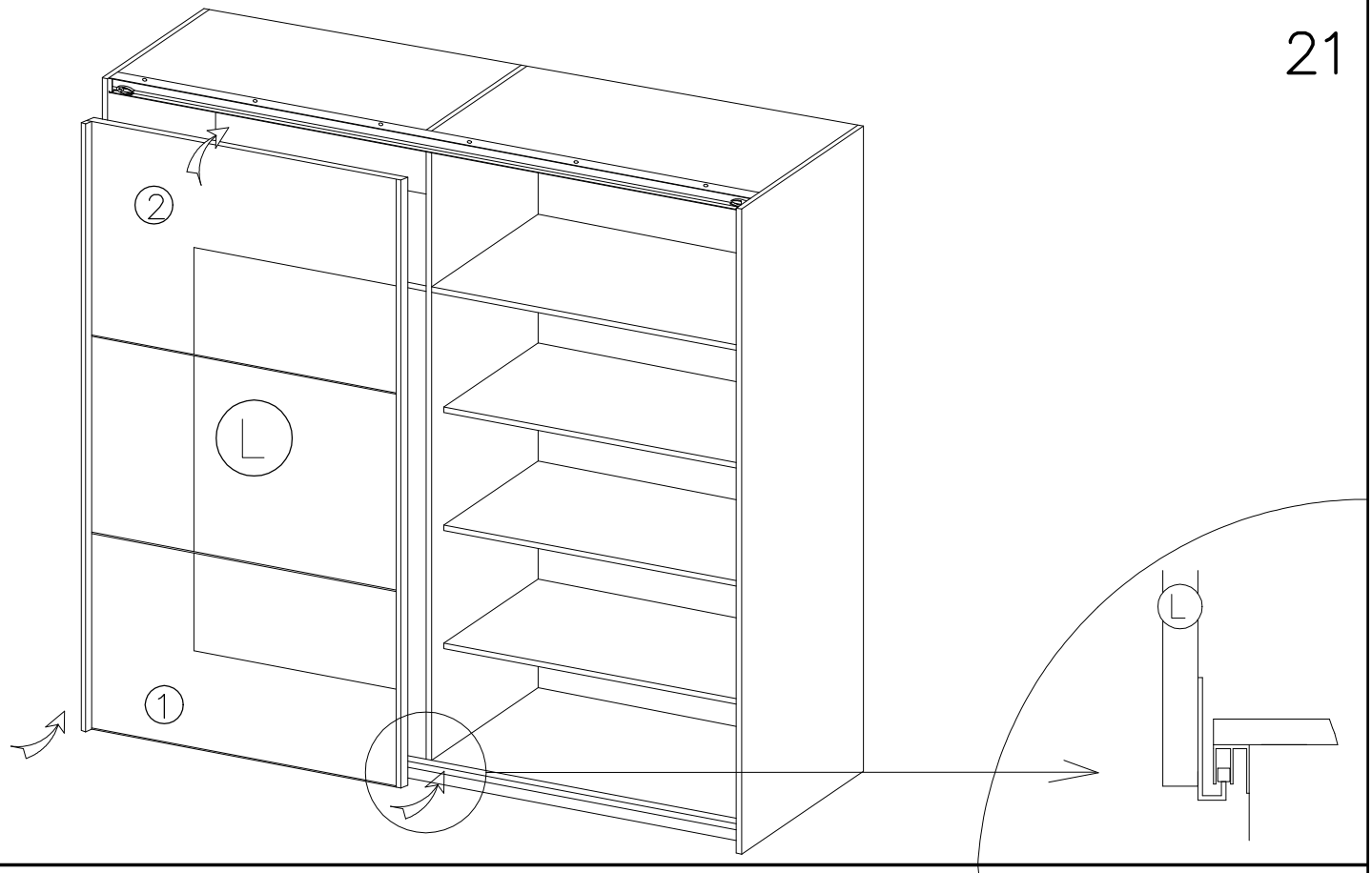

22

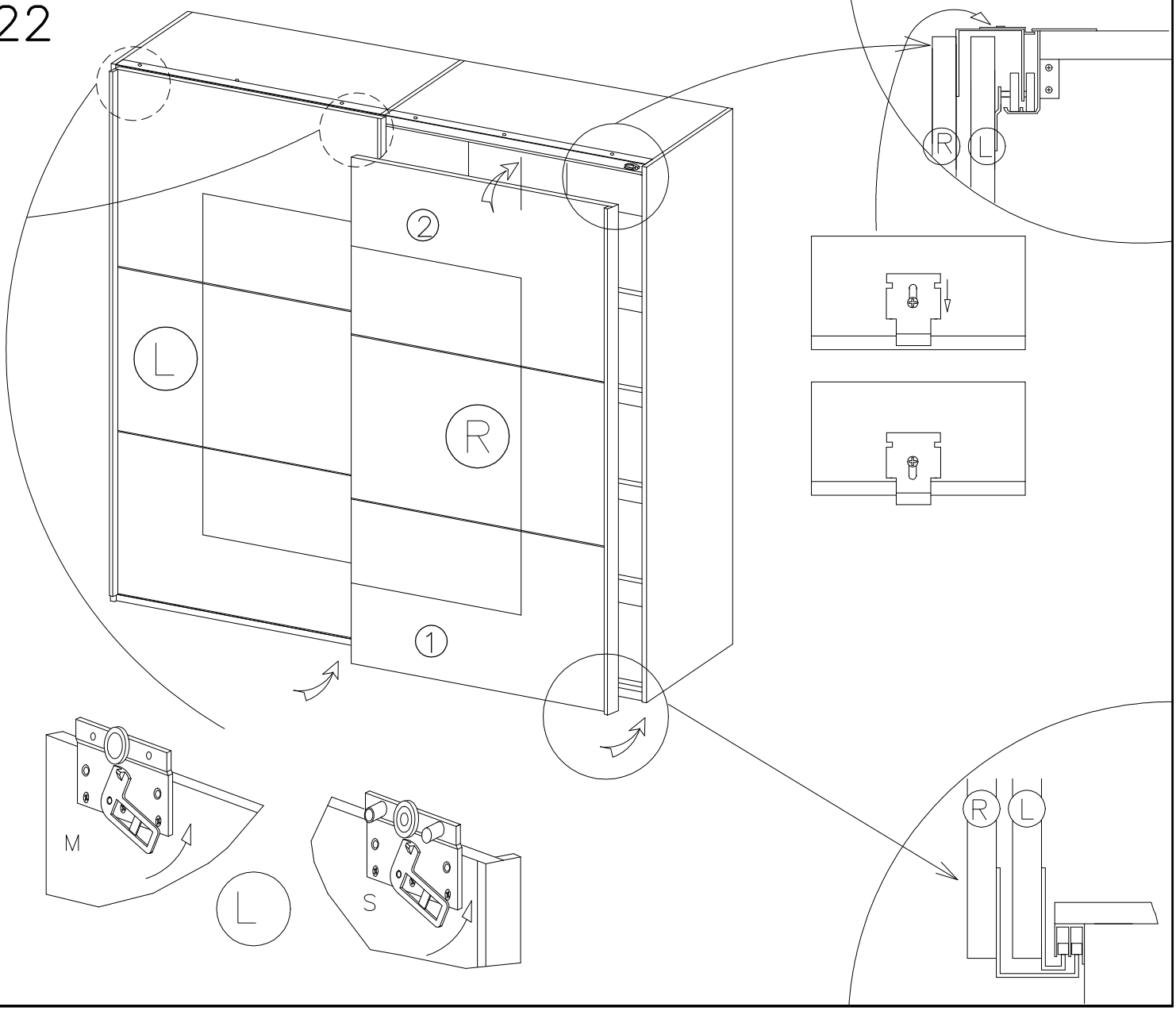

1

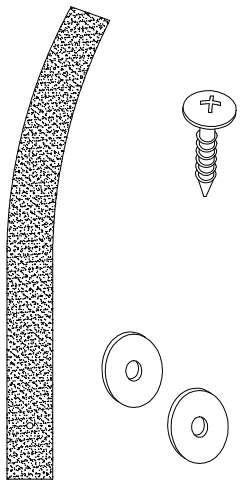

	Uwaga • Upozornini • Achtung • Attention • Caution • Figyelem Attenzione • Opgelet • Внимание • Atentie • Upozornenie • Dikkat
PL	Mocowanie do ściany jest jednocześnie zabezpieczeniem przed przewróceniem - koniecznie zamontować! Do niektórych rodzajów ścian koniecznie zastosować specjalne kołki mocujące.
CZ	Montáž na stěnu slouží jako ochrana proti převrhnutí - bezpodmínečně umístěte! U některých typů stěn může být zapotřebí speciální hmoždinka!
D	Wandbefestigung dient als Kippschutz - unbedingt anbringen! Bei einigen Wandtypen kann ein Spezialdübel erforderlich sein!
GB	The wall fastening serves to prevent tipping - be absolutely sure to mount it! For certain wall types, a special wall plug may be necessary!
FR	La fixation murale sert de protection contre le basculement - à installer impérativement ! Pour certains types de murs il faut des chevilles spéciales !
NL	Bevestiging aan de muur dient als kantelbescherming - zeker en vast bevestigen! Bij enkele muurtypes is een speciale plug misschien vereist!
IT	Il fissaggio alla parete serve da protezione anti-ribaltamento - attaccarla assolutamente! Per alcune strutture di parete può essere necessario un tassello speciale!
HU	A terméket a falhoz kel rögzíteni, különben az felborulhat! Egyes faltípusoknál speciális tiplit kell használni!
RU	Обязательно установите крепление на стене во избежание опрокидывания! Для некоторых типов стен может потребо- ваться специальный дюбель!
RO	Sistemul de fixare la perete serveşte ca protecţie la răsturnare - de montat obligatoriu! Pentru unele tipuri de pereţi este posibil să fie necesar un diblu special!
SK	Upevnenie na stenu slúži ako ochrana proti prevráteniu - bezpodmienečne použite! Pre niektoré druhy stien môže byť potrebná špeciálna hmoždinka!
TR	Duvardaki sabitleme, devrilmeye karşı bir emniyet tedbiridir ve mutlaka monte edilmelidir! Bazı duvar tiplerinde bunun için özel bir dübel gerekli olabilir!

2a

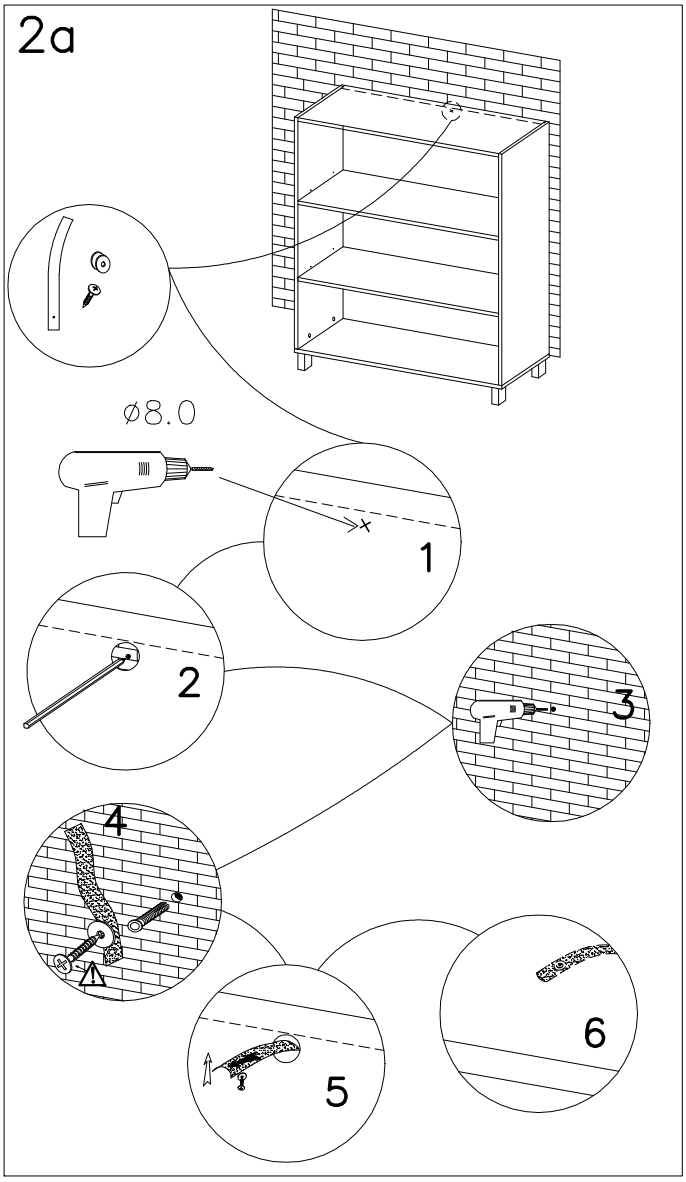
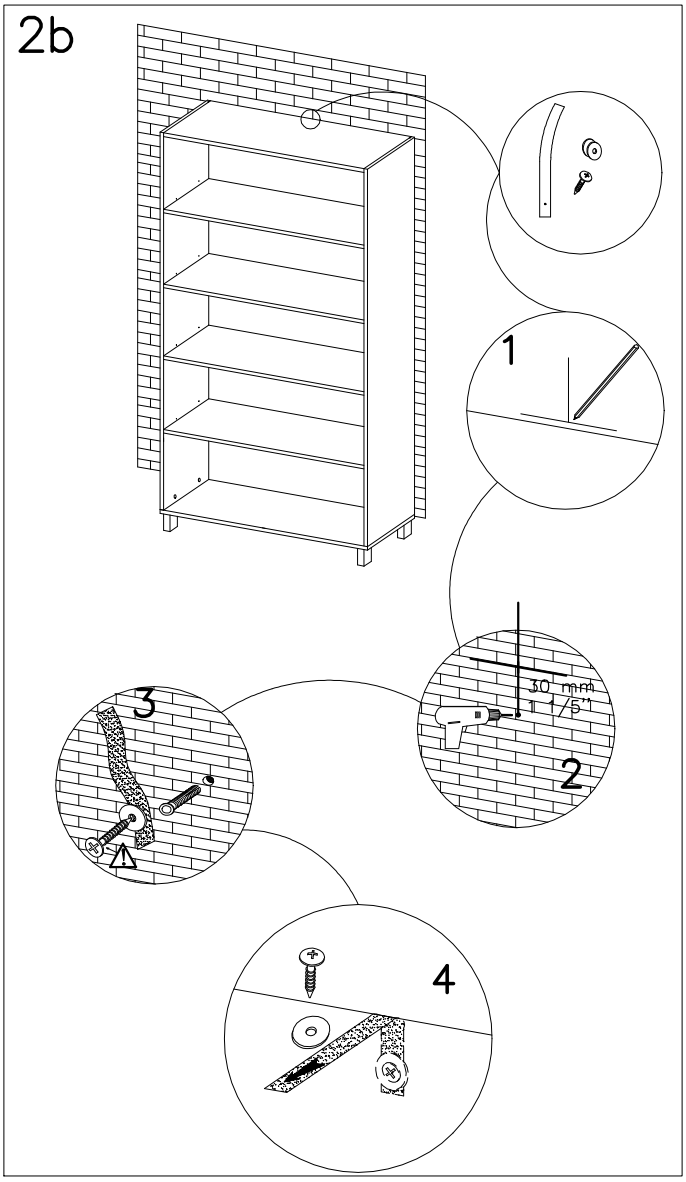
2b