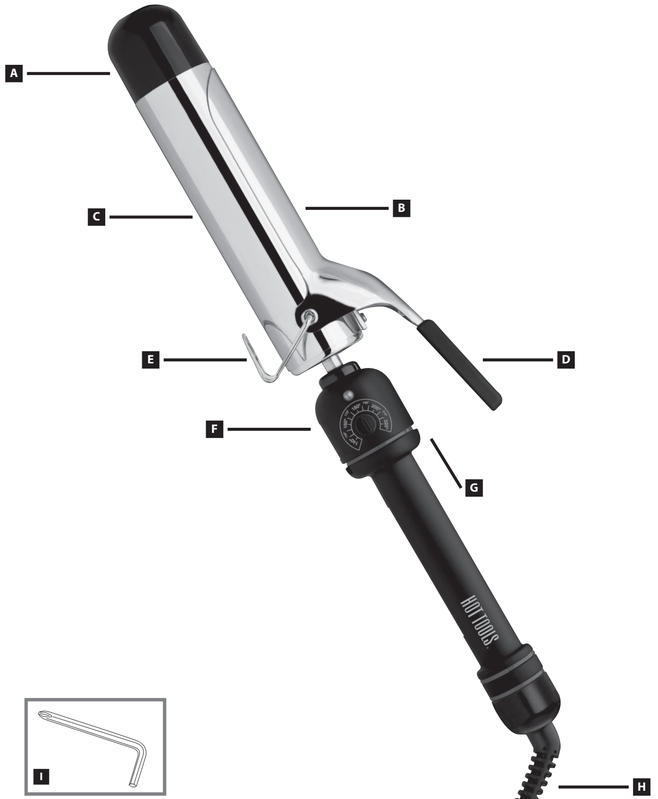

HOT TOOLS®
PRO SIGNATURE™

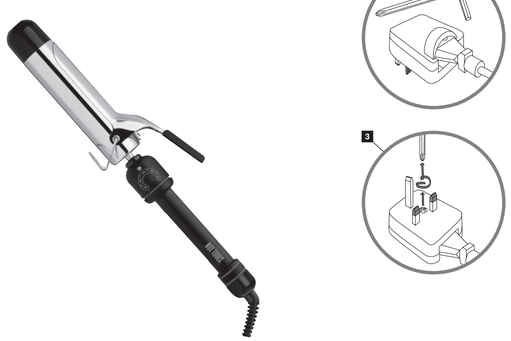

GB	**38mm GOLD CURLING IRON/WAND** Use and Care Instruction Manual
DE	**38 mm GOLD LOCKENSTAB** Gebrauchs- und Pflegeanleitung
DK	**38 mm GULDFARVET KRØLLEJERN/CURLING WAND** Brugsanvisning og vedligeholdelsesinstruktion
ES	**RIZADORA GOLD 38 mm** Manual de instrucciones de uso y precauciones
FI	**GOLD-KIHARRIN 38 MM** Käyttö- ja hoito-ohje
FR	**FER À BOUCLER DORÉ 38 mm** Manuel d'utilisation et d'entretien
NL BE	**GOLD KRULTANG (38 mm)** Handleiding voor gebruik en verzorging
NO	**38 mm GOLD KRØLLTANG** Håndbok for bruk og stell av apparatet
PL	**ZŁOTA LOKÓWKA O ŚREDNICY 38 MM** Instrukcja obsługi i konserwacji
RU	**ЩИПЦЫ ДЛЯ ЗАВИВКИ ВОЛОС / ПЛОЙКА GOLD диаметром 38 мм** Руководство по применению и уходу
SE	**32 mm LOCKJÄRN/STAV AV GULD** Instruktioner för användning och underhåll

HTIR1577UKE

100-240 V, 50-60 Hz, 42-46W
Type No# ET1006JD

Helen of Troy

European Headquarters
Helen of Troy - Kaz Europe Sàrl
Place Chauderon 18
CH-1003 Lausanne -Switzerland

KAZ Hausgeräte GmbH
Kölner Strasse 23
DE-57439 Attendorn - Germany

HOT (UK) Ltd
PO Box 5984
Sheffield 52 9GN - United Kingdom

Hot Tools® is a registered trademark of Helen of Troy Limited.
© 2020, Helen of Troy. All rights reserved. (AW015602)

22
PAP
Made and printed in China

AW ISSUE No#: 2 Date: 29OCT20

GB

SAVE THESE IMPORTANT SAFETY INSTRUCTIONS

Please read all instructions before using this appliance.
These instructions are also available on our website. Please visit www.hot-europe.com
This appliance is intended for household use only.

WARNING: Do not use this appliance near bathtubs, showers, basins or other vessels containing water.

This appliance can be used by children aged from 8 years and above, and by persons with reduced physical, sensory or mental capabilities or lack of experience and knowledge if they have been given supervision or instruction concerning use of the appliance in a safe way and understand the hazards involved.

Children shall not play with the appliance.

Cleaning and user maintenance shall not be made by children without supervision.

If the supply cord is damaged, it must be replaced by the manufacturer, its service agent or similarly qualified persons in order to avoid a hazard.

WARNING: Do not leave the appliance unattended. Do not allow bare skin or the eyes to come into contact with any heated surface on the appliance when in use. Do not place the appliance on any heat-sensitive surfaces when hot or plugged into the mains. Always unplug the appliance when not in use.

WARNING: Do not use this appliance on synthetic hair or wigs.

NOTE: Use on dry hair only.

WARNING: Should this product malfunction, do not attempt to repair it. This appliance has no user-serviceable parts or components.

Heating the Appliance
Plug the appliance into the mains. To switch the appliance on, push the switch and adjust the Temperature Control to the number that corresponds to the heating level desired. The indicator light will glow red to indicate that the appliance is in use. Do not, under any circumstances, leave the appliance unattended when switched on. To turn the appliance off, push the switch, the indicator light will turn off and unplug the appliance.

For first use it is recommended that you start with the lowest heat setting and gradually increase temperature to find a suitable level. Only use as much heat as you need for effective styling. Fine hair will require a low heat setting and thicker, less manageable hair will usually require a medium-high heat setting. For best results, follow the guidelines below:

Heat Selection	**Hair Type**
140ºC - 165ºC	For fine, thin hair
165ºC - 195ºC	For normal, medium-textured hair
195ºC - 220ºC	For wavy, thick, coarse hair

Styling
Separate a one-inch section of hair, use the clamp to secure hair to the barrel and roll hair around the barrel to the root. Pause, unroll and release hair from the clamp. Allow hair to cool before styling. For soft body and extra volume, style with a comb or brush. For sculpted curls simply shake head allowing curls to fall together, separating curls with fingers where required.

Cleaning
Always unplug the appliance from the mains after use and allow it to cool before cleaning. To clean, wipe the tong and barrel with a damp cloth. Ensure the appliance is completely dry before use and that heated surfaces on the unit are free of dust, dirt, styling sprays and gels.

Storage
Always unplug when not in use
Allow the appliance to cool before storing. Always store in a dry location. Do not pull or twist the cord. Do not wrap the cord around the appliance, as this may cause the cord to wear prematurely and break. Regularly check the power cord for wear and damage (particularly where it enters the appliance and the plug).

J

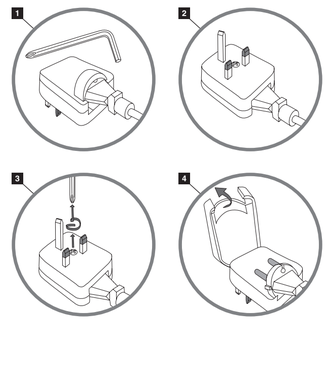

Features:
A. Cool Tip
B. Clamp
C. Barrel
D. Thumb Grip
E. Safety Stand
F. Rheostat Control Dial
G. On / Off Switch (not shown)
H. Swivel Cord
I. Mini screwdriver
J. EuroConverter Plug removal

How to remove the EuroConverter plug
- Use the screwdriver provided in the box (1).
- Turn the EuroConverter plug so the 3 pins face upwards or towards you (2).
- Using the screwdriver, unscrew the screw in the centre of the 3 pins, rotating anti-clockwise (3) until the top cover is released.
- Turn the plug over and lift the hinged top cover upwards from the bottom (4). This will reveal the Euro 2 pin plug, which can then be removed from the EuroConverter plug.
- For refitting, follow the above procedure in reverse.

Guarantee and Service
Your Hot Tools appliance is guaranteed against defects under normal use for two years from the original date of purchase. If your product does not perform satisfactorily because of defects in materials or manufacture, within the warranty period, it will be replaced. Please retain your till receipt or other proof of purchase for all claims within the warranty period. The guarantee becomes void if the proof of purchase is not presented. Simply take the appliance back to the retailer from where purchased, along with a valid till receipt, for exchange free of charge. This guarantee does not cover defects which have occurred due to misuse, abuse or are caused by failure to follow the instructions contained within this manual. (UK only: This does not affect your consumer statutory rights.)

The manufacturing date is given by the 4 digit Batch Number marked on the rear of the product. The first 2 digits represent the week of manufacture, and the last 2 digits represent the year of manufacture. Example: 3419 - product manufactured week 34 of the year 2019.

The appearance of this appliance may differ from the illustration.

This appliance complies with EU legislation 2012/19/EU on end of life recycling. Products showing the 'Crossed Through' wheeled bin symbol on either the rating label, gift box or instructions must be recycled separately from household waste at the end of their useful life.

Please DO NOT dispose of appliance in normal household waste.

Your local appliance retailer may operate a 'take-back' scheme when you are ready to purchase a replacement product, alternatively contact your local government authority for further help and advice on where to take your appliance for recycling.

This product carries the CE mark and is manufactured in conformity with the Electromagnetic Directive 2014/30/EU, the Low Voltage Directive 2014/35/EU, the ROHS Directive 2011/65/EU and the ERP Directive 2009/125/EC.

Product Support: +44 (0) 207 949 0115

DE

BEWAHREN SIE DIESE WICHTIGEN SICHERHEITSHINWEISE AUF

Lesen Sie vor der Benutzung dieses Geräts bitte alle Anleitungen aufmerksam durch.
Diese Bedienungsanleitung finden Sie auch auf unserer Website.
Bitte besuchen –Sie www.hot-europe.com
Dieses Gerät ist nur zur Verwendung zu Hause vorgesehen.

ACHTUNG: Verwenden Sie dieses Gerät nicht der Nähe von Badewannen, Duschen, Waschbecken oder anderen Behältern mit Wasser.

Dieses Gerät kann auch von Kindern ab 8 Jahren sowie von körperlich und/oder geistig behinderten oder von Personen benutzt werden, die im Umgang damit keine Erfahrung haben, wenn sie vorab in der sicheren Benutzung dieses Geräts unterwiesen wurden und sich der damit verbundenen Gefahren bewusst sind.

Kinder dürfen nicht mit dem Gerät spielen.

Es darf auch nur von Kindern gereinigt oder gewartet werden, wenn diese dabei beaufsichtigt werden.

Wenn das Kabel beschädigt ist, muss es vom Hersteller, dessen Kundendienst oder ähnlich qualifizierten Personen ausgetauscht werden, um eine Gefahr zu vermeiden.

ACHTUNG: Lassen Sie das Gerät nicht unbeaufsichtigt. Bringen Sie nackte Haut oder Ihre Augen nicht mit erhitzten Oberflächen des Geräts in Verbindung, wenn dieses benutzt wird. Legen Sie das Gerät, wenn es heiß oder an eine Netzsteckdose angeschlossen ist, nicht auf wärmeempfindliche Oberflächen. Stecken Sie das Gerät immer aus, wenn es nicht benutzt wird.

ACHTUNG: Verwenden Sie dieses Gerät nicht für Kunsthaar oder Perücken.

ANMERKUNG: Nur bei trockenen Haaren verwenden.

ACHTUNG: Sollte dieses Produkt fehlfunktionieren, versuchen Sie nicht es zu reparieren. Dieses Gerät weist keine vom Benutzer zu wartenden Teile auf.

Vorheizen des Geräts
Schließen Sie das Gerät an die Stromversorgung an. Drücken Sie zum Einschalten des Geräts den Schalter in die ON (I) Position und stellen Sie den Temperaturregler auf die gewünschte Heizstufe ein. Die Anzeige leuchtet rot und zeigt an, dass das Gerät eingeschaltet ist. Lassen Sie das Gerät nie unbeaufsichtigt, wenn es eingeschaltet ist. Schieben Sie zum Ausschalten des Geräts den Schalter auf OFF (0) und ziehen Sie den Stecker des Geräts aus der Steckdose.

Bei der ersten Anwendung empfehlen wir, dass Sie mit der niedrigsten Temperatur beginnen und schrittweise die Temperatur erhöhen, bis Sie die gewünschte Höhe gefunden haben. Verwenden Sie nur die Temperaturhöhe, die für ein effektive Styling nötig ist. Feines Haar benötigt eine niedrige Temperatureinstellung und dickeres, weniger kämmbares Haar erfordert in der Regel eine mittlere bis hohe Temperatureinstellung. Folgen Sie den Anweisungen unten, um die besten Ergebnisse zu erzielen:

Temperaturauswahl	**Haartyp**
140ºC–165ºC	Feines, dünnes Haar
165ºC–195ºC	Normales, mitteldickes Haar
195ºC–220ºC	Lockiges, dickes, krauses Haar

Styling
Trennen Sie ein zentimeterdickes Haarteil ab, klemmen es mit der Klammer am Stab fest und rollen dann das Haar bis zu den Wurzeln um den Stab ein. Nach einer Pause rollen Sie das Haar wieder auf und befreien es von der Klammer. Lassen Sie das Haar abkühlen, bevor Sie mit dem Styling beginnen. Stylen Sie das Haar für eine weichheidige Frisur und mehr Volumen mit Kamm oder Bürste. Für so geformte Locken muss der Kopf einfach geschüttelt werden, damit sie ineinander fallen, streifen Sie dann, wo es erforderlich ist, mit den Fingern etwas durch die Locken.

Reinigung
Ziehen Sie stets nach Gebrauch den Stromstecker des Geräts heraus und lassen es vor der Reinigung erst abkühlen. Zur Reinigung, wischen Sie die Zange und den Stab mit einem feuchten Tuch ab. Stellen Sie sicher, dass das Gerät völlig trocken ist, bevor es wieder gebraucht wird und die beheizte Oberfläche des Geräts frei vom Staub, Stylingsprays und Gel ist.

Lagerung
Gerät immer ausstecken, wenn es nicht verwendet wird
Lassen sie das Gerät vor der Lagerung gut abkühlen. Immer an einem trockenen Ort lagern. Das Stromkabel soll nicht gezogen oder gedreht werden. Wickeln Sie das Stromkabel nicht um das Gerät, weil das Kabel vorzeitig abgenutzt wird und deshalb brechen kann. Prüfen Sie das Kabel regelmäßig auf Abnutzung und Schäden (besonders dort, wo es in das Gerät führt und am Stecker).

Ausstattungsmerkmale:
A. Kühle Spitze
B. Klemme
C. Heizstab
D. Daumenausparung
E. Sicherheitsständer
F. Rheostat Drehregler
G. Ein-/Aus-Schalter (nicht abgebildet)
H. Drehkabel
I. Kleiner Schraubendreher
J. Entnahme des EU-Reisesteckers

So entfernen Sie den EU-Reisestecker
- Verwenden Sie den in der Box beigefügten Schraubendreher (1).
- Drehen Sie den EU-Reisestecker so, dass die 3 Stifte nach oben oder in Ihre Richtung zeigen (2).
- Verwenden Sie den Schraubendreher und lösen Sie die Schraube in der Mitte der 3 Pins, indem Sie gegen den Uhrzeigersinn (3) drehen, bis sich die obere Abdeckung abnehmen lässt.
- Drehen Sie den Stecker um und heben Sie die Scharnierabdeckung nach oben (4). Dadurch wird der 2-Stift-Eurostecker freigelegt der dann aus dem EU-Reisestecker herausgenommen werden kann.
- Zur Wiederanbringung das beschriebene Verfahren in umgekehrter Reihenfolge ausführen.

Abschnitt Garantie und Instandhaltung
Ihr Hot Tools Gerät ist für die Dauer von 2 Jahren ab dem Kaufdatum gegen Defekte bei normaler Verwendung durch unsere Garantie geschützt. Wenn Ihr Gerät wegen Material- oder Herstellungsdefekten nicht zufrieden stellend läuft, werden wir es ersetzen. Bringen Sie Ihr Gerät einfach zu dem Einzelhändler, bei dem Sie das Gerät gekauft haben, zurück und zeigen Ihre für den kostenlosen Umtausch noch gültige Rechnung. Die Garantie gilt nicht für Defekte, die durch Missbrauch oder durch nicht gemäß den Anleitungen erfolgten Gebrauch entstanden sind.

Das Herstellungsdatum lässt sich aus der 4-stelligen Chargennummer auf der Rückseite des Produkts ableiten. Die ersten 2 Ziffern geben die Herstellungswoche und die letzten 2 Ziffern das Herstellungsjahr an. Beispiel: 3419 - das Produkt wurde in Woche 34 des Jahres 2019 hergestellt.

Das Aussehen dieses Geräts kann von der Abbildung abweichen.

Dieses Gerät entspricht der EU-Richtlinie 2012/19/EU bezüglich der Widerverwertung am Ende der Lebensdauer. Produkte mit dem Symbol der 'durchgestrichenen' Abfalltonne auf dem Typenschild, der Umverpackung oder in der Anleitung müssen am Ende ihrer Nutzungsdauer vom Hausmüll getrennt entsorgt werden.

Entsorgen Sie dieses Gerät bitte NICHT mit dem normalen Hausmüll.

Ihr lokaler Fachhändler betreibt möglicherweise ein 'Rücknahmesystem', falls Sie sich für den Erwerb eines Ersatzprodukts entschließen. Sie können sich auch an Ihre zuständige Behörde vor Ort wenden, um weitere Unterstützung und Beratung darüber zu erhalten, wo Sie Ihr Gerät zur Wiederverwertung abgeben können.

Dieses Produkt trägt die CE-Kennzeichnung und wurde in Übereinstimmung mit der Richtlinie über elektromagnetische Verträglichkeit 2014/30/EU, der Niederspannungsrichtlinie 2014/35/EU, der RoHS-Richtlinie 2011/65/EU sowie der Richtlinie über energieverbrauchsrelevante Produkte 2009/125/EG hergestellt.

Produktunterstützung: +49 (0) 21 173 749 003

DK

GEM DISSE VIGTIGE SIKKERHEDSINSTRUKTIONER

Læs hele vejledningen, inden du bruger dette apparat.
Oplysningerne findes også på vores websted. Besøg www.hot-europe.com
Dette apparat er kun beregnet til hjemmebrug.

ADVARSEL: Brug ikke dette apparat i nærheden af badekar, brusere, bassiner eller andre beholdere, der indeholder vand.

Apparatet må anvendes af børn, som er 8 år eller ældre, samt af personer med nedsatte fysiske, sansemæssige eller mentale evner eller mangel på erfaring og viden, hvis de er under opsyn eller har fået instruktioner i brugen af apparatet på en sikker måde, og forstår de forbundne farer.

Børn må ikke lege med apparatet.

Rengøring og vedligeholdelse må ikke udføres af børn, med mindre de er under opsyn.

Hvis strømtilførselsledningen er beskadiget, skal den udskiftes af producenten, servicefirmaet eller af en tilsvarende kvalificeret person for at undgå risiko for elektrisk stød.

ADVARSEL: Efterlad ikke apparatet uden tilsyn. Lad ikke huden eller øjnene komme i kontakt med opvarmede overflader på apparatet, mens det er i brug. Anbring ikke apparatet på varmefølsomme overflader, når det er varmt eller tilsluttet til en stikkontakt. Tag altid stikket ud af stikkontakten, når apparatet ikke er i brug.

ADVARSEL: Brug ikke dette apparat på syntetisk hår eller parykker.

BEMÆRK: Brug kun på tørt hår.

ADVARSEL: Hvis dette produkt udvikler en defekt, må du ikke forsøge at reparere det. Dette apparat har ingen dele eller komponenter, der kan serviceres af brugeren.

Sådan opvarmes apparatet
Sæt apparatet i stikkontakten. For at tænde apparatet, så tryk kontakten over på TIL (I)-positionen og justér temperaturkontrollen til det tal, der svarer til det ønskede varmeniveau. Indikatorlampen lyser rødt for at angive, at apparatet er i brug. Lad aldrig apparatet være uden opsyn, når det er tændt. For at slukke for apparatet, så tryk kontakten over på FRA (0)-positionen og hiv stikket ud.

Ved brug første gang anbefales det, at du begynder på laveste varmeindstilling og gradvist øger temperaturen til et passende niveau. Brug kun den varmemængde, der er nødvendig til effektiv styling. Fint hår skal stå på en lav varmeindstilling, og tykkere hår, der ikke er så let at sætte, kræver normalt en medium-høj varmeindstilling. For de bedste resultater bedes du følge vejledningen herunder:

Temperaturvalg	**Hårtype**
140 ºC-165 ºC	Til fint, tyndt hår
165 ºC-195 ºC	Til normalt hår
195 ºC-220 ºC	Til krøllet, tykt, groft hår

Styling
Udskil en hårsektion på et par centimeter, brug klemmen til at fastgøre håret på cylinderen og rul håret omkring cylinderen og ned til hårrødderne. Hold en pause, rul håret ud og fri af klemmen. Lad håret afkøle før styling. Brug en kam eller børste til at give blød fylde og ekstra volumen. Form krøllerne ved simpelthen at ryste på hovedet og lade krøllerne falde naturligt. Adskil dem med fingrene, hvis det er nødvendigt.

Rengøring
Tag altid apparatet ud af stikkontakten efter brug, og lad det afkøle inden rengøring. Rengør ved at aftørre jernet og cylinderen med en fugtig klud. Sørg for, at apparatet er helt tørt inden brug, og at apparatets opvarmede overflader er fri for støv, smuds, styling spray og geler.

Opbevaring
Apparatet må aldrig være sluttet til strøm, når det ikke anvendes
Lad apparatet afkøle, før det sættes til opbevaring. Skal altid opbevares et tørt sted. Der må ikke trækkes i ledningen og den må ikke snoes. Ledningen må ikke vikles omkring apparatet, da det kan resultere i, at den slides for hurtigt og revner. Kontroller regelmæssigt, at ledningen ikke er slidt eller beskadiget (især ved overgangene mellem apparat og stik).

Funktioner:
A. Cool Tip
B. Klemme
C. Rulle
D. Tommelfingergreb
E. Sikkerhedsfod
F. Rheostat betjeningsknap
G. Tænd-/slukknap (ikke vist)
H. Drejeledning
I. Miniskruetrækker
J. Afmontering af EuroConverter-stik

Sådan fjerner du EuroConverter-stik
- Brug den medfølgende skruetrækker (1).
- Vend EuroConverter-stikket, så de 3 ben peger op eller mod dig (2).
- Brug skruetrækkeren til at løsne skruen i midten mellem de 3 stikben ved at dreje mod uret (3), indtil det øverste dæksel løsnes.
- Vend stikket om og løft det hængslede dæksel op fra bunden (4). Herved er der adgang til et europæisk stik med 2 ben, som derefter kan tages ud af EuroConverter-stikket.
- For genmontering følg ovenstående anvisning i omvendt rækkefølge.

Garanti og Service
Dit Hot Tools-apparat garanteres at være uden defekter ved normal brug i to år fra den oprindelige købsdato. Hvis dit produkt ikke fungerer tilfredsstillende inden for garantiperioden på grund af fejl i materialer eller fremstilling, vil det blive erstattet med et nyt. Gem din kvittering eller andet bevis på købet til brug ved henvendelser i garantiperioden. Garantien gælder ikke, hvis der ikke findes noget bevis for købet. Apparatet og en gyldig kvittering skal blot leveres tilbage til den forhandler, der solgte det, og det vil blive udskiftet gratis. Denne garanti dækker ikke fejl, der skyldes forkert brug eller misbrug, eller at denne vejledning ikke er fulgt.

Fremstillingsdatoen er angivet med det 4-cifrede batchnummer på bagsiden af produktet. De første 2 cifre angiver fremstillingsugen, og de sidste 2 cifre angiver fremstillingsåret. Eksempel: 3419 - produktet er fremstillet uge 34 i år 2019.

Udseendet af dette apparat kan afvige fra illustrationen.

Dette apparat overholder EU lov 2012/19/EU om genbrug af udtjent udstyr. Produkter med den overkrydsede skraldespand på mærkepladen, gaveæsken eller brugervejledningen symboliserer, at de skal genbruges særskilt fra husholdningsaaffald, når de er udtjente.

Apparatet må IKKE bortskaffes sammen med usorteret husholdningsaaffald.

Din lokale forhandler har muligvis en returordning, når du er klar til at udskifte apparatet med et nyt produkt, og ellers kan du kontakte de lokale myndigheder for at få hjælp og rådgivning om, hvor du kan aflevere dit apparat til genbrug.

Produktet er CE-mærket og fremstillet i overensstemmelse med direktivet om elektromagnetisk kompatibilitet 2014/30/EU, lavspændingsdirektivet 2014/35/EU, ROHS-direktivet 2011/65/EU og direktivet om energirelaterede produkter 2009/125/EC.

Produktsupport: +45 35 15 80 40

ES

CONSERVE ESTAS INSTRUCCIONES IMPORTANTES DE SEGURIDAD

Por favor, lea todas las instrucciones antes de usar este aparato.
Puede consultar también estas instrucciones en nuestra web.
Visite www.hot-europe.com
Este aparato está diseñado exclusivamente para uso doméstico.

ADVERTENCIA: No utilice este aparato cerca de baños, duchas, lavabos u otros recipientes que contengan agua.

Pueden utilizar este aparato niños a partir de 8 años y personas con discapacidades físicas, sensoriales o mentales así como también personas que no tengan experiencia ni sepan cómo utilizarlo siempre que se les supervise o se les haya enseñado a usarlo de manera segura y hayan comprendido los riesgos que implica su uso.

No se debe permitir que los niños jueguen con el aparato.

La limpieza y el mantenimiento no deben ser realizados por niños sin supervisión.

Si el cable de alimentación está dañado, debe cambiarlo el fabricante, su servicio técnico oficial o cualquier persona igualmente cualificada para evitar un peligro.

ADVERTENCIA: No deje el aparato desatendido. Evite que la piel o los ojos entren en contacto con alguna superficie caliente del aparato cuando esté en uso. No lo coloque sobre superficies sensibles al calor cuando esté caliente o enchufado a la red eléctrica. Desenchufe siempre el aparato cuando no esté en uso.

ADVERTENCIA: No utilice este aparato en pelo sintético o pelucas.

NOTA: Usar únicamente en el cabello seco.

ADVERTENCIA: Si este producto no funciona correctamente, no intente repararlo. Este aparato no tiene partes o componentes que puedan ser reparados por el usuario.

Calentamiento del aparato
Enchufe el aparato a una toma de corriente. Para encender el dispositivo, presione el interruptor en la posición de encendido (I) y ajuste el control de temperatura hasta el número que corresponda al nivel de calor deseado. La luz roja del indicador se encenderá para señalar que el aparato está en uso. No deje nunca, bajo ninguna circunstancia, el aparato desatendido mientras está activado. Para apagar el dispositivo, coloque el interruptor en la posición de de apagado (0) y desenchufe el dispositivo.

Para el primer uso se recomienda comenzar con la opción más baja de calor y aumentar gradualmente la temperatura hasta encontrar un nivel adecuado. Use sólo el calor necesario para un modelado eficaz. El cabello fino necesita calor bajo y el cabello más grueso y menos dócil necesita por lo general calor mediano-alto. Para obtener los mejores resultados, siga las instrucciones a continuación:

Selección de temperatura	**Tipo de cabello**
140ºC - 165ºC	Para cabello fino
165ºC - 195ºC	Para cabello normal, de grosor medio
195ºC - 220ºC	Para cabello ondulado o grueso

Modelado
Separe una sección de una pulgada (2.5 cm) de cabello, use la pinza para sujetar el cabello al tambor y enróllelo alrededor del tambor hasta la raíz. Haga una pausa, desenrolle y suelte el cabello de la pinza. Deje enfriar el cabello antes de peinarlo. Para lograr cuerpo suave y volumen adicional, una con un peine o cepillo. Para lograr rizos modelados simplemente sacuda la cabeza dejando que caigan los rizos juntos, separándolos con los dedos donde corresponda.

Limpieza
Siempre desenchufe el artefacto del tomacorriente después del uso y déjelo enfriarse antes de limpiarlo. Para limpiar el pinza y los accesorios, repáselos con un paño húmedo. Revise que el artefacto esté completamente seco antes de usarlo y que las superficies calentadas de la unidad estén sin polvo, suciedad, aerosoles y gel de peinado.

Almacenamiento
Siempre desenchufe el artefacto cuando no lo esté utilizando
Déjelo enfriarse antes de guardarlo. Guárdelo siempre en un lugar seco. No jale ni tuerza el cable de alimentación. Nunca enrolle el cable alrededor del artefacto, ya que esto puede hacer que el cable se gaste en forma prematura y se rompa. Revise regularmente el cable de alimentación para determinar si presenta desgaste o daños (en especial donde el cable se conecta con el artefacto y con el enchufe).

Características:
A. Punta fría
B. Abrazadera
C. Tambor
D. Soporte para el pulgar
E. Soporte de seguridad
F. Selector de control de temperatura
G. Interruptor "On / Off" (encendido / apagado) (no aparece)
H. Cable giratorio
I. Mini destornillador
J. Extracción del cable EuroConverter

Cómo retirar el enchufe EuroConverter
- Utilice el destornillador que se suministra en la caja (1).
- Gire el enchufe EuroConverter de forma que los 3 conectores queden orientados hacia arriba y hacia usted (2).
- Con el destornillador, desenrosque el tornillo del centro de las 3 clavijas, girando en sentido contrario a las agujas (3) del reloj hasta que se suelte la tapa superior.
- Dé la vuelta al enchufe y levante la cubierta superior con bisagras situada en la parte inferior (4). De esta forma, el conector de terminal Euro 2 quedará a la vista, y podrá retirarlo del enchufe EuroConverter.
- Para volver a colocarlo, siga el procedimiento anterior pero a la inversa.

Sección de Garantía y Servicio
Su aparato Hot Tools posee una garantía de dos años a partir de la fecha original de compra contra defectos de fabricación en condiciones de uso normal. Si el producto no funciona correctamente debido a defectos de materiales o de fabricación dentro del periodo de garantía, se lo cambiaremos. Conserve su comprobante, recibo o cualquier otra prueba de compra en caso de que desee poner una reclamación dentro del periodo de garantía. La garantía no será válida si no se presenta una prueba de compra. Solo tiene que devolverlo al comercio donde lo adquirió, junto con un recibo de caja válido, para que se le cambie por otro sin cargo alguno. Esta garantía no cubre defectos resultantes de un uso indebido, un trato inadecuado o el incumplimiento de las instrucciones contenidas en este manual.

La fecha de fabricación viene dada por el número de lote de 4 dígitos marcado en la parte posterior del aparato. Los dos primeros dígitos representan la semana de fabricación, y los dos últimos dígitos representan el año de fabricación. Ejemplo: 3419 - producto fabricado la semana 34 de 2019.

La apariencia de este aparato puede diferir de la ilustración.

Este aparato cumple con la Directiva Europea 2012/19/UE sobre reciclaje de productos al final de su vida útil. Los productos con el símbolo de un contenedor de ruedas tachado en la etiqueta de calificación, en la caja o en las instrucciones, deben reciclarse separados de los residuos domésticos al final de su vida útil.

Se ruega NO desechar el aparato con los residuos domésticos.

Puede que su distribuidor de electrodomésticos local cuente con un plan de recogida cuando adquiera un producto nuevo. Si lo prefiere, puede ponerse en contacto con las autoridades locales para obtener información sobre puntos de recogida de aparatos para su reciclaje.

Este producto lleva la marca CE y ha sido fabricado en conformidad con la Directiva de Compatibilidad Electromagnética 2014/30/UE, la Directiva de Baja Tensión 2014/35/UE, la Directiva RoHS 2011/65/UE y la Directiva de Ecodiseño 2009/125/EC.

Soporte de producto: +34 913 754 176

FI

SÄILYTÄ NÄMÄ TÄRKEÄT TURVALLISUUSOHJEET

Lue kaikki ohjeet ennen laitteen käyttöä.
Käyttöohjeet ovat saatavilla myös sivustossamme osoitteessa www.hot-europe.com
Tämä laite on tarkoitettu vain kotikäyttöön.

VAROITUS: Älä käytä laitetta kylpyammeiden, suihkujen, pesualtaiden tai muiden vettä sisältävien astioiden lähellä.

Tätä laitetta saavat käyttää myös vähintään 8-vuotiaat lapset sekä henkilöt, joiden henkinen tai ruumiillinen suorituskyky on heikentynyt tai joilla ei ole kokemusta ja tietoa sen käytöstä, jos heitä valvotaan tai he ovat saaneet opastusta laitteen turvallisesta käytöstä ja he ymmärtävät siihen liittyvät vaarat.

Lapset eivät saa leikkiä laitteella.

He eivät saa puhdistaa laitetta eivätkä tehdä sille kunnossapitoon liittyviä toimenpiteitä ilman valvontaa.

Jos virtajohto on vaurioitunut, se täytyy vaihtaa. Vammojen välttämiseksi virtajohdon saa vaihtaa vain valmistaja, valtuutettu huoltohenkilö tai vastaava pätevä huoltohenkilö.

VAROITUS: Kun laite on käytössä, älä jätä sitä ilman valvontaa äläkä anna paljaan ihon ja silmien joutua kosketuksiin sen kuumentuneiden pintojen kanssa. Älä aseta kuumaa tai verkkovirtaan liitettyä laitetta kuumuudelle herkille pinnoille. Laitteen pistoke on aina irrotettava pistorasiasta, kun laitetta ei käytetä.

VAROITUS: Älä käytä laitetta synteettisille hiuksille tai peruukeille.

HUOMAA: Laitetta saa käyttää vain kuiville hiuksille.

VAROITUS: Jos tuotteeseen tulee toimintahäiriö, älä yritä korjata sitä. Laitteessa ei ole käyttäjän huollettavia osia.

Laitteen lämmitys
Kytke laite pistorasiaan. Kytke virta painamalla kytkin ON (I) -asentoon ja säädä lämpötilasäädin asetukseen, joka vastaa haluttua kuurmennustasoa. Merkkivalo palaa punaisena osoittaen, että laite on toiminnassa. Käyttöön kytkettyä laitetta ei saa missään tapauksessa jättää valvomatta. Sammuta laite siirtämällä kytkin (0)-asentoon ja irrottamalla virtajohto pistorasiasta.

Suosittelemme, että käynnistät laitteen ensimmäiselllä käyttökerralla alhaisimmalla lämpötila-asetuksella ja kohotat lämpötilaa vähitellen, kunnes se on sopivalla tasolla. Käytä vain muotoiluun tarvittavaa lämpötilaa. Ohuille hiuksille riittää alhaisempi lämpötila ja paksuille, valkeammin muotoiltaville hiuksille tarvitaan yleensä normaali tai korkea lämpötila. Saat parhaan lopputuloksen seuraamalla alla olevia ohjeita:

Kuumuuden valinta	**Hiustyyppi**
140–165 ºC	Hennoille, ohuille hiuksille
165–195 ºC	Normaaleille, keskipaksuille hiuksille
195–220 ºC	Kiharoille, paksuille, karheille hiuksille

Muotoilu
Erota 2,5 cm:n levyinen jakso hiuksia. Aseta hiukset kuumien sylinterin päälle pihtiosan väliin ja kierrä hiukset sylinterin ympärille juureen saakka. Odota hetki ja kierrä sitten hiukset pois sylinterin päältä. Vapauta hiukset pihtien välistä. Anna hiusten jäähtyä ennen muotoilua. Jos haluat tuuheamman ja ilmavamman kampauksen, muotoile hiukset kammalla tai harjalla. Jos haluat luoda erillisiä kiharoita, ravista päätä ja erottele kiharat haluttaessa sormilla.

Puhdistus
Irrota virtajohto aina pistorasiasta kunkin käyttökerran jälkeen ja anna laitteen jäähtyä ennen puhdistamista. Laite puhdistetaan pyyhkimällä pihdit ja varsi kostealla liinalla. Varmista, että laite on täysin kuiva ennen käyttöä ja että kuumentuvat pinnat ovat puhtaita pölystä, liasta, muotoilusuihkeista ja geeleistä.

Säilytys
Irrota laite aina pistorasiasta, kun se ei ole käytössä.
Laitteen on annettava jäähtyä ennen säilytystä. Säilytä aina kuivassa tilassa. Älä vedä tai kierrä johtoa. Johtoa ei saa kietoa laitteen ympärille, koska se aiheuttaa johdon ennenaikaista kulumista ja rikkoutumista. Tarkista säännöllisesti, että virtajohto ei ole kulunut tai vioittunut, ennen kaikkea johdon ja laitteen sekä johdon ja pistokkeen liitoskohdissa.

Ominaisuudet:
A. Viileä kärki
B. Pihti
C. Putki
D. Kahva
E. Tuki
F. Lämpötilan säädin
G. Virtakytkin (ei näy kuvassa)
H. Pyörivä johto
I. Miniruuvitaltta
J. Irrotettava EuroConverter-pistoke

EuroConverter-pistokkeen irrottaminen
- Käytä pakkauksessa olevaa ruuvitalttaa (1).
- Käännä EuroConverter-pistoketta niin, että 3 nastaa osoittaa ylöspäin tai sinua kohti (2).
- Avaa napojen keskellä oleva ruuvi kiertämällä sitä ruuvitaltalla vastapäivään (3), kunnes suojus vapautuu.
- Kierrä pistokkeen kantta ja nosta saranallista kantta ylöspäin (4). Tällöin kaksinastainen Euro-pistoke tulee näkyviin ja voit irrottaa EuroConverter-pistokkeen.
- Pistoke asetetaan takaisin noudattamalla edellä olevia ohjeita päinvastaisessa järjestyksessä.

Takuu ja Huolto
Tällä Hot Tools-laitteella on normaalissa käytössä ilmenneiden vikojen osalta kahden vuoden takuu ostopäivästä alkaen. Jos laite ei materiaalivikojen tai valmistusvirheiden vuoksi toimi tyydyttävästi takuuaikana, se vaihdetaan. Pidä ostokuitti tai muu ostotosite tallessa mahdollisia takuuaikana tehtäviä vaatimuksia varten. Takuu mitätöidään, jos ostotositetta ei esitetä. Palauta laite jälleenmyyjälle voimassaolevan kuitin kanssa ja saat uuden laitteen veloituksetta. Takuu ei kata vikoja, jotka johtuvat laitteen väärinkäytöstä tai tässä oppaassa annettujen ohjeiden noudattamatta jättämisestä.

Valmistusajankohta ilmenee tuotteen takaosaan merkitystä nelinumeroisesta eränumerosta. Sen ensimmäiset kaksi numeroa kertovat valmistusviikon ja kaksi viimeistä valmistusvuoden. Esimerkki: 3419 - tuote on valmistettu vuoden 2019 viikolla 34.

Laitteen ulkonäkö saattaa poiketa kuvasta.

Laite noudattaa EU-direktiivin 2012/19/EU määräyksiä tuotteen kierrättämisestä käytöiän päätyttyä. Tuotetta, jonka arvokilvessä, pakkauksessa tai ohjeissa on roska-astia, jonka päällä on rasti, ei saa hävittää kotitalousjätteen mukana, vaan se tulee kierrättää erikseen käyttöiän päättyessä.

Laitetta EI saa hävittää normaalin kotitalousjätteen mukana.

Paikallisella jälleenmyyjällä saattaa olla palautusjärjestelmä, jos ostat korvaavan tuotteen, tai ota yhteys paikallisviranomaiseen, jolta saat tiedon kierrätyspaikoista.

Tuotteessa on CE-merkintä ja se on valmistettu sähkömagneettisia laitteita koskevan direktiivin 2014/30

FR

VEUILLEZ CONSERVER CES IMPORTANTES CONSIGNES DE SÉCURITÉ

Veuillez lire toutes les instructions avant d'utiliser cet appareil.
Ces instructions sont également disponibles sur notre site Internet.
Veuillez consulter le site www.hot-europe.com
Cet appareil est réservé à un usage domestique.

AVERTISSEMENT : n'utilisez pas cet appareil près d'une baignoire, d'une douche, d'un lavabo ou d'autres récipients contenant de l'eau.

Cet appareil peut être utilisé par les enfants à partir de 8 ans et par les personnes ayant une invalidité physique, sensorielle ou mentale, ou n'ayant jamais manipulé ou ne connaissant pas cet appareil, s'ils sont encadrés ou s'ils ont reçu des instructions concernant l'utilisation sûre de cet appareil et s'ils comprennent les dangers associés.

Les enfants ne doivent pas jouer avec cet appareil.

Le nettoyage et l'entretien ne doivent pas être effectués par des enfants sans surveillance.

Si le cordon d'alimentation est endommagé, faites-le remplacer par le fabricant, le service après-vente ou un technicien qualifié pour éviter tout danger.

AVERTISSEMENT : ne laissez pas l'appareil sans surveillance. Veillez à ce que la peau ou les yeux n'entrent pas en contact avec les surfaces chaudes de l'appareil pendant son utilisation. Ne posez pas l'appareil sur une surface sensible à la chaleur lorsqu'il est chaud ou branché sur secteur. Débranchez toujours l'appareil lorsqu'il n'est pas utilisé.

AVERTISSEMENT : n'utilisez pas cet appareil sur des perruques ou des cheveux synthétiques.

REMARQUE : n'utilisez cet appareil que sur cheveux secs.

AVERTISSEMENT : en cas de dysfonctionnement de l'appareil, n'essayez pas de le réparer. L'appareil ne contient aucun composant ou pièce réparable par l'utilisateur.

Chauffage de l'appareil
Branchez l'appareil sur une alimentation secteur. Pour allumer l'appareil, poussez l'interrupteur sur la position Marche (I) et réglez la commande de température jusqu'au numéro correspondant au niveau de chaleur souhaité. Le voyant rouge s'allume pour indiquer que l'appareil est en marche. Ne laissez jamais l'appareil sans surveillance lorsqu'il est allumé. Pour éteindre l'appareil, poussez l'interrupteur sur Arrêt (0) et débranchez l'appareil.
Lors de la première utilisation, il est recommandé de commencer avec le niveau de température le plus faible et de l'augmenter progressivement jusqu'à obtenir la température qui convient. N'allez pas au-dessus de la chaleur nécessaire pour obtenir l'effet souhaité sur les cheveux. Pour les cheveux fins, il convient d'utiliser une chaleur assez faible, et pour les cheveux plus épais et moins souple, une chaleur moyenne est généralement nécessaire. Pour de meilleurs résultats, suivez les indications ci-dessous :

Choix de température	Type de cheveux
140°C - 165°C	Pour cheveux fins
165°C - 195°C	Pour cheveux normaux, de texture moyenne
195°C - 220°C	Pour cheveux ondulés, épais et drus

Coiffure
Séparez une mèche de cheveux, attachez-la au rouleau à l'aide de la pince et enroulez les cheveux autour du rouleau jusqu'à la racine. Laissez poser ainsi quelques instants, dérouler et libérez le cheveux de la pince. Laisser les cheveux refroidir avant de coiffer. Pour obtenir plus de corps et de volume, coiffez avec un peigne ou une brosse. Pour obtenir des boucles sculptées, secouez simplement la tête, et séparez les boucles avec les doigts au besoin.

Nettoyage
Débranchez toujours l'appareil de l'installation principale après l'utilisation et laissez-le refroidir avant de le nettoyer. Pour nettoyer, essuyez le fer à friser et le rouleau avec un chiffon humide. Assurez-vous que l'appareil est complètement sec avant de l'utiliser et que les surfaces chauffées de l'appareil ne contiennent aucune trace de poussière, saleté, laque ou gel.

Rangement
Toujours débrancher l'appareil lorsqu'il n'est pas en cours d'utilisation
Laissez l'appareil refroidir avant de l'entreposer dans l'endroit où il sera rangé. Rangez-le toujours dans un endroit sec. Ne pas tirer ou fausser le cordon. N'enroulez pas le cordon autour de l'appareil, il pourrait s'user prématurément et se casser. Vérifiez régulièrement que le cordon d'alimentation ne présente aucun signe de détérioration (en particulier au niveau de la prise et du branchement vers l'appareil).

Caractéristiques :
A. Embout froid
B. Pince
C. Cylindre
D. Repose-pouce
E. Support de sécurité
F. Touche de commande du rhéostat
G. Bouton Marche/Arrêt (non visible)
H. Cordon rotatif
I. Mini-tourvelis
J. Retrait de la prise EuroConverter

Retrait de la prise EuroConverter
- Utilisez le tournevis fourni (1).
- Tournez la prise EuroConverter afin que les 3 broches soient orientées vers le haut ou vers vous (2).
- À l'aide du tournevis, dévissez la vis au centre des 3 broches en la faisant tourner dans le sens inverse des aiguilles d'une montre (3), jusqu'à libérer le cache supérieur.
- Tournez la prise et soulevez le couvercle supérieur articulé du bas vers le haut (4). La prise Euro à 2 broches est découverte et peut ensuite être retirée de la prise EuroConverter.
- Pour la remettre en place, procédez à la séquence inverse.

Garantie et Réparations
Votre appareil Hot Tools est garanti contre tout vice de fabrication dans le cadre d'une utilisation normale pendant une période de deux ans à compter de la date d'achat. Votre produit sera remplacé si, au cours de la période de garantie, il ne fonctionne pas à votre entière satisfaction pour cause de défauts de fabrication ou de composants défectueux. Conservez votre reçu de caisse ou toute autre preuve d'achat, qui vous sera nécessaire pour toute réclamation au cours de la période de garantie. À défaut de présentation d'une preuve d'achat, la garantie sera considérée comme nulle. Il suffit de ramener l'appareil chez le détaillant où vous l'avez acheté, accompagné du reçu ou du ticket de caisse ; il sera remplacé gratuitement. Cette garantie ne couvre pas les défauts dus à une utilisation incorrecte ou abusive, ou au non-respect des instructions contenues dans ce manuel.

La date de fabrication est indiquée par le numéro de lot à 4 chiffres à l'arrière du produit. Les 2 premiers chiffres représentent la semaine de fabrication et les 2 derniers chiffres l'année de fabrication. Par exemple : 3419 signifie que le produit a été fabriqué lors de la semaine 34 de l'année 2019.

L'appareil n'est pas forcément identique au modèle illustré.

Cet appareil est conforme à la législation de l'UE 2012/19/EU sur le recyclage en fin de vie. Les produits comportant le symbole de la poubelle barrée sur l'étiquette de classification, l'emballage ou les instructions ne doivent pas être mis au rebut avec les déchets domestiques à la fin de leur durée de vie utile.

NE jetez PAS cet appareil avec les déchets domestiques.

Votre revendeur local peut prendre l'appareil lorsque vous achetez un produit de remplacement. Vous pouvez également contacter les autorités locales pour obtenir de l'aide et des conseils concernant le lieu ou déposer l'appareil pour son recyclage.

Ce produit porte le marquage CE et il est fabriqué conformément à la directive sur la compatibilité électromagnétique 2014/30/UE, la directive basse tension 2014/35/UE, la directive RoHS 2011/65/UE et la directive relative aux produits consommateurs d'énergie 2009/125/CE.

Support de produit: +33 (0) 1 85 14 80 95

NL BE

BEWAAR DEZE BELANGRIJKE VEILIGHEIDSINSTRUCTIES

Lees alle instructies voordat u dit apparaat gaat gebruiken.
Deze instructies staan ook op onze website. Ga daarvoor naar www.hot-europe.com
Dit apparaat is uitsluitend bestemd voor thuisgebruik.

WAARSCUWING: gebruik dit apparaat niet in de buurt van badkuipen, douches, wasbakken of andere plekken met water.

Dit apparaat kan worden gebruikt door kinderen vanaf 8 jaar en door personen met lichamelijke, zintuiglijke of verstandelijke beperkingen of met gebrek aan ervaring en kennis, mits zij onder toezicht staan of instructies over veilig gebruik van het apparaat hebben gekregen en zij de betreffende gevaren begrijpen.

Kinderen mogen niet met het apparaat spelen.

Reiniging en onderhoud die door de gebruiker kunnen worden uitgevoerd, mogen uitsluitend door kinderen worden uitgevoerd als zij onder toezicht staan.

Als de kabel is beschadigd, moet de kabel door de fabrikant, een servicebedrijf van de fabrikant of een vergelijkbaar gekwalificeerde persoon worden vervangen, om risico's te vermijden.

WAARSCHUWING: laat het apparaat niet onbeheerd achter. Zorg dat de blote huid of de ogen niet in contact komen met verwarmde oppervlakken van het apparaat wanneer het in gebruik is. Leg het apparaat niet op warmtegevoelige oppervlakken als het heet is of als de stekker in het stopcontact zit. Haal altijd de stekker uit het stopcontact als u het product niet gebruikt.

WAARSCHUWING: gebruik dit apparaat niet op synthetisch haar of pruiken.

OPMERKING: alleen op droog haar gebruiken.

WAARSCHUWING: wanneer dit product niet goed werkt, probeer het dan niet te repareren. Dit apparaat heeft geen onderdelen of componenten die door de gebruiker kunnen worden onderhouden of gerepareerd.

Het apparaat opwarmen
Steek de stekker van het apparaat in het stopcontact. Om het apparaat in te schakelen, duwt u de schakelaar in de stand AAN (I) en stelt u de temperatuurregelknop in op het getal dat overeenkomt met het gewenste warmteniveau. Het indicatielampje licht rood op om aan te geven dat het apparaat in gebruik is. Laat het apparaat nooit onbeheerd achter als het is ingeschakeld. Om het apparaat uit te schakelen, drukt u de schakelaar naar de stand UIT (0) en trekt u de stekker uit het stopcontact.
Er wordt aangeraden om bij het eerste gebruik de laagste warmte-instelling te gebruiken en de temperatuur geleidelijk tot het gewenste niveau op te voeren. Gebruik slechts zoveel warmte als nodig is om uw haar effectief te modelleren. Voor fijn haar is gewoonlijk een lage warmte-instelling en voor dik of weerbarstig haar een middelhoge instelling nodig.Volg voor de beste resultaten de onderstaande richtlijnen:

Warmtestanden	Haartype
140 °C - 165 °C	Voor fijn, dun haar
165 °C - 195 °C	Voor normaal haar met middelzware textuur
195 °C - 220 °C	Voor golvend, dik, grof haar

Modelleren
Neem een pluk haar van 2,5 cm, zet deze met de klem vast op de cilinder en draai het haar tot aan de wortels rond de cilinder. Wacht even, wikkel het haar los en open de klem. Laat het haar afkoelen voordat u het modelleert. Gebruik een kam of borstel voor zachte body en extra volume. Voor gesculpteerde krullen schuift u uw hoofd om de krullen te laten samenvallen. Waar nodig scheidt u de krullen met uw vingers.

Reinigen
Verwijder na gebruik altijd de stekker uit het stopcontact en laat het apparaat afkoelen voordat u het reinigt. Veeg de krultang en cilinder met een vochtige doek schoon. Laat het apparaat voor gebruik volledig drogen en zorg dat de verhitte oppervlakken vrij zijn van stof, vuil, sprays en gels.

Opslag
Verwijder altijd de stekker uit het stopcontact als u het apparaat niet gebruikt
Laat het apparaat afkoelen voordat u het opbergt. Berg het apparaat altijd op een droge plaats op. Trek niet aan het snoer en verdraai het niet. Wikkel het snoer niet rond het apparaat. Hierdoor slijt het snoer sneller en kan het defect raken. Controleer het snoer regelmatig op slijtage en beschadiging (vooral in de buurt van het apparaat en de stekker).

Onderdelen:
A. Cool Tip
B. Klem
C. Warmtestaaf
D. Duimgrep
E. Veiligheidssteun
F. Rheostat-bedieningsknop
G. Aan-uitschakelaar (niet afgebeeld)
H. Draaisnoer
I. Minischroevendraaier
J. Aansluiting EuroConverter-stekker

De EuroConverter-stekker verwijderen
- Gebruik de schroevendraaier (1).
- Draai de EuroConverter-stekker zo dat hij met de 3 pennen omhoog of naar u toe gericht is (2).
- Draai de schroef in het midden van de 3 pennen los met de schroevendraaier en draai deze linksom (3) totdat de bovenste kap loskomt.
- Keer de stekker om en klap de bovenkant omhoog, van de onderkant af (4). Nu wordt de Euro-stekker met 2 pennen zichtbaar, die u dan uit de EuroConverter-stekker kunt halen.
- U kunt de stekker weer in elkaar zetten door de bovenvermelde procedure andersom uit te voeren.

Garantie En Service
Voor uw apparaat van Hot Tools geldt bij normaal gebruik een garantie op gebreken van twee jaar vanaf de oorspronkelijke datum van aankoop. Uw apparaat wordt vervangen als dit binnen de garantietermijn niet naar tevredenheid functioneert als gevolg van materiaal- of fabricagefouten. Bewaar uw kassabon of andere aankoopbewijs voor alle claims binnen de garantietermijn. De garantie komt te vervallen als u geen aankoopbewijs kunt tonen. Breng het apparaat met de kassabon terug naar de winkel waar u het hebt gekocht om het gratis om te ruilen. Deze garantie geldt niet voor defecten die zijn veroorzaakt door misbruik, verkeerd gebruik of het niet opvolgen van de instructies in deze handleiding.
De productdatum wordt gegeven als een 4-cijferig batchnummer op de achterkant van het product. De eerste 2 cijfers staan voor de productieweek en de laatste 2 cijfers voor het productiejaar. Voorbeeld: 3419 - product geproduceerd in week 34 van het jaar 2019.
Het uiterlijk van dit apparaat kan afwijken van de afbeelding.

Dit apparaat valt onder aan EU-richtlijn 2012/19/EU voor AEEA (afgedankte elektrische en elektronische apparatuur). Producten met een doorgekruiste verrijdbare afvalbak (wat wordt aangegeven op het typeplaatje, de verpakking of de gebruiksaanwijzing) moeten aan het einde van hun levensduur apart worden ingezameld.
Doe het NIET bij het normaal huishoudelijk afval.

Bij vervanging van apparatuur door een nieuwer exemplaar is de leverancier ook verplicht het oude model terug te nemen om het op de juiste manier voor recycling aan te bieden. Informatie over inzamelpunten kunt u bij uw gemeente opvragen.

Op dit product staat het CE-merkteken vermeld. Het is vervaardigd in overeenstemming met de Richtlijn voor elektromagnetische compatibiliteit 2014/30/EU, de Laagspanningsrichtlijn 2014/35/EU, de RoHS-richtlijn 2011/65/EU en de Richtlijn voor ecologisch ontwerp voor energiegerelateerde producten 2009/125/EC.

NL Productondersteuning: +31 (0) 78 201 8001
BE Productondersteuning: +32 (0)2 620 01 01

NO

TA VARE PÅ DISSE VIKTIGE SIKKERHETSANVISNINGENE

Les alle anvisninger før du bruker dette apparatet.
Disse anvisningene er også tilgjengelig på vårt nettsted.
Gå inn på www.hot-europe.com
Dette apparatet er kun beregnet til hjemmebruk.

ADVARSEL: Dette apparatet må ikke brukes i nærheten av badekar, dusjer, vaskeservanter eller andre ting som inneholder vann.

Dette apparatet kan brukes av barn over 8 år og personer med redusert fysisk, sensorisk eller mental kapasitet eller som mangler erfaring og kunnskap dersom de har fått tilsyn eller instruksjoner om bruk av apparatet på en trygg måte og forstår hvilke farer det kan medføre.

Barn må ikke leke med apparatet.

Rengjøring og vedlikehold skal ikke gjennomføres av barn uten tilsyn.

Hvis strømledningen er skadet, må den byttes ut av produsenten, en servicerepresentant eller liknende kvalifisert personell, slik at man unngår farlige situasjoner.

ADVARSEL: Ikke forlat apparatet uten tilsyn. Ikke la bar hud eller øyne komme i kontakt med varme flater på apparatet mens det er i bruk. Ikke legg apparatet på varmeømfintlige flater når det er varmt eller tilkoblet strømforsyningen. Trekk alltid støpslet ut av stikkontakten når apparatet ikke er i bruk.

ADVARSEL: Dette apparatet skal ikke brukes på syntetisk hår eller parykker.

MERK: Skal kun brukes på tørt hår.

ADVARSEL: Hvis dette produkter svikter, må det ikke gjøres forsøk på å reparere det. Dette apparatet har ingen deler eller komponenter som kan repareres av brukeren.

Slik varmer du opp apparatet
Sett støpselet inn i stikkontakten. Du slår på apparatet ved å sette bryteren i påstillingen (I) og justere temperaturregulatoren til tallet som svarer til ønsket varmeinnstilling. Indikatorlampen lyser rødt for å angi at apparatet er i bruk. Apparatet må ikke under noen omstendigheter være uten tilsyn når det er slått på. For å slå av apparatet skyver du bryteren til AV-stilling (0) og trekker ut kontakt
Ved første bruk anbefales det at du starter med den laveste varmeinnstillingen og gradvis øker temperaturen for å finne et passende nivå. Bruk bare så mye varme som du trenger for effektiv frisering. Tynt hår trenger en lav varmeinnstilling og tykkere, mindre medgjørlig hår vil vanligvis kreve middels-høy varmeinnstilling. For best mulig resultat, følg retningslinjene under:

Temperaturvalg	Hårtype
140 °C til 165 °C	For fint, tynt hår
165 °C til 195 °C	For normalt, middels tykt hår
195 °C til 220 °C	For tykt, stritt hår med fall

Frisering
Skill ut en 2,5 cm del med hår, bruk klemmen til å feste håret til kolben og rull håret rundt kolben inn til roten. Vent, rull ut og slipp håret løs fra klemmen. La håret kjøle seg ned før styling. Style med en kam eller børste for bløt fyldighet og ekstra volum. For kunstferdige kruller, ris ganske enkelt på hodet for å la krullene falle sammen, og skill krullene fra hverandre med fingrene der det er nødvendig.

Rengjøring
Kople alltid apparatet fra strømledningen etter bruk og la det kjøle seg ned før rengjøring. Tørk ren tangen og staven med en fuktig klut. Vær sikker på at apparatet er helt tørt før bruk og at oppvarmete overflater på enheten er fri for støv, skitt, styling sprayer og gel.

Oppbevaring
Ta stikkontakten ut når ikke i bruk
La apparatet avkjøles før lagring. Må alltid oppbevares på et tørt sted. Ikke trekk i eller vri ledningen. Ikke tvinn ledningen rundt apparatet, da dette kan forårsake at ledningen slites før tiden og brister. Kontroller strømledningen for slitasje og skade med jevne mellomrom (spesielt der den går inn i apparatet og kontakten).

Funksjoner:
A. Kjøletupp
B. Klemme
C. Rør
D. Tommelgrep
E. Sikkerhetsstativ
F. Reostat styring
G. På/av-bryter (ikke vist)
H. Roterende leding
I. Miniskrutrekker
J. Fjerne EuroConverter-pluggen

Slik fjerner du EuroConverter-pluggen
- Bruk skrutrekkeren som følger med i esken (1).
- Vri EuroConverter-pluggen, slik at de 3 stiftene vender oppover eller mot deg (2).
- Bruk skrutrekkeren til å skrue løs skruen i midten av de tre pinnene ved å skrue mot urviseren (3) til toppdekselet er løsnet.
- Vend pluggen over og løft det hengslede toppdekselet oppover fra bunnen (4). Dette vil synliggjøre den europeiske pluggen med 2 pinner, som nå kan fjernes fra EuroConverter-pluggen.
- Utfør prosedyren ovenfor i motsatt rekkefølge for å sette pluggen på igjen.

Garanti Og Service
Hot Tools-apparatet er garantert mot defekter ved normal bruk i to år fra opprinnelig kjøpsdato. Hvis produktet ikke gir tilfredsstillende ytelse på grunn av defekter i materialer eller produksjon i garantiperioden, vil det bli erstattet. Ta vare på kvitteringen eller annet kjøpsbevis for alle krav innenfor garantiperioden. arantien gjøres ugyldig hvis kjøpsbevis ikke presenteres. Bring apparatet ilbake til butikken der det ble kjøpt, sammen med en gyldig kvittering, for å det skiftet ut med et nytt apparat, kostnadsfritt. Garantien dekker ikke efekter som har oppstått på grunn av feilbruk, misbruk eller unnlatelse av å følge anvisningene i denne håndboken.
Produksjonsdatoen er gitt av det 4-sifrede batchnummeret som står bak på produktet. De første 2 siffrene står for produksjonsuken, og de siste 2 siffrene står for produksjonsåret. Eksempel: 3419 - produktet ble produsert i uke 34 i år 2019.
Utseendet til dette apparatet kan være forskjellig fra illustrasjonen.

Dette apparatet oppfyller EUs lovgivning 2012/19/EU om resirkulering etter apparatets levetid. Produkter merket med symbolet som illustrerer en overkrysset søppelbunk på enten merkeetiketten, emballasjen eller instruksjonene, må resirkuleres og ikke kastes i husholdningsavfallet på slutten av sin levetid.
IKKE kast apparatet i husholdningsavfallet.
Din lokale forhandler kan ta i mot det elektriske avfallet når du er klar til å kjøpe et nytt produkt. Kontakt alternativ lokale myndigheter for videre hjelp og råd om hvor apparatet skal leveres for resirkulering.
Dette produktet er CE-merket og er produsert i samsvar med direktivet om elektromagnetisk kompatibilitet 2014/30/EU, lavspenningsdirektivet 2014/35/EU, ROHS-direktivet 2011/65/EU, og økodesigndirektivet 2009/125/EC.

Produktstøtte: +47 23 50 01 20

PL

NALEŻY ZACHOWAĆ NINIEJSZĄ WAŻNĄ INSTRUKCJĘ BEZPIECZEŃSTWA

Przed użyciem urządzenia należy przeczytać wszystkie instrukcje.
Instrukcje są również dostępne także na naszem witrynie internetowej.
Zapraszamy na witrynę www.hot-europe.com
To urządzenie jest przeznaczone wyłącznie do użytku domowego.

OSTRZEŻENIE: Tego urządzenia nie należy używać w pobliżu wanien, pryszniców, umywalek ani innych zbiorników zawierających wodę.

Urządzenie to może być obsługiwane przez dzieci, które ukończyły 8 lat oraz przez osoby o ograniczonych możliwościach fizycznych, sensorycznych lub umysłowych, a także nieposiadające odpowiedniej wiedzy i doświadczenia, pod warunkiem zapewnienia im nadzoru lub przekazania instrukcji stosowania urządzenia w bezpieczny sposób i zrozumienia związanych z nim zagrożeń.

Dzieci nie powinny bawić się urządzeniem.

Dzieci nie mogą czyścić ani przeprowadzać konserwacji urządzenia bez nadzoru.

W razie uszkodzenia przewodu zasilającego musi być on wymieniony przez producenta, jego placówkę serwisową lub inną podobnie wykwalifikowaną osobę, aby uniknąć zagrożenia.

OSTRZEŻENIE: Nie pozostawiać urządzenia bez nadzoru. Nie dopuścić do tego, by nieosłonięta skóra lub oczy miały kontakt z jakąkolwiek podgrzaną powierzchnią urządzenia w trakcie użytkowania. Nie wolno umieszczać urządzenia na powierzchniach wrażliwych na działanie wysokiej temperatury, gdy jest ono gorące lub podłączone do sieci elektrycznej. Należy zawsze odłączać urządzenie od sieci, gdy nie jest używane.

OSTRZEŻENIE: Nie wolno używać urządzenia w przypadku włosów syntetycznych lub peruk.

UWAGA: Stosować wyłącznie, kiedy włosy są suche.

OSTRZEŻENIE: Jeśli urządzenie ulegnie awarii, nie wolno próbować go naprawiać. To urządzenie nie zawiera części ani podzespołów, które mogłyby być serwisowane przez użytkownika.

Nagrzewanie urządzenia
Podłącz urządzenie do sieci zasilającej. W celu włączenia urządzenia naciśnij przełącznik i ustaw regulator temperatury na wartość odpowiadającą żądanemu poziomowi grzania. Lampka kontrolna zacznie świecić na czerwono, sygnalizując, że urządzenie jest w użyciu. W żadnym wypadku nie pozostawiaj urządzenia bez nadzoru po jego włączeniu. W celu wyłączenia urządzenia ponownie naciśnij przełącznik, lampka kontrolna zgaśnie. Odłącz urządzenie od sieci zasilającej.
Przy pierwszym użyciu zaleca się rozpocząć od najniższego ustawienia temperatury i stopniowo zwiększać temperaturę, aby ustalić właściwy poziom. Używaj tylko tyle ciepła, ile potrzebujesz do stylizacji. Włosy cienkie będą wymagały niskiej temperatury, zaś grubsze, mniej podatne na układanie, będą wymagały zazwyczaj ustawienia średniej i wysokiej temperatury. Aby uzyskać najlepsze wyniki, postępuj zgodnie z poniższymi wytycznymi:

Wybór temperatury	Rodzaj włosów
140°C - 165°C	dla delikatnych, cienkich włosów
165°C - 195°C	dla normalnych, średnioporowatych włosów
195°C - 220°C	dla falujących, gęstych, szorstkich włosów

Stylizacja
Odetnij dwuipółcentymetrowe pasmo włosów, a następnie użyj zacisku, aby docisnąć włosy do cylindra lokówki, po czym nawiń włosy wokół cylindra, aż do nasady. Przytrzymaj przez chwilę, po czym odwiń i uwolnij włosy z zacisku. Pozwól włosom ostygnąć przed stylizacją. Aby uzyskać puszystość i większą objętość włosów, użyj do stylizacji grzebienia lub szczotki. W celu uzyskania tzw.„rzeźbionych loków" wystarczy potrząsnąć głową, aby loki opadały razem, rozdzielając je następnie palcami tam, gdzie jest to konieczne.

Czyszczenie
Po zakończeniu użytkowania zawsze odłącz urządzenie od sieci elektrycznej i pozostaw je do ostygnięcia przed czyszczeniem. Zaciśnij cylinder lokówki oczyść, przecierając je wilgotną ściereczką. Przed użyciem urządzenia upewnij się, że jest ono całkowicie suche, zaś na podgrzewanych powierzchniach urządzenia nie ma kurzu, brudu, resztek lakieru czy żelu do włosów.

Przechowywanie
Po użyciu zawsze odłącz urządzenie od sieci zasilającej
Pozostaw urządzenie do ostygnięcia przed odłożeniem do przechowania.
Zawsze przechowuj urządzenie w suchym miejscu. Nie ciągnij ani nie skręcaj przewodu. Nie owijaj przewodu zasilającego wokół urządzenia, gdyż może to spowodować przedwczesne zużycie i uszkodzenie przewodu zasilającego.
Regularnie sprawdzaj przewód zasilający pod kątem zużycia i uszkodzenia (szczególnie w miejscu wejścia do urządzenia oraz przy wtyczce).

Części składowe:
A. chłodna końcówka
B. zacisk
C. cylinder
D. uchwyt z wypustem na kciuk
E. bezpieczny stojak
F. pokrętło regulacyjne reostatu
G. przełącznik wł/wył (nie pokazano)
H. obrotowy przewód zasilający
I. Minisrubokręt
L. Demontaż adaptera EuroConverter

Jak zdemontować adapter EuroConverter?
- Koniecznyj będzie śrubokręt dołączony do zestawu (1).
- Należy odwrócić adapter EuroConverter tak, aby 3 wtyki były skierowane do góry lub w stronę użytkownika (2).
- Śrubokrętem wykręcić śrubę znajdującą się pośrodku 3 wtyków. Obracać przeciwnie do kierunku ruchu wskazówek zegara (3), aż górna pokrywka zostanie zwolniona.
- Odwrócić adapter i podnieść górną pokrywkę, zamocowaną na zawiasach, w kierunku od dołu ku górze (4). Widoczna będzie wtyczka Euro z 2 wtykami, którą można wtedy wyjąć z adaptera EuroConverter.
- W celu ponownego jej zamontowania należy postępować zgodnie z powyższą procedurą w odwrotnej kolejności.

Gwarancja I Punkt Dotyczący Serwisu
Urządzenie Revlon posiada gwarancję na wypadek usterek w czasie normalnego użytkowania na 2 lata od daty pierwszego zakupu. Produkt, który w okresie gwarancyjnym nie spełni oczekiwań z powodu usterek materiałowych lub produkcyjnych, zostanie wymieniony na nowy. Przy składaniu wszelkich reklamacji z tytułu gwarancji należy mieć przy sobie paragon lub inny dowód zakupu urządzenia. Nieprzedłożenie dowodu zakupu skutkuje nieważnością gwarancji. W takim przypadku należy przynieść urządzenie, wraz z ważnym paragonem, do miejsca zakupu celem wymiany. Z wymianą nie wiążą się żadne dodatkowe opłaty. Niniejsza gwarancja nie obejmuje usterek powstałych w wyniku niewłaściwego użytkowania lub spowodowanych nieprzestrzeganiem wskazówek zawartych w niniejszej instrukcji.
Data produkcji jest podana za pomocą 4-cyfrowego numeru partii umieszczonego z tyłu produktu. Pierwsze dwie cyfry oznaczają tydzień produkcji, a ostatnie dwie cyfry oznaczają rok produkcji. Przykład: 3419 - produkt wyprodukowany w tygodniu 34 w roku 2019.
Wygląd urządzenia może różnić się od przedstawionego na rysunku.

To urządzenie jest zgodne z przepisami UE 2012/19/WE dotyczącymi zakończenia okresu eksploatacji. Produkty opatrzone symbolem przekreślonego pojemnika na śmieci, znajdującym się na tabliczce znamionowej, opakowaniu lub w instrukcji, nie mogą być wyrzucane razem z odpadami komunalnymi, gdy upłynie ich czas przydatności użytkowej.

NIE WOLNO wyrzucać urządzenia do kosza na normalne odpady domowe.

Lokalny sprzedawca urządzenia może prowadzić program odbioru zużytych urządzeń w chwili zakupu nowych produktów. Można również skontaktować się z organami lokalnymi, aby uzyskać pomoc i porady w zakresie przekazania urządzenia do utylizacji.

Ten produkt oznaczony jest symbolem CE i został wytworzony zgodnie z dyrektywą dotyczącą zgodności elektromagnetycznej 2014/30/UE, dyrektywą niskonapięciową 2014/35/UE, dyrektywą RoHS 2011/65/UE oraz dyrektywą o produktach związanych z energią 2009/125/WE.

Wsparcie produktu: +48 22 512 39 02

RU

СОХРАНИТЕ ЭТИ ВАЖНЫЕ ИНСТРУКЦИИ ПО ТЕХНИКЕ БЕЗОПАСНОСТИ

Перед использованием данного прибора прочтите все инструкции.
Данные инструкции доступны также на нашем веб-сайте.
Посетите наш веб-сайт: www.hot-europe.com
Данный прибор предназначен только для бытового использования.

ПРЕДУПРЕЖДЕНИЕ: Запрещается использовать данный прибор вблизи ванн, душевых кабин, раковин или других резервуаров с водой.

ПРЕДУПРЕЖДЕНИЕ: Данным прибором нельзя пользоваться в ванной комнате.

ПРЕДУПРЕЖДЕНИЕ: При использовании фена в ванной комнате вытащите вилку прибора из розетки после использования, поскольку фен, находящийся рядом с водой, представляет собой опасность, даже если он отключен.

Для дополнительной защиты в электропроводке ванной комнаты рекомендуется устанавливать устройство защитного отключения (RCD), имеющее номинальный остаточный рабочий ток, не превышающий 30 мА. Проконсультируйтесь по данному вопросу с вашим электриком.

Опасность ожога. Храните прибор в недоступном для маленьких детей месте, соблюдайте особую осторожность во время использования и охлаждения.; Не оставляйте прибор без присмотра, когда он включен в сеть.; Если у прибора есть подставка, всегда устанавливайте ее на устойчивую и плоскую термостойкую поверхность.

ПРЕДУПРЕЖДЕНИЕ: Запрещается использовать данный прибор вблизи ванн, душевых кабин, раковин или других резервуаров с водой.

Данное устройство не предназначено для использования лицами (включая детей) со сниженными физическими, сенсорными или умственными способностями или с недостатком опыта и знаний в том случае, если только они не находятся под присмотром или проинструктированы относительно правил использования прибора лицом, отвечающим за их безопасность.

Дети должны находиться под присмотром, чтобы не давать им играть с прибором.

Очистка и обслуживание не должны проводиться детьми без присмотра взрослых.

Если сетевой шнур поврежден, то во избежание опасности, он должен быть заменен изготовителем, его сервисным агентом или лицами, имеющими аналогичную квалификацию.

ПРЕДУПРЕЖДЕНИЕ: Не оставляйте прибор без присмотра. Не допускайте контакта незащищенной кожи или глаз с нагретой поверхностью работающего прибора. Не ставьте прибор на теплочувствительные поверхности, если он горячий или подключен к сети. Всегда вынимайте вилку прибора из розетки, когда он не используется.

ПРЕДУПРЕЖДЕНИЕ: Запрещается использовать этот прибор на синтетических волосах или париках.

ПРИМЕЧАНИЕ: Прибор можно использовать только на сухих волосах.

ПРЕДУПРЕЖДЕНИЕ: При возникновении неисправностей не пытайтесь самостоятельно починить прибор. Данное изделие не содержит частей или компонентов, обслуживаемых пользователем.

Нагрев прибора
Подключите прибор к сети. Для включения прибора нажмите на кнопку включения и установите Регулятор температуры на число, соответствующее необходимому уровню нагрева. Загорится красный индикатор, показывающий, что прибор готов к использованию. Ни при каких обстоятельствах не допускается оставлять прибор без присмотра, если он включен. Для отключения прибора, нажмите на кнопку выключения, индикатор погаснет, затем отключите прибор..
При первом использовании прибора рекомендуется начать с самой низкой температуры и постепенно увеличивать ее для того, чтобы подобрать нужный уровень нагрева. Необходимо использовать только ту настройку, которая достаточна для эффективной укладки ваших волос и не выше. Тонким волосам потребуется более низкая температура, а более толстым и менее поддающимся обычно требуется средний и высокий нагрев. Для получения лучших результатов следуйте приведенным далее рекомендациям:

Выбор нагрева	Тип волос
140°C - 165°C	Для тонких, редких волос
165°C - 195°C	Для нормальных волос средней толщины
195°C - 220°C	Для волнистых, толстых, грубых волос

Укладка
Возьмите прядь волос около 2,5 см и зафиксируйте зажим, чтобы зафиксировать волосы на корпусе и закрутите волосы вокруг корпуса до корней. Немного подождите, раскрутите и высвободите волосы из-под зажима. Дайте волосам остыть перед приданием желаемой формы. Для мягких локонов и дополнительного объема уложите волосы расческой или щеткой. Для четких локонов просто потрясите головой, позволяя завиткам упасть всем вместе, разделяя их, при необходимости, пальцами.

Очистка
Всегда отключайте прибор от сети после использования и перед очисткой дайте ему сначала остыть. Для очистки протрите зажим и корпус влажной тканью. Перед использованием убедитесь в том, что прибор полностью высох, и что нагреваемые поверхности прибора не содержат пыли, грязи, спреев и гелей для укладки.

Хранение
Всегда отключайте прибор, если не используете его
Дайте прибору остыть перед тем, как убрать его на хранение.
Всегда храните прибор в сухом месте. Не скручивайте шнур и не тяните за него.
Не наматывайте шнур вокруг прибора, поскольку это может привести к его преждевременному износу или поломке.
Регулярно осматривайте сетевой шнур на предмет износа и повреждений (особенно в месте соединения с прибором и вилкой).

Части прибора:
A – Холодный кончик
B – Зажим
C – Корпус
D – Выступ под большой палец
E – Подставка
F – Рукоятка регулировки реостата
G – Кнопка вкл. / выкл. (не показана)
H – Поворотный шнур
I. Мини-отвертка
J. Удаление вилки EuroConverter

Как снять вилку EuroConverter
- Используйте отвертку, поставляемую в комплекте (1).
- Поверните вилку EuroConverter таким образом, чтобы 3 штырька были направлены вверх или к вам (2).
- С помощью отвертки выкрутите винт, расположенный по центру 3-х штырьков, вращая его против часовой стрелки (3) до тех пор, пока не отойдет верхняя крышка.
- Переверните вилку и поднимите верхнюю крышку с петлей снизу вверх (4). При этом станет доступной вилка Euro с 2-мя штырьками, которую потом можно будет снять с вилки EuroConverter.
- Для установки вилки EuroConverter на место повторите процедуру в обратной последовательности.

Раздел Гарантийного И Сервисного Обслуживания
Данный прибор Hot Tools обладает гарантийным обязательством, обеспечивающим отсутствие повреждений при использовании в нормальных условиях в течение два лет от даты приобретения. Если купленное вами изделие перестанет функционировать надлежащим образом из-за дефектов материалов или изготовления в течение гарантийного срока, оно будет заменено. При предъявлении претензий в течение гарантийного срока вы должны будете предоставить кассовый чек или другой документ, подтверждающий покупку. В случае его отсутствия гарантия будет аннулирована. Необходимо просто вернуть данное устройство розничному продавцу по месту приобретения вместе с действительным кассовым чеком. Замена производится бесплатно. Гарантия не распространяется на дефекты, возникшие из-за неправильной эксплуатации, использования изделия не по назначению или нарушения инструкций, приведенных в данном руководстве.

Дата производства обозначена 4-мя цифрами серийного номера, указанного на задней стороне прибора. Первые 2 цифры – это неделя производства, а последние 2 – год производства. Например, 3419 - изделие произведено на 34-й неделе 2019 года.
Внешний вид данного прибора может отличаться от представленного на иллюстрации.

Настоящий прибор соответствует треб

Helen of Troy

Start Date	19OCT20
Model#	**HTIR1577UKE**
UK/E	UKE
Agile AW#	AW015602
AW Issue#	No#: 2 Date 29OCT20
Languages	11
File Name	htssirib.HTIR1577UKE.AW015602.INDD
Designer	Loc Pham
Factory	Jindeli
Bar Code#	n/a

Packaging Specifications

Dimensions	H228.5mm x W96mm
Material	70gsm Wood free paper
Finishes	W fold + 1 vertical
Colours	Black + 1 Spot

This proof is not intended for colour matching but for colour indication

Black

PMS 032C

Proof Stages

19OCT20	Created artwork based on existing
20OCT20	Uploaded for production
29OCT20	Updated HT logo and re uploaded for production

Approvals

BM	19OCT20	Camille Bosson
BM	19OCT20	Evgeniia Kargina
MKT MNG	---	---
Design	29OCT20	Loc Pham
Eng. UK/E	27SEP19	James Briscoe
Eng. APO	27SEP19	Nicolas Zhong
Comp. UK/E	27SEP19	Maud Giorgi
Compl. APO	27SEP19	John Guo
Legal	---	---

Helen of Troy - Kaz Europe Sàrl
Creative Department
Place Chauderon 18
1003 Lausanne
Switzerland